砖 砌 化 粪 池

批准部门 中华人民共和国建设部　　批准文号 建质[2002]186号

主编单位 中国航天建筑设计研究院　　统一编号 GJBT-583

实行日期 二00二年九月一日　　图集号 02S701

主编单位负责人 钱立文

主编单位技术负责人 郭宾耀

技术审定人 陈志道

设计负责人 林慧芝

目　　录

图名	页
目录(一)～(四)	1～4
说明(一)、(二)	5、6
化粪池选用表(一)～(五)	7～11
1号～5号砖砌化粪池(无覆土)	
1号～5号砖砌化粪池结构尺寸一览表(一)	12
1号～5号砖砌化粪池结构尺寸一览表(二)	13
1号～5号砖砌化粪池所需构件一览表(一)	14
1号～5号砖砌化粪池所需构件一览表(二)	15
1号～5号砖砌化粪池主要材料汇总表(一)	16
1号～5号砖砌化粪池主要材料汇总表(二)	17
1号砖砌化粪池平、剖面图(用于无地下水、无覆土)	18
2号～5号砖砌化粪池平、剖面图(用于无地下水、无覆土)	19
1号砖砌化粪池平、剖面图(用于有地下水、无覆土)	20
2号～5号砖砌化粪池平、剖面图(用于有地下水、无覆土)	21
1号砖砌化粪池顶部圈梁DQL-$\frac{I}{II}$-1配筋图(顶面不过汽车)	22
1号砖砌化粪池顶部圈梁DQL-$\frac{I}{II}$-(1、6)钢筋表及材料表	23
2号～5号砖砌化粪池顶部圈梁DQL-$\frac{I}{II}$-(2～5)配筋图(顶面不过汽车)	24
2号～5号砖砌化粪池顶部圈梁DQL-$\frac{I}{II}$-(2～5)钢筋表及材料表	25
1号砖砌化粪池顶部圈梁DQL-$\frac{I}{II}$-6配筋图(顶面可过汽车)	26
2号～5号砖砌化粪池顶部圈梁DQL-$\frac{I}{II}$-(7～10)配筋图(顶面可过汽车)	27
2号～5号砖砌化粪池顶部圈梁DQL-I-(7～10)钢筋表及材料表	28
2号～5号砖砌化粪池顶部圈梁DQL-II-(7～10)钢筋表及材料表	29
1号～5号砖砌化粪池中部圈梁QL-$\frac{I}{II}$-(1～5)配筋图	30
1号～5号砖砌化粪池中部圈梁QL-I-(1～5)钢筋表及材料表	31
1号～5号砖砌化粪池中部圈梁QL-II-(1～5)钢筋表及材料表	32
1号～5号砖砌化粪池盖板平面布置图(一)(顶面不过汽车)	33
1号～5号砖砌化粪池预制盖板GB-(1～6)配筋图	34
1号砖砌化粪池现浇盖板XGB-1配筋图	35
2号～5号砖砌化粪池现浇盖板XGB-(2、4)配筋图	36
2号～5号砖砌化粪池现浇盖板XGB-(3、5)配筋图	37
2号～5号砖砌化粪池现浇盖板XGB-(2～5)钢筋表及材料表	38
2号～5号砖砌化粪池现浇盖板XGB-(6、7)配筋图	39
1号～5号砖砌化粪池盖板平面布置图(二)(顶面可过汽车)	40
1号～5砖砌化粪池预制盖板GB-(7～12)配筋图	41
1号砖砌化粪池现浇盖板XGB-8配筋图	42

图名	页
2号～5号砖砌化粪池现浇盖板XGB-(9, 11)配筋图	43
2号～5号砖砌化粪池现浇盖板XGB-(10, 12)配筋图	44
2号～5号砖砌化粪池现浇盖板XGB-(9～12)钢筋表及材料表	45
2号～5号砖砌化粪池现浇盖板XGB-(13, 14)配筋图	46
1号～5号砖砌化粪池现浇钢筋混凝土底板DB-$\frac{I}{II}$-(1～5)配筋图	47
1号～5号砖砌化粪池（有覆土）	
1号砖砌化粪池平，剖面图(用于无地下水，有覆土)	48
2号～5号砖砌化粪池平，剖面图(用于无地下水，有覆土)	49
1号砖砌化粪池平，剖面图(用于有地下水，有覆土)	50
2号～5号砖砌化粪池平，剖面图(用于有地下水，有覆土)	51
1号砖砌化粪池顶部圈梁DQLF-$\frac{I}{II}$-1配筋图(顶面不过汽车)	52
1号砖砌化粪池顶部圈梁DQLF-$\frac{I}{II}$-(1, 6)钢筋表及材料表	53
2号～5号砖砌化粪池顶部圈梁DQLF-$\frac{I}{II}$-(2～5)配筋图(顶面不过汽车)	54
2号～5号砖砌化粪池顶部圈梁DQLF-$\frac{I}{II}$-(2～5)钢筋表及材料表	55
1号砖砌化粪池顶部圈梁DQLF-$\frac{I}{II}$-6配筋图(顶面可过汽车)	56
2号～5号砖砌化粪池顶部圈梁DQLF-$\frac{I}{II}$-(7～10)配筋图(顶面可过汽车)	57
2号～5号砖砌化粪池顶部圈梁DQLF-I-(7～10)钢筋表及材料表	58
2号～5号砖砌化粪池顶部圈梁DQLF-II-(7～10)钢筋表及材料表	59
1号～5号砖砌化粪池中部圈梁QLF-$\frac{I}{II}$-(1～5)配筋图	60
1号～5号砖砌化粪池中部圈梁QLF-I-(1～5)钢筋表及材料表	61
1号～5号砖砌化粪池中部圈梁QLF-II-(1～5)钢筋表及材料表	62
1号～5号砖砌化粪池盖板平面布置图(一)(顶面不过汽车)	63
1号～5号砖砌化粪池预制盖板GBF-(1～6)配筋图	64
1号砖砌化粪池现浇盖板XGBF-1配筋图	65
2号～5号砖砌化粪池现浇盖板XGBF-(2, 4)配筋图	66
2号～5号砖砌化粪池现浇盖板XGBF-(3, 5)配筋图	67
2号～5号砖砌化粪池现浇盖板XGBF-(2～5)钢筋表及材料表	68
2号～5号砖砌化粪池现浇盖板XGBF-(6, 7)配筋图	69
1号～5号砖砌化粪池盖板平面布置图(二)(顶面可过汽车)	70
1号～5号砖砌化粪池预制盖板GBF-(7～12)配筋图	71
1号砖砌化粪池现浇盖板XGBF-8配筋图	72
2号～5号砖砌化粪池现浇盖板XGBF-(9, 11)配筋图	73
2号～5号砖砌化粪池现浇盖板XGBF-(10, 12)配筋图	74
2号～5号砖砌化粪池现浇盖板XGBF-(9～12)钢筋表及材料表	75
2号～5号砖砌化粪池现浇盖板XGBF-(13, 14)配筋图	76
1号～5号砖砌化粪池现浇钢筋混凝土底板DBF-$\frac{I}{II}$-(1～5)配筋图	77
6号～11号砖砌化粪池（无覆土）	
6号～11号砖砌化粪池结构尺寸一览表(一)	78
6号～11号砖砌化粪池结构尺寸一览表(二)	79
6号～11号砖砌化粪池所需构件一览表(一)	80
6号～11号砖砌化粪池所需构件一览表(二)	81
6号～11号砖砌化粪池主要材料汇总表(一)	82
6号～11号砖砌化粪池主要材料汇总表(二)	83
6号～11号砖砌化粪池平，剖面图(用于无地下水，无覆土)	84
9号～11号砖砌化粪池1a-1a, 2a-2a剖面图(用于无地下水，无覆土)	85
6号～11号砖砌化粪池平，剖面图(用于有地下水，无覆土)	86
9号～11号砖砌化粪池1a-1a, 2a-2a剖面图(用于有地下水，无覆土)	87
6号～11号砖砌化粪池顶部圈梁DQL-$\frac{I}{II}$-(1～6)配筋图(顶面不过汽车)	88
6号～11号砖砌化粪池顶部圈梁DQL-I-(1～6)钢筋表及材料表	89
6号～11号砖砌化粪池顶部圈梁DQL-II-(1～6)钢筋表及材料表	90
6号～11号砖砌化粪池顶部圈梁DQL-$\frac{I}{II}$-(7～12)配筋图(顶面可过汽车)	91
6号～11号砖砌化粪池顶部圈梁DQL-$\frac{I}{II}$-(7～12)钢筋表及材料表	92
6号～11号砖砌化粪池中部圈梁QL-$\frac{I}{II}$-(1～12)配筋图	93
6号～11号砖砌化粪池中部圈梁QL-I-(1～6)钢筋表及材料表	94
6号～11号砖砌化粪池中部圈梁QL-I-(7～12)钢筋表及材料表	95

图名	页
6号～11号砖砌化粪池中部圈梁QL-II-(1～6)钢筋表及材料表	96
6号～11号砖砌化粪池中部圈梁QL-II-(7～12)钢筋表及材料表	97
6号～11号砖砌化粪池盖板平面布置图(一)(顶面不过汽车)	98
6号～11号砖砌化粪池预制盖板GB-(1～6)配筋图	99
6号～11号砖砌化粪池现浇盖板XGB-(1, 3)配筋图	100
6号～11号砖砌化粪池现浇盖板XGB-(1, 3)钢筋表及材料表	101
6号～11号砖砌化粪池现浇盖板XGB-(2, 4, 5)配筋图	102
6号～11号砖砌化粪池现浇盖板XGB-(2, 4, 5)钢筋表及材料表	103
6号～11号砖砌化粪池盖板平面布置图(二)(顶面可过汽车)	104
6号～11号砖砌化粪池预制盖板GB-(7～12)配筋图	105
6号～11号砖砌化粪池现浇盖板XGB-(6, 8)配筋图	106
6号～11号砖砌化粪池现浇盖板XGB-(6, 8)钢筋表及材料表	107
6号～11号砖砌化粪池现浇盖板XGB-(7, 9, 10)配筋图	108
6号～11号砖砌化粪池现浇盖板XGB-(7, 9, 10)钢筋表及材料表	109
6号～11号砖砌化粪池现浇钢筋混凝土底板DB-$\frac{\text{I-(1～12)}}{\text{II-(1～6)}}$配筋图	110
6号～11号砖砌化粪池(有覆土)	
6号～11号砖砌化粪池平、剖面图(用于无地下水,有覆土)	111
6号～11号砖砌化粪池平、剖面图(用于有地下水,有覆土)	112
6号～11号砖砌化粪池顶部圈梁DQLF-$\frac{\text{I}}{\text{II}}$-(1～6)配筋图(顶面不过和可过汽车)	113
6号～11号砖砌化粪池顶部圈梁DQLF-I-(1～6)钢筋表及材料表	114
6号～11号砖砌化粪池顶部圈梁DQLF-II-(1～6)钢筋表及材料表	115
6号～11号砖砌化粪池中部圈梁QLF-$\frac{\text{I}}{\text{II}}$-(1～6)配筋图	116
6号～11号砖砌化粪池中部圈梁QLF-I-(1～6)钢筋表及材料表	117
6号～11号砖砌化粪池中部圈梁QLF-II-(1～6)钢筋表及材料表	118
6号～11号砖砌化粪池盖板平面布置图(一)(顶面不过汽车)	119
6号～11号砖砌化粪池预制盖板GBF-(1～7)配筋图	120
6号～11号砖砌化粪池现浇盖板XGBF-(1, 3)配筋图	121
6号～11号砖砌化粪池现浇盖板XGBF-(1, 3)钢筋表及材料表	122
6号～11号砖砌化粪池现浇盖板XGBF-(2, 4, 5)配筋图	123
6号～11号砖砌化粪池现浇盖板XGBF-(2, 4, 5)钢筋表及材料表	124
6号～11号砖砌化粪池盖板平面布置图(二)(顶面可过汽车)	125
6号～11号砖砌化粪池预制盖板GBF-(8～14)配筋图	126
6号～11号砖砌化粪池现浇盖板XGBF-(6, 8)配筋图	127
6号～11号砖砌化粪池现浇盖板XGBF-(6, 8)钢筋表及材料表	128
6号～11号砖砌化粪池现浇盖板XGBF-(7, 9, 10)配筋图	129
6号～11号砖砌化粪池现浇盖板XGBF-(7, 9, 10)钢筋表及材料表	130
6号～11号砖砌化粪池现浇钢筋混凝土底板DBF-$\frac{\text{I}}{\text{II}}$-(1～6)配筋图	131
12号,13号砖砌化粪池(单池,有覆土)	
12号,13号砖砌化粪池结构尺寸一览表及所需构件一览表	132
12号,13号砖砌化粪池主要材料汇总表	133
12号,13号砖砌化粪池平、剖面图(用于无地下水,有覆土)	134
12号,13号砖砌化粪池平、剖面图(用于有地下水,有覆土)	135
12号,13号砖砌化粪池顶部圈梁DQLF-$\frac{\text{I}}{\text{II}}$-(12, 13)配筋图	136
12号,13号砖砌化粪池顶部圈梁DQLF-$\frac{\text{I}}{\text{II}}$-(12, 13)钢筋表及材料表	137
12号,13号砖砌化粪池中部圈梁QLF-I-(12, 13), QLF-$\frac{\text{IIa}}{\text{IIb}}$-(12, 13)配筋图	138
12号,13号砖砌化粪池中部圈梁QLF-$\frac{\text{I-(12, 13)}}{\text{IIa-12}}$钢筋表及材料表	139
12号,13号砖砌化粪池中部圈梁QLF-$\frac{\text{IIa-13}}{\text{IIb-(12, 13)}}$钢筋表及材料表	140
12号,13号砖砌化粪池盖板平面布置图(一)(顶面不过汽车)	141
12号,13号砖砌化粪池预制盖板GBF-(1～4)配筋图	142
12号,13号砖砌化粪池现浇盖板XGBF-(1, 2)配筋图	143
12号,13号砖砌化粪池现浇梁XLF-(1, 2)配筋图	144
12号,13号砖砌化粪池盖板平面布置图(二)(顶面可过汽车)	145
12号,13号砖砌化粪池预制盖板GBF-(5～8)配筋图	146
12号,13号砖砌化粪池现浇盖板XGBF-(3, 4)配筋图	147
12号,13号砖砌化粪池现浇梁XLF-(3, 4)配筋图	148

图　　名	页
12号,13号砖砌化粪池现浇钢筋混凝土底板DBF-$\frac{I}{II}$-(12, 13)配筋图	149
12a号,13a号砖砌化粪池(双池,有覆土)	
12a号,13a号砖砌化粪池结构尺寸一览表及所需构件一览表	150
12a号,13a号砖砌化粪池主要材料汇总表	151
12a号,13a号砖砌化粪池平、剖面图(用于无地下水及有地下水,有覆土)	152
12a号,13a号砖砌化粪池顶部圈梁DQLF-$\frac{I}{II}$-(12a, 13a)配筋图	153
12a号,13a号砖砌化粪池顶部圈梁DQLF-$\frac{I}{II}$-(12a, 13a)钢筋表及材料表	154
12a号,13a号砖砌化粪池中部圈梁QLF-$\frac{I}{II}$-(12a, 13a)配筋图	155
12a号,13a号砖砌化粪池中部圈梁QLF-$\frac{I}{II}$-(12a, 13a)钢筋表及材料表	156
12a号,13a号砖砌化粪池盖板平面布置图(一)(顶面不过汽车)	157
12a号,13a号砖砌化粪池预制盖板GBF-(1~4)配筋图	158
12a号,13a号砖砌化粪池进出水井预制底板DBF-1及盖板GBF-5配筋图	159
12a号,13a号砖砌化粪池现浇盖板XGBF-(1, 3)配筋图	160
12a号,13a号砖砌化粪池现浇盖板XGBF-2配筋图	161
12a号,13a号砖砌化粪池现浇盖板XGBF-4配筋图	162
12a号,13a号砖砌化粪池盖板平面布置图(二)(顶面可过汽车)	163
12a号,13a号砖砌化粪池预制盖板GBF-(6~9)配筋图	164
12a号,13a号砖砌化粪池进出水井预制底板DBF-2及盖板GBF-10配筋图	165
12a号,13a号砖砌化粪池现浇盖板XGBF-(5, 7)配筋图	166
12a号,13a号砖砌化粪池现浇盖板XGBF-6配筋图	167
12a号,13a号砖砌化粪池现浇盖板XGBF-8配筋图	168
12a号,13a号砖砌化粪池现浇钢筋混凝土底板DBF-$\frac{I}{II}$-(12a, 13a)配筋图	169
12a号,13a号砖砌化粪池现浇钢筋混凝土底板DBF-$\frac{I}{II}$-(12a, 13a)钢筋表及材料表	170

说　　明

1.编制依据

根据建设部下达建质[2002]156号文关于印发《2002年国家建筑标准设计编制工作计划》的通知要求对92S213(一)～(五)《砖砌化粪池》进行修编。

2.设计依据

2.1《建筑给水排水设计规范》GBJ15-88　　(1997年版)

2.2《砌体结构设计规范》GB50003-2001

2.3《混凝土结构设计规范》GB50010-2002

2.4《砌体工程施工质量验收规范》GB50203-2002

2.5《混凝土结构工程施工质量验收规范》GB50204-2002

2.6《建筑结构荷载规范》GB50009-2001

2.7《建筑地基基础设计规范》GB50007-2002

2.8《给水排水工程结构设计规范》GB50069

2.9《建筑抗震设计规范》GB50011-2001

2.10《公路桥涵设计通用规范》JTJ021-85

3.适用范围

3.1 本图集适用于一般工业企业和民用建筑生活污水的局部处理。

3.2 本图集如用于湿陷性黄土区、永久性冻土区、抗震设防烈度为九度的地震区或其他特殊地区时，应根据有关规范的规定或专门研究处理。

4.工艺选用技术条件

4.1 化粪池的选用表给出了不同建筑物、不同用水量标准、不同的清掏周期、粪便污水与生活废水合流及粪便污水单独排入化粪池等情况下，计算得出的化粪池设计总人数，设计人员可以直接按表查出。如表内各项参数与具体工程设计参数不符时，由设计人员另作计算确定。

4.2 化粪池分无覆土和有覆土两种情况：$2m^3$～$50m^3$按无覆土和有覆土两种情况设计；$75m^3$、$100m^3$均按有覆土设计。

4.3 在选用化粪池时，应注意工程地质情况，地下水位的深度，无地下水，指地下水位在池底以下；有地下水，指地下水位在池底以上，最高达设计地面以下0.5m处。

4.4 化粪池的设置地点，设计人应注意距离取水构筑物不得小于30m，距离建筑物外墙净距不宜小于5m，在要求严格防止地下水污染的地区，不宜采用砖砌化粪池。

4.5 选用化粪池时，应注意地面是否过重车，砖砌化粪池顶面不过汽车时的活荷载标准值为$10KN/m^2$，顶面可过汽车时的活荷载标准值为汽车-10级重车。

4.6 井盖：不过汽车时，采用加锁轻型双层井盖及盖座；可过汽车时，采用加锁重型双层井盖及盖座，《双层井盖》国标详见02S501-2。

4.7 化粪池均设置通气管。管道材料采用钢塑管(钢管内、外喷塑)，管道直径为DN100。设置位置有两个方案，第一方案：无覆土化粪池由池顶接出；有覆土化粪池由人孔的井壁接出，并设置管罩。第二方案：无覆土化粪池由侧壁接出，设计人员应根据工程的具体情况将通气管引至室内，与排水管的通气管相连，或设置于不影响交通安全和环保的草坪上，并加盖管罩。通气管也可以引至高空(距设计地面以上2.5m)排放。

4.8 无覆土化粪池考虑到小区绿化的需要，或道路广场铺砌的需要，在池顶上留有200mm的覆土，井盖与地面平，在有铺砌地面处，井盖可适当降低至铺砌地面砖下，但井盖上的铺砌地面砖必须在需要打开井盖时可以开启。

4.9 化粪池进、出水管有三个方向由设计人员任选，进出水管必须设置三通导流管，管道材料≤200mm时，选用排水铸铁管；>200mm时，选用给水铸铁管。

4.10 在寒冷地区，当地采暖计算温度低于-10°C时，必须采用有覆土化粪池，人孔加保温井口。

5.化粪池型号的确定

5.1 化粪池计算

化粪池有效容积：

$$W=W_1+W_2 \qquad (5.1.1)$$

式中：W——化粪池有效容积，m^3；

W_1——化粪池内污水部分容积，m^3；

W_2——化粪池内污泥部分容积，m^3。

(1) 污水容积

$$W_1=\frac{N_z\alpha q t}{24\times1000} \qquad (5.1.2)$$

式中：N_z——化粪池设计总人数，人；

q——每人每日污水定额(同每人每日最大用水定额)，L/人·d；

t——污水在化粪池内停留时间，按12h、24h计算；

α——实际使用卫生器具的人数与设计总人数的百分比，可采用下列数值：

a. 医院、疗养院、幼儿园(有住宿)　α=100%。

b. 住宅、集体宿舍、旅馆、宾馆　α=70%。

c. 办公楼、教学楼、工业企业生活间　α=40%。

d. 食堂、影剧院、体育馆(场)、其他类似公共场所(按座位)　α=10%。

(2) 污泥容积

$$W_2=1.2\left[\frac{a N_z\alpha T(1-b)K}{(1-c)\times1000}\right] \qquad (5.1.3)$$

式中：a——合流系统，a=0.7L/人·d；分流系统，a=0.4L/人·d；

b——污泥含水率，b=95%；

c——浓缩后污泥含水率，c=90%；

K——腐化期间污泥缩减系数，K=0.8；

T——化粪池清掏周期，按90d、180d、360d计；

1.2——清掏后考虑留20%熟污泥的容积系数；

代入上式化简后为下式：

合流系统：当a=0.7L/人·d时，$W_2=1.2(0.00028N_z\alpha T)$。

分流系统：当a=0.4L/人·d时，$W_2=1.2(0.00016N_z\alpha T)$。

5.2 化粪池设计总人数的计算

当化粪池有效容积计算后，计算使用人数必须选定q、α、t、T值，按下式计算化粪池设计总人数：

(1) 粪便污水与生活废水合流时

$$W=W_1+W_2=\frac{N_z\alpha q t}{24\times1000}+1.2(0.00028N_z\alpha T)$$

$$N_z=\frac{W}{\alpha\ 10^{-5}(4.17q\ t+33.6\ T)} \qquad (5.2.1)$$

(2) 粪便污水与生活废水分流时

$$W=W_1+W_2=\frac{N_z\alpha q t}{24\times1000}+1.2(0.00016N_z\alpha T)$$

$$N_z=\frac{W}{\alpha\ 10^{-5}(4.17q\ t+19.2\ T)} \qquad (5.2.2)$$

5.3 经计算如果污泥容积超过有效容积的70%(W≤$25m^3$时)，或80%(W≥$30m^3$时)，则按污泥容积相应等于有效容积的70%或80%，用污泥容积公式计算确定化粪池设计总人数。

5.4 当粪便污水与生活废水分流时，按中水规范选用污水量定额(同给水量定额)。

5.5 过水断面孔口高度：当W≤$25m^3$时，H_2按有效水深H_1的60%计算；当W≥$30m^3$时，H_2按有效水深H_1的70%计算。

6.结构设计

6.1荷载条件：

(1)永久荷载：土重度标准值　18KN/m³（内摩擦角Φ=30°）；

土浮重度标准值 10KN/m³

其他按《建筑结构荷载规范》GB50009-2001

(2)可变荷载：

化粪池顶面不过汽车时，活荷载标准值为10KN/m²；

化粪池顶面可过汽车时，活荷载标准值为汽车-10级重车

6.2地基承载力特征值：f_{ak}≥100KPa

6.3采用材料：

(1)池壁：砖采用≥MU10级烧结粘土砖、烧结粉煤灰砖、烧结页岩砖、烧结煤干石砖（均为实心砖），或等强度的代用砖。砂浆采用M10级水泥砂浆。当采用其他代用砖时，应保证砌体强度不降低。

(2)底板、盖板、圈梁用C25级混凝土，钢筋：HPB235(Φ)，HRB335(Φ)。

(3)池底垫层：用C10级混凝土。

(4)抹面：池壁内外表面及池底均用防水砂浆（1:2水泥砂浆内掺水泥重量的5%的防水剂）抹面，厚20，阴角处抹45°斜面，厚50。有地下水者在池壁外表面抹面层外再涂热沥青（或其他防水涂料）二道。

(5)当地下水具有硫酸盐侵蚀性时，要求用火山灰水泥或矿渣硅酸盐水泥。

6.4地基处理：无地下水时，C10级混凝土垫层下素土夯实，有地下水时，C10级混凝土垫层下铺卵石或碎石夯实，厚100mm。

6.5钢筋混凝土保护层厚度：现浇钢筋混凝土底板、预制盖板及现浇盖板、现浇钢筋混凝土梁、圈梁均为35mm。

6.6水池满水试验：砖砌化粪池在回填土前，必须进行满水试验。按《给水排水构筑物施工及验收规范》附录一水池满水试验的要求进行试验。

7.施工注意事项

7.1砖砌体砂浆必须饱满，表面平整，砖缝均匀。

7.2混凝土构件必须保持表面平整光滑无蜂窝麻面，制作尺寸误差≤5mm。

7.3壁面处理前，必须清除表面污物灰尘等。

7.4现浇盖板与顶部圈梁要同时施工，各个盖板之间的缝隙用1:2水泥砂浆填实。预制盖板的支承长度为120mm。

7.5预制盖板、现浇盖板及顶部圈梁在浇筑混凝土时，随打随抹光。

7.6所有外露铁件均涂防锈漆两道。

7.7各个型号的化粪池底板均为双层钢筋，要求施工时在上下层钢筋之间加马凳，用Φ10钢筋，间距@600，梅花型布置。所需材料另计。

7.8在化粪池土建完工后，其周围应尽早回填土，要求均匀回填分层夯实。

7.9在寒冷地区化粪池在冰冻线以上回填土时，沿池外壁加填300mm厚的松散的砂土或煤渣，防止池壁因土壤冰冻膨胀挤压而引起开裂。

7.10本图集砖砌化粪池设计使用年限为50年，砌体施工质量控制等级为B级，按《砌体工程施工质量验收规范》GB50203-2002的要求进行施工质量控制。

7.11在有地下水或雨季施工时，要做好排水措施，防止基坑内集水及边坡坍塌。

7.12管道穿池壁处可直接用砂浆将管件砌入池壁。

7.13进出水管，通气管的材料、管径由设计人员选定。

7.14管道支架详见国标S402图集，要与土建密切配合施工。

7.15井盖及盖座采用加锁轻型（重型）双层井盖及盖座，井口施工时必须根据到货的井盖及盖座尺寸与土建密切配合施工，以确保施工质量。

8.其他

8.1本图集未注明尺寸均以mm计。

8.2本图集施工时，应遵照各有关工程施工及验收规范的规定办理。

粪便污水和生活废水合流排入化粪池设计总人数表

（清掏期360天，污泥量0.7L/人·d）

型号	有效容积（m^3）	污水停留时间（h）	医院，疗养院，幼儿园（有住宿） α=100%							住宅，集体宿舍，旅馆，宾馆 α=70%								办公楼，教学楼，工业企业生活间 α=40%						公共食堂，影剧院，体育馆（场），其他类似公共场所 α=10%				
			50 L/人·d	100 L/人·d	150 L/人·d	200 L/人·d	250 L/人·d	300 L/人·d	400 L/人·d	50 L/人·d	100 L/人·d	150 L/人·d	200 L/人·d	250 L/人·d	300 L/人·d	400 L/人·d	500 L/人·d	30 L/人·d	40 L/人·d	50 L/人·d	100 L/人·d	150 L/人·d	200 L/人·d	10 L/人·d	20 L/人·d	30 L/人·d	40 L/人·d	50 L/人·d
1	2	12	12	12	10	9	8	7	6	17	17	15	13	12	11	9	8	29	29	29	29	25	23	116	116	116	116	116
		24	12	9	7	6	5	5	4	17	13	11	9	8	7	6	5	29	29	29	23	18	16	116	116	116	116	116
2	4	12	23	23	20	18	16	15	12	33	33	29	26	23	21	18	15	58	58	58	58	51	46	231	231	231	231	231
		24	23	18	15	13	11	10	8	33	26	21	18	15	14	11	9	58	58	58	45	37	31	231	231	231	231	231
3	6	12	35	35	31	27	24	22	19	49	49	44	39	35	32	27	23	88	88	88	88	76	68	347	347	347	347	347
		24	35	27	22	19	16	14	12	49	39	32	27	23	20	16	14	88	88	88	68	55	47	347	347	347	347	347
4	9	12	52	52	46	41	37	33	28	74	74	65	58	52	47	40	35	131	131	131	131	114	102	521	521	521	521	521
		24	52	41	33	28	24	21	17	74	58	47	40	35	31	25	21	131	131	131	102	83	70	521	521	521	521	521
5	12	12	69	69	61	54	49	44	37	99	99	87	77	69	63	53	46	175	175	175	175	152	136	694	694	694	694	694
		24	69	54	44	37	32	29	23	99	77	63	53	46	41	33	28	175	175	175	136	110	94	694	694	694	694	694
6	16	12	93	93	82	72	65	59	50	132	132	116	103	93	84	71	62	233	233	233	233	203	182	926	926	926	926	926
		24	93	72	59	50	43	38	31	132	103	84	71	62	54	44	37	233	233	233	181	147	125	926	926	926	926	926
7	20	12	116	116	102	91	81	74	62	165	165	145	129	116	105	89	77	292	292	292	292	253	227	1157	1157	1157	1157	1157
		24	116	91	74	62	54	48	38	165	129	105	89	77	68	55	46	292	292	292	226	184	156	1157	1157	1157	1157	1157
8	25	12	145	145	128	113	102	92	78	206	206	181	161	145	132	111	96	365	365	365	365	317	284	1446	1446	1446	1446	1446
		24	145	113	92	78	67	59	48	206	161	132	111	96	85	69	58	365	365	365	283	229	195	1446	1446	1446	1446	1446
9	30	12	198	175	153	136	122	111	94	282	250	217	194	173	158	133	115	500	500	500	439	380	341	1984	1984	1984	1984	1984
		24	175	136	111	94	81	71	58	250	194	158	133	115	102	82	69	497	466	441	339	275	234	1984	1984	1984	1863	1754
10	40	12	265	234	204	181	163	148	125	368	333	290	258	231	211	178	154	667	667	667	585	506	455	2645	2645	2645	2645	2645
		24	234	181	148	125	108	95	77	333	258	211	178	154	136	110	92	662	621	585	453	367	313	2645	2645	2645	2485	2339
11	50	12	331	292	255	226	203	185	156	471	417	362	323	289	263	222	192	833	833	833	731	633	568	3306	3306	3306	3306	3306
		24	292	226	185	156	135	119	96	417	323	263	222	192	170	137	115	828	776	735	566	459	391	3306	3306	3306	3106	2924
12	75	12	496	439	383	339	305	277	234	706	625	544	484	434	395	333	289	1250	1250	1250	1097	949	852	4959	4959	4959	4959	4959
		24	439	339	277	234	202	178	144	625	484	395	333	289	254	206	172	1242	1165	1103	848	688	586	4959	4959	4959	4658	4386
13	100	12	661	585	510	453	407	369	312	941	833	725	645	578	526	444	385	1667	1667	1667	1462	1266	1136	6612	6612	6612	6612	6612
		24	585	453	369	312	270	238	192	833	645	526	444	385	339	274	230	1656	1553	1471	1131	917	781	6612	6612	6612	6211	5848

粪便污水和生活废水合流排入化粪池设计总人数表

（清掏期180天，污泥量0.7L/人·d）

型号	有效容积 (m^3)	污水停留时间 (h)	医院，疗养院，幼儿园（有住宿） α=100%							住宅，集体宿舍，旅馆，宾馆 α=70%								办公楼，教学楼，工业企业生活间 α=40%						公共食堂，影剧院，体育馆(场)，其他类似公共场所 α=10%				
			50 L/人·d	100 L/人·d	150 L/人·d	200 L/人·d	250 L/人·d	300 L/人·d	400 L/人·d	50 L/人·d	100 L/人·d	150 L/人·d	200 L/人·d	250 L/人·d	300 L/人·d	400 L/人·d	500 L/人·d	30 L/人·d	40 L/人·d	50 L/人·d	100 L/人·d	150 L/人·d	200 L/人·d	10 L/人·d	20 L/人·d	30 L/人·d	40 L/人·d	50 L/人·d
1	2	12	23	18	15	13	11	10	8	33	26	21	18	15	14	11	9	58	58	58	45	37	31	230	230	230	230	230
		24	18	13	10	8	7	6	4	26	18	14	11	9	8	6	5	55	50	46	31	24	19	230	230	220	198	180
2	4	12	46	36	30	25	22	19	15	67	52	42	36	31	27	22	18	117	117	117	91	74	63	459	459	459	459	459
		24	36	25	19	15	13	11	9	52	36	27	22	18	16	12	10	111	100	91	62	48	39	459	459	440	396	360
3	6	12	69	54	44	37	32	29	23	100	78	63	54	46	41	33	28	175	175	175	136	111	94	689	689	689	689	689
		24	54	37	29	23	19	17	13	78	54	41	33	28	24	19	15	166	149	136	94	71	58	689	689	659	594	541
4	9	12	103	82	67	56	49	43	35	150	117	95	80	69	61	50	42	263	263	263	204	166	141	1033	1033	1033	1033	1033
		24	82	56	43	35	29	25	20	117	80	61	50	42	36	28	23	249	224	205	140	107	87	1033	1033	989	891	811
5	12	12	138	109	89	75	65	57	46	200	156	126	107	92	82	66	55	350	350	350	272	221	188	1377	1377	1377	1377	1377
		24	109	75	57	46	39	33	26	156	107	82	66	55	48	37	31	332	299	273	187	143	115	1377	1377	1319	1188	1081
6	16	12	184	145	119	100	87	76	61	267	208	168	143	123	109	88	74	467	467	467	362	295	250	1836	1836	1836	1836	1836
		24	145	100	76	61	52	44	35	208	143	109	88	74	64	50	41	442	398	364	249	190	154	1836	1836	1758	1584	1441
7	20	12	230	181	148	125	108	95	77	333	260	211	179	154	136	110	92	583	583	583	453	369	313	2295	2295	2295	2295	2295
		24	181	125	95	77	65	56	43	260	179	136	110	92	79	62	51	553	498	455	312	238	192	2295	2295	2198	1980	1802
8	25	12	287	226	185	156	135	119	96	417	325	263	223	192	170	137	115	729	729	729	566	461	391	2869	2869	2869	2869	2869
		24	226	156	119	96	81	69	54	325	223	170	137	115	99	78	64	691	622	568	389	297	240	2869	2869	2747	2475	2252
9	30	12	351	272	222	187	162	143	115	500	390	316	268	231	204	165	138	993	932	882	679	554	469	3934	3934	3934	3704	3488
		24	272	187	143	115	97	83	65	390	268	204	165	138	119	93	77	829	746	682	467	356	289	3934	3727	3297	2970	2703
10	40	12	468	362	296	249	216	190	154	667	520	421	357	308	272	220	184	1325	1242	1177	905	738	625	5246	5246	5246	4938	4651
		24	362	249	191	154	129	111	87	520	357	272	220	184	159	124	102	1105	995	909	623	475	385	5246	4969	4396	3960	3604
11	50	12	585	453	370	312	270	238	192	833	649	526	446	385	340	275	230	1656	1553	1471	1131	923	781	6557	6557	6557	6173	5814
		24	453	312	238	192	161	139	109	649	446	340	275	230	198	155	128	1381	1244	1136	779	594	481	6557	6211	5495	4951	4505
12	75	12	877	679	556	467	405	356	288	1250	974	790	670	577	510	412	346	2483	2329	2206	1697	1384	1172	9836	9836	9836	9259	8721
		24	679	467	357	288	242	208	163	974	670	510	412	346	298	233	191	2072	1866	1705	1168	891	721	9836	9317	8242	7426	6757
13	100	12	1170	905	741	623	541	475	384	1667	1299	1053	893	769	680	550	461	3311	3106	2941	2262	1845	1563	13115	13115	13115	12346	11628
		24	905	623	476	384	323	277	217	1299	893	680	550	461	397	311	255	2762	2488	2273	1558	1188	962	13115	12422	10989	9901	9009

粪便污水和生活废水合流排入化粪池设计总人数表

（清掏期90天，污泥量0.7L/人·d）

型号	有效容积（m^3）	污水停留时间（h）	医院，疗养院，幼儿园（有住宿） α=100%							住宅，集体宿舍，旅馆，宾馆 α=70%								办公楼，教学楼，工业企业生活间 α=40%						公共食堂，影剧院，体育馆（场），其他类似公共场所 α=10%				
			50 L/人·d	100 L/人·d	150 L/人·d	200 L/人·d	250 L/人·d	300 L/人·d	400 L/人·d	50 L/人·d	100 L/人·d	150 L/人·d	200 L/人·d	250 L/人·d	300 L/人·d	400 L/人·d	500 L/人·d	30 L/人·d	40 L/人·d	50 L/人·d	100 L/人·d	150 L/人·d	200 L/人·d	10 L/人·d	20 L/人·d	30 L/人·d	40 L/人·d	50 L/人·d
1	2	12	36	25	19	15	13	11	9	52	36	27	22	18	16	13	10	111	100	91	62	48	38	467	467	444	400	364
		24	25	15	11	9	7	6	5	36	22	16	12	10	9	7	5	83	71	62	38	28	22	467	400	333	286	250
2	4	12	73	50	38	31	26	22	17	104	71	54	44	37	32	25	20	221	199	181	125	95	77	933	933	889	800	727
		24	50	31	22	17	14	12	9	71	44	32	25	20	17	13	11	166	142	125	77	56	43	933	800	667	571	500
3	6	12	109	75	57	46	39	33	26	156	107	81	66	55	48	38	31	332	299	272	187	143	115	1400	1400	1333	1200	1091
		24	75	46	33	26	21	18	14	107	66	48	37	31	26	20	16	249	214	187	115	83	65	1400	1200	1000	857	750
4	9	12	164	113	86	69	58	50	39	234	161	122	99	83	71	56	46	497	448	407	280	214	173	2100	2100	2000	1800	1636
		24	113	69	50	39	32	27	21	161	99	71	56	46	39	30	24	373	320	280	173	125	98	2100	1800	1500	1286	1125
5	12	12	218	150	114	92	77	67	52	312	214	162	132	110	95	75	61	663	597	543	374	285	230	2800	2800	2667	2400	2182
		24	150	92	67	52	43	36	28	214	132	95	75	61	52	40	32	498	427	374	230	166	130	2800	2400	2000	1714	1500
6	16	12	291	200	152	123	103	89	70	416	286	216	176	147	127	100	82	884	796	724	498	380	307	3733	3733	3556	3200	2909
		24	200	123	89	70	57	49	37	286	176	127	99	82	69	53	43	664	569	498	307	222	174	3733	3200	2667	2286	2000
7	20	12	364	250	191	154	129	111	87	520	357	270	220	184	159	125	102	1105	995	905	623	475	384	4667	4667	4444	4000	3636
		24	250	154	111	87	71	61	47	357	220	159	124	102	87	67	54	830	712	623	384	277	217	4667	4000	3333	2857	2500
8	25	12	455	313	238	192	161	139	109	649	446	338	275	229	198	156	128	1381	1244	1131	779	594	480	5833	5833	5556	5000	4546
		24	313	192	139	109	89	76	58	446	275	198	155	128	108	83	67	1037	890	779	480	347	271	5833	5000	4167	3571	3125
9	30	12	546	375	286	231	194	167	130	779	536	405	330	275	238	188	153	1658	1493	1358	935	713	576	8000	7500	6667	6000	5455
		24	375	231	167	130	107	91	70	536	330	238	186	153	130	100	81	1245	1068	935	576	416	326	7500	6000	5000	4286	3750
10	40	12	727	500	381	308	258	222	174	1039	714	541	440	367	318	250	204	2210	1990	1810	1246	950	768	10667	10000	8889	8000	7273
		24	500	308	222	174	143	121	93	714	440	318	249	204	173	133	108	1660	1424	1246	768	555	434	10000	8000	6667	5714	5000
11	50	12	909	625	476	385	323	278	217	1299	893	676	550	459	397	313	255	2762	2488	2262	1558	1188	960	13333	12500	11111	10000	9091
		24	625	385	278	217	179	152	116	893	550	397	311	255	217	167	135	2075	1779	1558	960	694	543	12500	10000	8333	7143	6250
12	75	12	1364	938	714	577	484	417	326	1948	1339	1014	824	688	595	469	383	4144	3731	3394	2337	1782	1440	20000	18750	16667	15000	13636
		24	938	577	417	326	268	227	174	1339	824	595	466	383	325	250	202	3112	2669	2337	1440	1040	814	18750	15000	12500	10714	9375
13	100	12	1818	1250	952	769	645	556	435	2597	1786	1351	1099	917	794	625	510	5525	4975	4525	3115	2375	1919	26667	25000	22222	20000	18182
		24	1250	769	556	435	357	303	233	1786	1099	794	621	510	433	333	270	4149	3559	3115	1919	1387	1086	25000	20000	16667	14286	12500

粪便污水单独排入化粪池设计总人数表

（污泥量0.4L/人·d）

型号	有效容积（m^3）	污水停留时间（h）	住宅、旅馆、饭店 α=70%																		办公楼 α=40%								
			360天						180天						90天						360天			180天			90天		
			20 L/人·d	30 L/人·d	40 L/人·d	60 L/人·d	80 L/人·d	100 L/人·d	20 L/人·d	30 L/人·d	40 L/人·d	60 L/人·d	80 L/人·d	100 L/人·d	20 L/人·d	30 L/人·d	40 L/人·d	60 L/人·d	80 L/人·d	100 L/人·d	15 L/人·d	20 L/人·d	30 L/人·d	15 L/人·d	20 L/人·d	30 L/人·d	15 L/人·d	20 L/人·d	30 L/人·d
1	2	12	29	29	29	29	26	24	58	57	53	44	39	34	105	87	77	61	50	43	50	50	50	100	100	100	200	182	154
		24	29	29	26	22	19	17	53	44	39	30	25	21	77	61	50	37	29	24	50	50	50	100	91	77	154	133	105
2	4	12	58	58	58	58	53	48	117	114	105	89	77	68	211	174	154	121	100	85	100	100	100	200	200	200	400	364	308
		24	58	58	53	44	39	34	105	89	77	61	50	43	154	121	100	74	59	49	100	100	100	200	182	154	308	267	211
3	6	12	88	88	88	87	79	72	175	171	158	133	115	102	316	261	231	182	150	128	150	150	150	300	300	300	600	546	462
		24	88	87	79	67	58	51	158	133	115	91	75	64	231	182	150	111	88	73	150	150	150	300	273	231	462	400	316
4	9	12	131	131	131	130	118	108	263	257	237	200	173	153	474	391	346	273	225	192	225	225	225	450	450	450	900	818	692
		24	131	130	118	100	87	76	237	200	173	136	113	96	346	273	225	167	132	110	225	225	225	450	409	346	692	600	474
5	12	12	175	175	175	174	158	145	350	343	316	267	231	203	632	522	462	364	300	255	300	300	300	600	600	600	1200	1091	923
		24	175	174	158	133	115	102	316	267	231	182	150	128	462	364	300	222	177	146	300	300	300	600	546	462	923	800	632
6	16	12	233	233	233	232	211	193	467	457	421	356	308	271	842	696	615	485	400	340	400	400	400	800	800	800	1600	1455	1231
		24	233	232	211	178	154	136	421	356	308	242	200	170	615	485	400	296	235	195	400	400	400	800	727	615	1231	1067	842
7	20	12	292	292	292	290	263	241	583	571	526	444	385	339	1053	870	769	606	500	426	500	500	500	1000	1000	1000	2000	1818	1539
		24	292	290	263	222	192	170	526	444	385	303	250	213	769	606	500	370	294	244	500	500	500	1000	909	769	1539	1333	1053
8	25	12	365	365	365	362	329	301	729	714	658	556	481	424	1316	1087	962	758	625	532	625	625	625	1250	1250	1250	2500	2273	1923
		24	365	362	329	278	1240	212	658	556	481	379	313	266	962	758	625	463	368	305	625	625	625	1250	1136	962	1923	1667	1316
9	30	12	500	500	484	435	395	362	968	857	790	667	577	509	1579	1304	1154	909	750	638	857	857	857	1714	1667	1500	3000	2727	2308
		24	484	435	395	333	289	254	790	667	577	455	375	319	1154	909	750	556	441	366	857	833	750	1500	1364	1154	2308	2000	1579
10	40	12	667	667	645	580	526	482	1290	1143	1053	889	769	678	2105	1739	1539	1212	1000	851	1143	1143	1143	2286	2222	2000	4000	3636	3077
		24	645	580	526	444	385	339	1053	889	769	606	500	426	1539	1212	1000	741	588	488	1143	1111	1000	2000	1818	1539	3077	2667	2105
11	50	12	833	833	807	725	658	602	1613	1429	1316	1111	962	848	2632	2174	1923	1515	1250	1064	1429	1429	1429	2857	2778	2500	5000	4546	3846
		24	807	725	658	556	481	424	1316	1111	962	758	625	532	1923	1515	1250	926	735	610	1429	1389	1250	2500	2273	1923	3846	3333	2632
12	75	12	1250	1250	1210	1087	987	904	2419	2143	1974	1667	1442	1271	3947	3261	2885	2273	1875	1596	2143	2143	2143	4286	4167	3750	7500	6818	5769
		24	1210	1087	987	833	721	636	1974	1667	1442	1136	938	798	2885	2273	1875	1389	1103	915	2143	2083	1875	3750	3409	2885	5769	5000	3947
13	100	12	1667	1667	1613	1449	1316	1205	3226	2857	2632	2222	1923	1695	5263	4348	3846	3030	2500	2128	2857	2857	2857	5714	5556	5000	10000	9091	7692
		24	1613	1449	1316	1111	962	848	2632	2222	1923	1515	1250	1064	3846	3030	2500	1852	1471	1220	2857	2778	2500	5000	4546	3846	7692	6667	5263

化粪池型号选用表

型号	有效容积 (m^3)	无地下水				有地下水			
		不过汽车		可过汽车		不过汽车		可过汽车	
		无覆土	有覆土	无覆土	有覆土	无覆土	有覆土	无覆土	有覆土
1	2	Z1-2	Z1-2F	Z1-2Q	Z1-2QF	Z1-2S	Z1-2SF	Z1-2SQ	Z1-2SQF
2	4	Z2-4	Z2-4F	Z2-4Q	Z2-4QF	Z2-4S	Z2-4SF	Z2-4SQ	Z2-4SQF
3	6	Z3-6	Z3-6F	Z3-6Q	Z3-6QF	Z3-6S	Z3-6SF	Z3-6SQ	Z3-6SQF
4	9	Z4-9	Z4-9F	Z4-9Q	Z4-9QF	Z4-9S	Z4-9SF	Z4-9SQ	Z4-9SQF
5	12	Z5-12	Z5-12F	Z5-12Q	Z5-12QF	Z5-12S	Z5-12SF	Z5-12SQ	Z5-12SQF
6	16	Z6-16	Z6-16F	Z6-16Q	Z6-16QF	Z6-16S	Z6-16SF	Z6-16SQ	Z6-16SQF
7	20	Z7-20	Z7-20F	Z7-20Q	Z7-20QF	Z7-20S	Z7-20SF	Z7-20SQ	Z7-20SQF
8	25	Z8-25	Z8-25F	Z8-25Q	Z8-25QF	Z8-25S	Z8-25SF	Z8-25SQ	Z8-25SQF
9	30	Z9-30	Z9-30F	Z9-30Q	Z9-30QF	Z9-30S	Z9-30SF	Z9-30SQ	Z9-30SQF
10	40	Z10-40	Z10-40F	Z10-40Q	Z10-40QF	Z10-40S	Z10-40SF	Z10-40SQ	Z10-40SQF
11	50	Z11-50	Z11-50F	Z11-50Q	Z11-50QF	Z11-50S	Z11-50SF	Z11-50SQ	Z11-50SQF
12	75		Z12-75F		Z12-75QF		Z12-75SF		Z12-75SQF
13	100		Z13-100F		Z13-100QF		Z13-100SF		Z13-100SQF
12a	75		Z12a-75F		Z12a-75QF		Z12a-75SF		Z12a-75SQF
13a	100		Z13a-100F		Z13a-100QF		Z13a-100SF		Z13a-100SQF

型号代号如下：

Z 砖砌体化粪池

型号：1号～13号，12a，13a

有效容积：$2m^3$～$100m^3$

地下水：无地下水(无编号)，有地下水S

活荷载：不过汽车(无编号)，可过汽车Q

覆土：无覆土(无编号)，有覆土F

X X — X X X X

例如Z2-4SQF含意如下：

Z —— 砖砌体化粪池

2 —— 2号化粪池

4 —— 有效容积 $4m^3$

S —— 有地下水

Q —— 可过汽车

F —— 有覆土

a：双池

化粪池选用表(五)	图集号	02S701
审核 校对 设计	页	11

砖砌化粪池结构尺寸一览表(一)

地下水	活荷载	覆土	化粪池 池号	化粪池 有效容积(m^3)	化粪池 型号	结构尺寸(mm) h	L	L_1	L_2	L_3	L_4	B	B_1	B_2	B_3	B_4	C	C_1	H	H_1	H_2	h_1
无地下水	顶面不过汽车	无覆土	1	2	Z1-2	850~1100	3270	1400	750	2870	700	1630	750	150	1230	100	240	240	1700	1400	850	600~850
			2	4	Z2-4	850~1100	5380	3000	1000	4980	1000	1890	750	150	1490	100	370	240	1700	1400	850	600~850
			3	6	Z3-6	850~1100	5380	3000	1000	4980	1000	2140	1000	300	1740	150	370	240	1800	1500	900	600~850
			4	9	Z4-9	850~1100	5380	3000	1000	4980	1000	2640	1500	300	2240	150	370	240	1800	1500	900	600~850
			5	12	Z5-12	850~1100	5380	3000	1000	4980	1000	2640	1500	300	2240	150	370	240	2300	2000	1200	600~850
		有覆土	1	2	Z1-2F	1200~2500	3270	1400	750	2870	700	1630	750	150	1230	100	240	240	1700	1400	850	500
			2	4	Z2-4F	1200~2500	5380	3000	1000	4980	1000	1890	750	150	1490	100	370	240	1700	1400	850	500
			3	6	Z3-6F	1200~2500	5380	3000	1000	4980	1000	2140	1000	300	1740	150	370	240	1800	1500	900	500
			4	9	Z4-9F	1200~2500	5380	3000	1000	4980	1000	2640	1500	300	2240	150	370	240	1800	1500	900	500
			5	12	Z5-12F	1200~2500	5380	3000	1000	4980	1000	2640	1500	300	2240	150	370	240	2300	2000	1200	500
	顶面可过汽车	无覆土	1	2	Z1-2Q	850~1100	3270	1400	750	2870	700	1630	750	150	1230	100	240	240	1700	1400	850	600~850
			2	4	Z2-4Q	850~1100	5380	3000	1000	4980	1000	1890	750	150	1490	100	370	240	1700	1400	850	600~850
			3	6	Z3-6Q	850~1100	5380	3000	1000	4980	1000	2140	1000	300	1740	150	370	240	1800	1500	900	600~850
			4	9	Z4-9Q	850~1100	5380	3000	1000	4980	1000	2640	1500	300	2240	150	370	240	1800	1500	900	600~850
			5	12	Z5-12Q	850~1100	5380	3000	1000	4980	1000	2640	1500	300	2240	150	370	240	2300	2000	1200	600~850
		有覆土	1	2	Z1-2QF	1200~2500	3270	1400	750	2870	700	1630	750	150	1230	100	240	240	1700	1400	850	500
			2	4	Z2-4QF	1200~2500	5380	3000	1000	4980	1000	1890	750	150	1490	100	370	240	1700	1400	850	500
			3	6	Z3-6QF	1200~2500	5380	3000	1000	4980	1000	2140	1000	300	1740	150	370	240	1800	1500	900	500
			4	9	Z4-9QF	1200~2500	5380	3000	1000	4980	1000	2640	1500	300	2240	150	370	240	1800	1500	900	500
			5	12	Z5-12QF	1200~2500	5380	3000	1000	4980	1000	2640	1500	300	2240	150	370	240	2300	2000	1200	500

1号~5号砖砌化粪池结构尺寸一览表(一)		图集号	02S701
审核 邱来旭	校对 王龙生 设计 [illegible]	页	12

砖砌化粪池结构尺寸一览表（二）

地下水	活荷载	覆土	化粪池 池号	化粪池 有效容积 (m^3)	化粪池 型号	结构尺寸 (mm) h	L	L_1	L_2	L_3	L_4	B	B_1	B_2	B_3	B_4	C	C_1	H	H_1	H_2	h_1
有地下水	顶面不过汽车	无覆土	1	2	Z1-2S	850～1100	3530	1400	750	3130	700	1890	750	150	1490	100	370	240	1700	1400	850	600～850
			2	4	Z2-4S	850～1100	5380	3000	1000	4980	1000	1890	750	150	1490	100	370	240	1700	1400	850	600～850
			3	6	Z3-6S	850～1100	5620	3000	1000	5220	1000	2380	1000	300	1980	150	490	240	1800	1500	900	600～850
			4	9	Z4-9S	850～1100	5620	3000	1000	5220	1000	2880	1500	300	2480	150	490	240	1800	1500	900	600～850
			5	12	Z5-12S	850～1100	5620	3000	1000	5220	1000	2880	1500	300	2480	150	490	240	2300	2000	1200	600～850
		有覆土	1	2	Z1-2SF	1200～2500	3530	1400	750	3130	700	1890	750	150	1490	100	370	240	1700	1400	850	500
			2	4	Z2-4SF	1200～2500	5380	3000	1000	4980	1000	1890	750	150	1490	100	370	240	1700	1400	850	500
			3	6	Z3-6SF	1200～2500	5620	3000	1000	5220	1000	2380	1000	300	1980	150	490	240	1800	1500	900	500
			4	9	Z4-9SF	1200～2500	5620	3000	1000	5220	1000	2880	1500	300	2480	150	490	240	1800	1500	900	500
			5	12	Z5-12SF	1200～2500	5620	3000	1000	5220	1000	2880	1500	300	2480	150	490	240	2300	2000	1200	500
	顶面可过汽车	无覆土	1	2	Z1-2SQ	850～1100	3530	1400	750	3130	700	1890	750	150	1490	100	370	240	1700	1400	850	600～850
			2	4	Z2-4SQ	850～1100	5380	3000	1000	4980	1000	1890	750	150	1490	100	370	240	1700	1400	850	600～850
			3	6	Z3-6SQ	850～1100	5620	3000	1000	5220	1000	2380	1000	300	1980	150	490	240	1800	1500	900	600～850
			4	9	Z4-9SQ	850～1100	5620	3000	1000	5220	1000	2880	1500	300	2480	150	490	240	1800	1500	900	600～850
			5	12	Z5-12SQ	850～1100	5620	3000	1000	5220	1000	2880	1500	300	2480	150	490	240	2300	2000	1200	600～850
		有覆土	1	2	Z1-2SQF	1200～2500	3530	1400	750	3130	700	1890	750	150	1490	100	370	240	1700	1400	850	500
			2	4	Z2-4SQF	1200～2500	5380	3000	1000	4980	1000	1890	750	150	1490	100	370	240	1700	1400	850	500
			3	6	Z3-6SQF	1200～2500	5620	3000	1000	5220	1000	2380	1000	300	1980	150	490	240	1800	1500	900	500
			4	9	Z4-9SQF	1200～2500	5620	3000	1000	5220	1000	2880	1500	300	2480	150	490	240	1800	1500	900	500
			5	12	Z5-12SQF	1200～2500	5620	3000	1000	5220	1000	2880	1500	300	2480	150	490	240	2300	2000	1200	500

砖砌化粪池所需构件一览表(一)

地下水	活荷载	覆土	化粪池 池号	化粪池 有效容积(m^3)	化粪池 型号	一个化粪池所需构件 顶部圈梁 构件号	顶部圈梁 个数	顶部圈梁 页次	现浇盖板 构件号	现浇盖板 个数	现浇盖板 页次	预制盖板 构件号	预制盖板 个数	预制盖板 页次	中部圈梁 构件号	中部圈梁 个数	中部圈梁 页次	现浇底板 构件号	现浇底板 个数	现浇底板 页次
无地下水	顶面不过汽车	无覆土	1	2	Z1-2	DQL-I-1	1	22	XGB-1	1	35	——			QL-I-1	1	30	DB-I-1	1	47
			2	4	Z2-4	DQL-I-2	1	24	XGB-2 XGB-3	1 1	36 37	GB-1 GB-2	1 3	34	QL-I-2	1	30	DB-I-2	1	47
			3	6	Z3-6	DQL-I-3	1	24	XGB-4 XGB-5	1 1	36 37	GB-3 GB-4	1 3	34	QL-I-3	1	30	DB-I-3	1	47
			4	9	Z4-9	DQL-I-4	1	24	XGB-6 XGB-7	1 1	39	GB-5 GB-6	1 3	34	QL-I-4	1	30	DB-I-4	1	47
			5	12	Z5-12	DQL-I-5	1	24	XGB-6 XGB-7	1 1	39	GB-5 GB-6	1 3	34	QL-I-5	1	30	DB-I-5	1	47
		有覆土	1	2	Z1-2F	DQLF-I-1	1	52	XGBF-1	1	65	——			QLF-I-1	1	60	DBF-I-1	1	77
			2	4	Z2-4F	DQLF-I-2	1	54	XGBF-2 XGBF-3	1 1	66 67	GBF-1 GBF-2	1 3	64	QLF-I-2	1	60	DBF-I-2	1	77
			3	6	Z3-6F	DQLF-I-3	1	54	XGBF-4 XGBF-5	1 1	66 67	GBF-3 GBF-4	1 3	64	QLF-I-3	1	60	DBF-I-3	1	77
			4	9	Z4-9F	DQLF-I-4	1	54	XGBF-6 XGBF-7	1 1	69	GBF-5 GBF-6	1 3	64	QLF-I-4	1	60	DBF-I-4	1	77
			5	12	Z5-12F	DQLF-I-5	1	54	XGBF-6 XGBF-7	1 1	69	GBF-5 GBF-6	1 3	64	QLF-I-5	1	60	DBF-I-5	1	77
	顶面可过汽车	无覆土	1	2	Z1-2Q	DQL-I-6	1	26	XGB-8	1	42	——			QL-I-1	1	30	DB-I-1	1	47
			2	4	Z2-4Q	DQL-I-7	1	27	XGB-9 XGB-10	1 1	43 44	GB-7 GB-8	1 3	41	QL-I-2	1	30	DB-I-2	1	47
			3	6	Z3-6Q	DQL-I-8	1	27	XGB-11 XGB-12	1 1	43 44	GB-9 GB-10	1 3	41	QL-I-3	1	30	DB-I-3	1	47
			4	9	Z4-9Q	DQL-I-9	1	27	XGB-13 XGB-14	1 1	46	GB-11 GB-12	1 3	41	QL-I-4	1	30	DB-I-4	1	47
			5	12	Z5-12Q	DQL-I-10	1	27	XGB-13 XGB-14	1 1	46	GB-11 GB-12	1 3	41	QL-I-5	1	30	DB-I-5	1	47
		有覆土	1	2	Z1-2QF	DQLF-I-6	1	56	XGBF-8	1	72	——			QLF-I-1	1	60	DBF-I-1	1	77
			2	4	Z2-4QF	DQLF-I-7	1	57	XGBF-9 XGBF-10	1 1	73 74	GBF-7 GBF-8	1 3	71	QLF-I-2	1	60	DBF-I-2	1	77
			3	6	Z3-6QF	DQLF-I-8	1	57	XGBF-11 XGBF-12	1 1	73 74	GBF-9 GBF-10	1 3	71	QLF-I-3	1	60	DBF-I-3	1	77
			4	9	Z4-9QF	DQLF-I-9	1	57	XGBF-13 XGBF-14	1 1	76	GBF-11 GBF-12	1 3	71	QLF-I-4	1	60	DBF-I-4	1	77
			5	12	Z5-12QF	DQLF-I-10	1	57	XGBF-13 XGBF-14	1 1	76	GBF-11 GBF-12	1 3	71	QLF-I-5	1	60	DBF-I-5	1	77

砖砌化粪池所需构件一览表（二）

地下水	活荷载	覆土	化粪池 池号	化粪池 有效容积（m^3）	化粪池 型号	顶部圈梁 构件号	顶部圈梁 个数	顶部圈梁 页次	现浇盖板 构件号	现浇盖板 个数	现浇盖板 页次	预制盖板 构件号	预制盖板 个数	预制盖板 页次	中部圈梁 构件号	中部圈梁 个数	中部圈梁 页次	现浇底板 构件号	现浇底板 个数	现浇底板 页次
有地下水	顶面不过汽车	无覆土	1	2	Z1-2S	DQL-II-1	1	22	XGB-1	1	35	——			QL-II-1	1	30	DB-II-1	1	47
			2	4	Z2-4S	DQL-II-2	1	24	XGB-2 XGB-3	1 1	36 37	GB-1 GB-2	1 3	34	QL-II-2	1	30	DB-II-2	1	47
			3	6	Z3-6S	DQL-II-3	1	24	XGB-4 XGB-5	1 1	36 37	GB-3 GB-4	1 3	34	QL-II-3	1	30	DB-II-3	1	47
			4	9	Z4-9S	DQL-II-4	1	24	XGB-6 XGB-7	1 1	39	GB-5 GB-6	1 3	34	QL-II-4	1	30	DB-II-4	1	47
			5	12	Z5-12S	DQL-II-5	1	24	XGB-6 XGB-7	1 1	39	GB-5 GB-6	1 3	34	QL-II-5	1	30	DB-II-5	1	47
		有覆土	1	2	Z1-2SF	DQLF-II-1	1	52	XGBF-1	1	65	——			QLF-II-1	1	60	DBF-II-1	1	77
			2	4	Z2-4SF	DQLF-II-2	1	54	XGBF-2 XGBF-3	1 1	66 67	GBF-1 GBF-2	1 3	64	QLF-II-2	1	60	DBF-II-2	1	77
			3	6	Z3-6SF	DQLF-II-3	1	54	XGBF-4 XGBF-5	1 1	66 67	GBF-3 GBF-4	1 3	64	QLF-II-3	1	60	DBF-II-3	1	77
			4	9	Z4-9SF	DQLF-II-4	1	54	XGBF-6 XGBF-7	1 1	69	GBF-5 GBF-6	1 3	64	QLF-II-4	1	60	DBF-II-4	1	77
			5	12	Z5-12SF	DQLF-II-5	1	54	XGBF-6 XGBF-7	1 1	69	GBF-5 GBF-6	1 3	64	QLF-II-5	1	60	DBF-II-5	1	77
	顶面可过汽车	无覆土	1	2	Z1-2SQ	DQL-II-6	1	26	XGB-8	1	42	——			QL-II-1	1	30	DB-II-1	1	47
			2	4	Z2-4SQ	DQL-II-7	1	27	XGB-9 XGB-10	1 1	43 44	GB-7 GB-8	1 3	41	QL-II-2	1	30	DB-II-2	1	47
			3	6	Z3-6SQ	DQL-II-8	1	27	XGB-11 XGB-12	1 1	43 44	GB-9 GB-10	1 3	41	QL-II-3	1	30	DB-II-3	1	47
			4	9	Z4-9SQ	DQL-II-9	1	27	XGB-13 XGB-14	1 1	46	GB-11 GB-12	1 3	41	QL-II-4	1	30	DB-II-4	1	47
			5	12	Z5-12SQ	DQL-II-10	1	27	XGB-13 XGB-14	1 1	46	GB-11 GB-12	1 3	41	QL-II-5	1	30	DB-II-5	1	47
		有覆土	1	2	Z1-2SQF	DQLF-II-6	1	56	XGBF-8	1	72	——			QLF-II-1	1	60	DBF-II-1	1	77
			2	4	Z2-4SQF	DQLF-II-7	1	57	XGBF-9 XGBF-10	1 1	73 74	GBF-7 GBF-8	1 3	71	QLF-II-2	1	60	DBF-II-2	1	77
			3	6	Z3-6SQF	DQLF-II-8	1	57	XGBF-11 XGBF-12	1 1	73 74	GBF-9 GBF-10	1 3	71	QLF-II-3	1	60	DBF-II-3	1	77
			4	9	Z4-9SQF	DQLF-II-9	1	57	XGBF-13 XGBF-14	1 1	76	GBF-11 GBF-12	1 3	71	QLF-II-4	1	60	DBF-II-4	1	77
			5	12	Z5-12SQF	DQLF-II-10	1	57	XGBF-13 XGBF-14	1 1	76	GBF-11 GBF-12	1 3	71	QLF-II-5	1	60	DBF-II-5	1	77

砖砌化粪池主要材料汇总表（一）

地下水	活荷载	覆土	化粪池 池号	化粪池 有效容积 (m^3)	化粪池 型号	砖砌体 MU10级砖 M10级水泥砂浆 (m^3)	防水层 20厚防水砂浆抹面 (m^2)	防水层 涂热沥青 (m^2)	顶部圈梁 C25级混凝土 (m^3)	顶部圈梁 钢筋 (kg)	现浇盖板 C25级混凝土 (m^3)	现浇盖板 钢筋 (kg)	预制盖板 C25级混凝土 (m^3)	预制盖板 钢筋 (kg)	中部圈梁 C25级混凝土 (m^3)	中部圈梁 钢筋 (kg)	现浇底板 C25级混凝土 (m^3)	现浇底板 钢筋 (kg)	垫层 C10级混凝土 (m^3)	通气管 管材 (m)	通气管 管罩 (套)	90° 三通 (个)	双层加锁井盖及盖座 (套)	管道支架 (付)
无地下水	顶面不过汽车	无覆土	1	2	Z1-2	3.16～3.65	37.37～41.25	—	0.48	63	0.13	37	—	—	0.48	111	0.88	77	0.53	1.0～3.0	1	2	2	2
			2	4	Z2-4	7.07～8.18	63.24～69.48	—	1.24	121	0.15	49	0.24	16	1.11	176	1.75	153	1.02	1.0～3.0	1	2	2	2
			3	6	Z3-6	7.93～9.10	68.11～74.47	—	1.30	125	0.24	69	0.30	16	1.17	181	2.01	170	1.15	1.0～3.0	1	2	2	2
			4	9	Z4-9	8.76～10.05	79.05～86.16	—	1.44	134	0.41	85	0.42	32	1.29	195	2.53	218	1.42	1.0～3.0	1	2	2	2
			5	12	Z5-12	10.83～12.11	90.42～97.53	—	1.44	134	0.41	85	0.42	32	1.29	214	2.53	302	1.42	1.0～3.0	1	2	2	2
		有覆土	1	2	Z1-2F	3.89～5.73	43.49～58.85	—	0.48	63	0.13	40	—	—	0.48	110	0.88	77	0.53	3.0～5.0	1	2	2	2
			2	4	Z2-4F	7.55～9.39	65.52～80.87	—	1.24	131	0.15	53	0.24	16	1.11	176	1.75	153	1.02	3.0～5.0	1	2	2	2
			3	6	Z3-6F	8.38～10.22	73.23～88.58	—	1.30	134	0.23	76	0.30	24	1.17	181	2.01	247	1.15	3.0～5.0	1	2	2	2
			4	9	Z4-9F	9.17～11.01	83.88～99.22	—	1.44	144	0.41	96	0.42	48	1.29	195	2.53	358	1.42	3.0～5.0	1	2	2	2
			5	12	Z5-12F	11.75～13.59	98.09～113.44	—	1.44	144	0.41	96	0.42	48	1.29	195	2.53	358	1.42	3.0～5.0	1	2	2	2
	顶面可过汽车	无覆土	1	2	Z1-2Q	3.16～3.65	37.37～41.25	—	0.48	92	0.13	41	—	—	0.48	111	0.88	77	0.53	1.0～3.0	1	2	2	2
			2	4	Z2-4Q	7.07～8.18	63.24～69.48	—	1.21	177	0.16	63	0.30	28	1.11	176	1.75	153	1.02	1.0～3.0	1	2	2	2
			3	6	Z3-6Q	7.93～9.10	68.11～74.47	—	1.28	184	0.26	92	0.37	44	1.17	181	2.01	170	1.15	1.0～3.0	1	2	2	2
			4	9	Z4-9Q	8.76～10.05	79.05～86.16	—	1.40	191	0.45	118	0.52	116	1.29	195	2.53	218	1.42	1.0～3.0	1	2	2	2
			5	12	Z5-12Q	10.83～12.11	90.42～97.53	—	1.40	224	0.45	118	0.52	116	1.29	214	2.53	302	1.42	1.0～3.0	1	2	2	2
		有覆土	1	2	Z1-2QF	3.89～5.73	43.49～58.85	—	0.48	102	0.13	40	—	—	0.48	110	0.88	77	0.53	3.0～5.0	1	2	2	2
			2	4	Z2-4QF	7.55～9.39	65.52～80.87	—	1.20	134	0.16	58	0.30	16	1.11	176	1.75	153	1.02	3.0～5.0	1	2	2	2
			3	6	Z3-6QF	8.38～10.22	73.23～88.58	—	1.28	138	0.26	91	0.37	24	1.17	181	2.01	247	1.15	3.0～5.0	1	2	2	2
			4	9	Z4-9QF	9.17～11.01	83.88～99.22	—	1.40	148	0.45	104	0.52	48	1.29	195	2.53	358	1.42	3.0～5.0	1	2	2	2
			5	12	Z5-12QF	11.75～13.59	98.09～113.44	—	1.40	148	0.45	104	0.52	48	1.29	195	2.53	358	1.42	3.0～5.0	1	2	2	2

砖砌化粪池主要材料汇总表（二）

地下水	活荷载	覆土	化粪池 池号	化粪池 有效容积 (m^3)	化粪池 型号	砖砌体 MU10级砖 M10级水泥砂浆 (m^3)	防水层 20厚防水砂浆抹面 (m^2)	防水层 涂热沥青 (m^2)	顶部圈梁 C25级混凝土 (m^3)	顶部圈梁 钢筋 (kg)	现浇盖板 C25级混凝土 (m^3)	现浇盖板 钢筋 (kg)	预制盖板 C25级混凝土 (m^3)	预制盖板 钢筋 (kg)	中部圈梁 C25级混凝土 (m^3)	中部圈梁 钢筋 (kg)	现浇底板 C25级混凝土 (m^3)	现浇底板 钢筋 (kg)	垫层 C10级混凝土 (m^3)	通气管 管材 (m)	通气管 管罩 (套)	90° 三通 (个)	双层加锁井盖及盖座 (套)	管道支架 (付)
有地下水	顶面不过汽车	无覆土	1	2	Z1-2S	5.03～5.80	40.74～44.87	24.53～26.84	0.76	72	0.13	37	—	—	0.76	125	1.13	100	0.67	1.0～3.0	1	2	2	2
			2	4	Z2-4S	7.07～8.18	63.24～69.48	35.24～38.48	1.24	121	0.15	49	0.24	16	1.11	176	1.75	153	1.02	1.0～3.0	1	2	2	2
			3	6	Z3-6S	10.77～12.36	71.94～78.54	42.74～46.34	1.80	136	0.24	69	0.30	16	1.58	196	2.36	204	1.34	1.0～3.0	1	2	2	2
			4	9	Z4-9S	11.81～13.54	76.80～83.65	47.60～51.45	1.97	146	0.41	85	0.42	32	1.74	210	2.91	247	1.62	1.0～3.0	1	2	2	2
			5	12	Z5-12S	15.28～17.02	97.70～105.05	55.30～59.15	1.97	146	0.41	85	0.42	32	1.74	210	2.91	343	1.62	1.0～3.0	1	2	2	2
		有覆土	1	2	Z1-2SF	5.65～7.49	46.76～62.11	28.42～38.05	0.76	72	0.13	40	—	—	0.76	124	1.13	100	0.67	3.0～5.0	1	2	2	2
			2	4	Z2-4SF	7.55～9.39	65.52～80.87	38.77～48.35	1.24	131	0.15	53	0.24	16	1.11	176	1.75	153	1.02	3.0～5.0	1	2	2	2
			3	6	Z3-6SF	11.06～12.90	76.97～93.32	46.12～55.75	1.80	147	0.23	76	0.30	24	1.58	196	2.36	295	1.34	3.0～5.0	1	2	2	2
			4	9	Z4-9SF	12.03～13.87	87.73～103.08	50.88～60.51	1.97	157	0.41	96	0.42	48	1.74	210	2.91	405	1.62	3.0～5.0	1	2	2	2
			5	12	Z5-12SF	15.51～17.35	102.43～117.78	58.58～68.21	1.97	157	0.41	96	0.42	48	1.74	210	2.91	405	1.62	3.0～5.0	1	2	2	2
	顶面可过汽车	无覆土	1	2	Z1-2SQ	5.03～5.80	40.74～44.87	24.53～26.84	0.76	106	0.13	41	—	—	0.76	125	1.13	100	0.67	1.0～3.0	1	2	2	2
			2	4	Z2-4SQ	7.07～8.18	63.24～69.48	35.24～38.48	1.21	177	0.16	63	0.30	28	1.11	176	1.75	153	1.02	1.0～3.0	1	2	2	2
			3	6	Z3-6SQ	10.77～12.36	71.94～78.54	42.74～46.34	1.78	204	0.26	92	0.37	44	1.58	196	2.36	204	1.34	1.0～3.0	1	2	2	2
			4	9	Z4-9SQ	11.81～13.54	76.80～83.65	47.60～51.45	1.94	213	0.45	118	0.52	116	1.74	210	2.91	247	1.62	1.0～3.0	1	2	2	2
			5	12	Z5-12SQ	15.28～17.02	97.70～105.05	55.30～59.15	1.94	218	0.45	118	0.52	116	1.74	210	2.91	343	1.62	1.0～3.0	1	2	2	2
		有覆土	1	2	Z1-2SQF	5.65～7.49	46.76～62.11	28.42～38.05	0.76	117	0.13	40	—	—	0.76	124	1.13	100	0.67	3.0～5.0	1	2	2	2
			2	4	Z2-4SQF	7.55～9.39	65.52～80.87	38.77～48.35	1.22	134	0.16	58	0.30	16	1.11	176	1.75	153	1.02	3.0～5.0	1	2	2	2
			3	6	Z3-6SQF	11.06～12.90	76.97～93.32	46.12～55.75	1.78	151	0.26	91	0.37	24	1.58	196	2.36	295	1.34	3.0～5.0	1	2	2	2
			4	9	Z4-9SQF	12.03～13.87	87.73～103.08	50.88～60.51	1.94	162	0.45	104	0.52	48	1.74	210	2.91	405	1.62	3.0～5.0	1	2	2	2
			5	12	Z5-12SQF	15.51～17.35	102.43～117.78	58.58～68.21	1.94	162	0.45	104	0.52	48	1.74	210	2.91	405	1.62	3.0～5.0	1	2	2	2

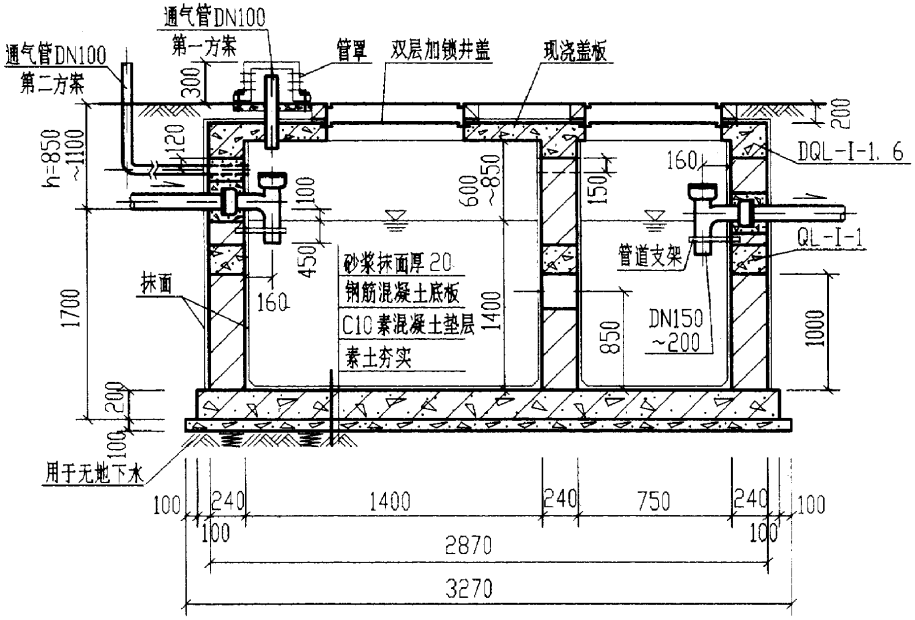

1-1

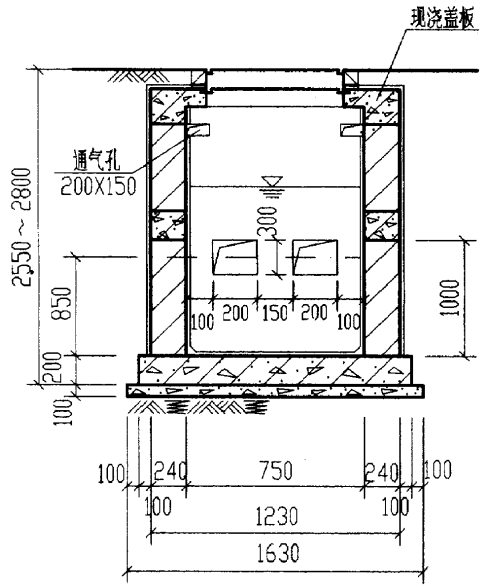

2-2

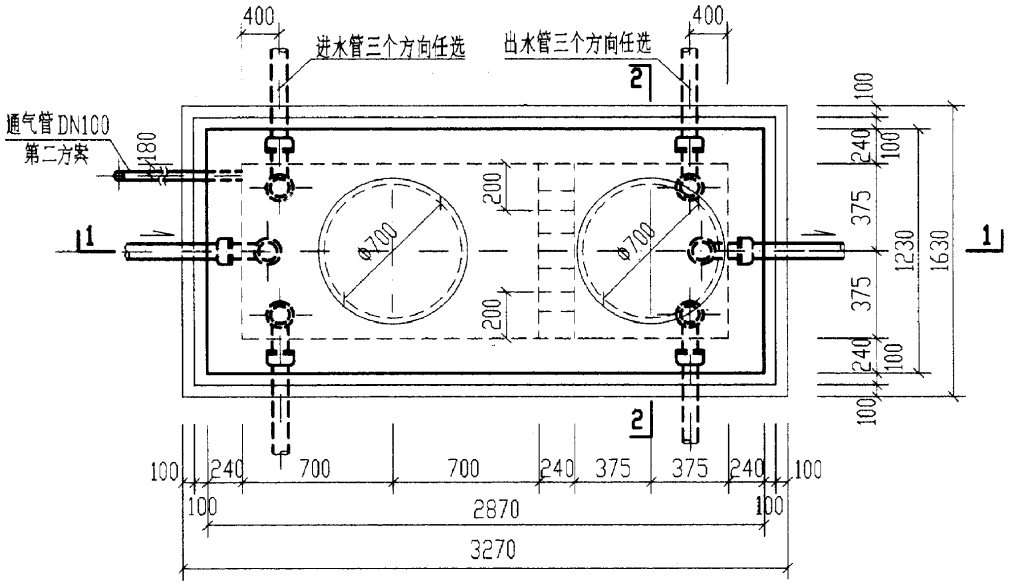

1号砖砌化粪池平面图

说明：

1. 中部圈梁QL-I-1见第30页。
2. 顶面不过汽车时，顶圈梁DQL-I-1见第22页。盖板平面布置图(一)见第33页。
   顶面可过汽车时，顶圈梁DQL-I-6见第26页。盖板平面布置图(二)见第40页。
3. 现浇钢筋混凝土底板见第47页。
4. 通气管管材及设置高度详见总说明，通气管管罩大样详见第85页。

1号砖砌化粪池平、剖面图 (用于无地下水，无覆土)		图集号	02S701
审核	校对	设计	页 18

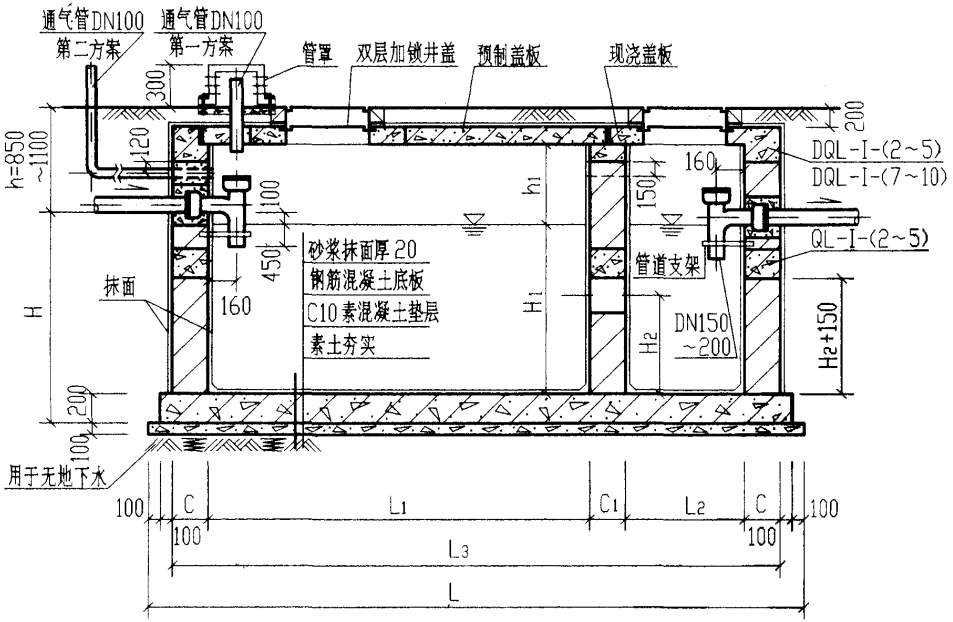

1-1

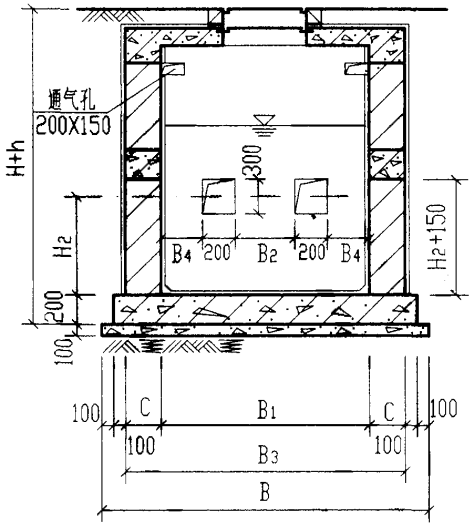

2-2

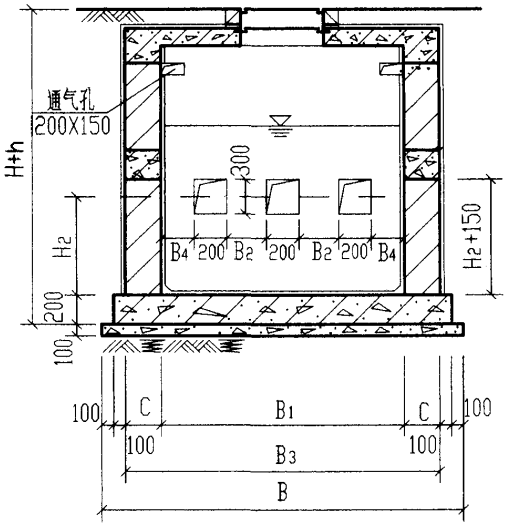

2-2

(仅用于4号,5号砖砌化粪池)

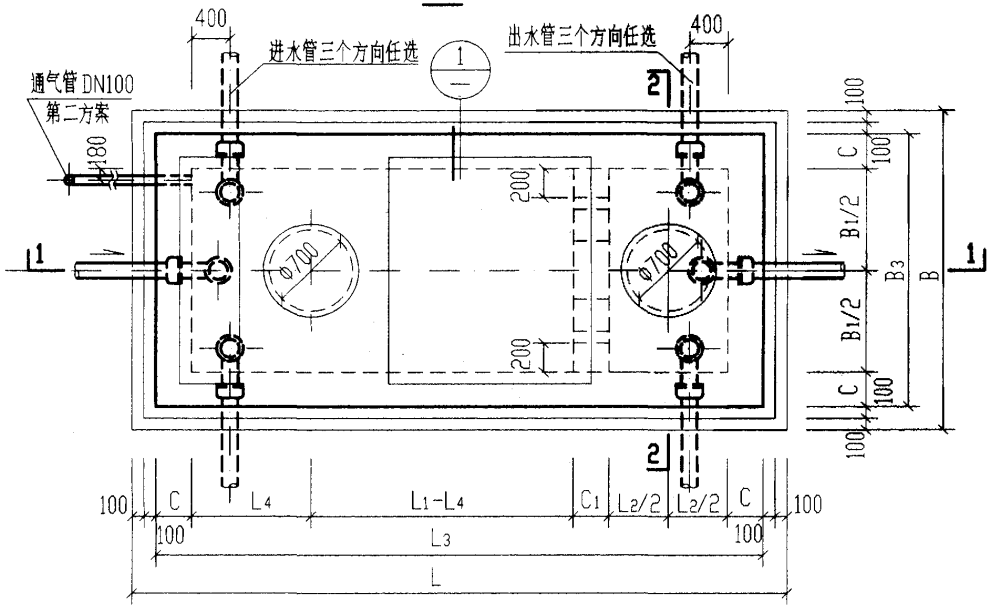

2号~5号砖砌化粪池平面图

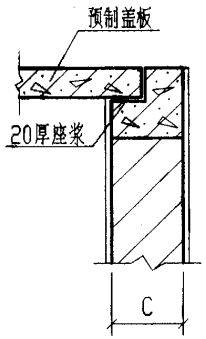

1

说明:

1. 中部圈梁 QL-I-(2~5)见第30页。
2. 顶面不过汽车时,顶圈梁 DQL-I-(2~5)见第24页,盖板平面布置图(一)见第33页。
3. 顶面可过汽车时,顶圈梁 DQL-I-(7~10)见第27页,盖板平面布置图(二)见第40页。
4. 现浇钢筋混凝土底板见第47页。
5. 通气管管材及设置高度详见总说明,通气管管罩大样详见第85页。

2号~5号砖砌化粪池平、剖面图 (用于无地下水,无覆土)					图集号	02S701
审核	邱平	校对	汪志强	设计	刘贵彦	页	19

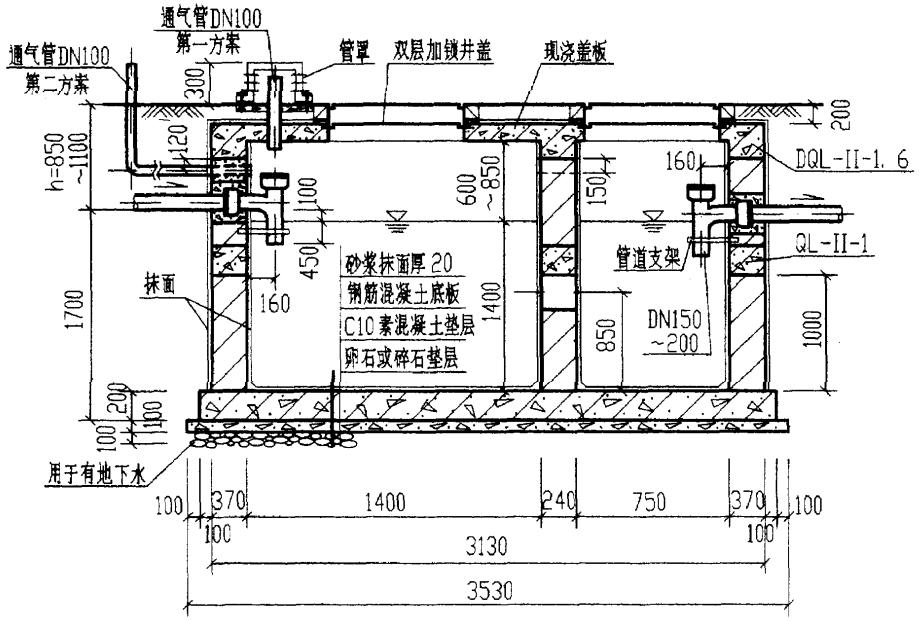

1-1

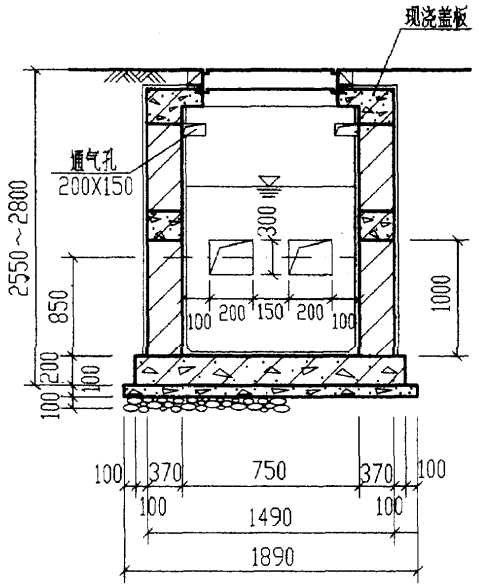

2-2

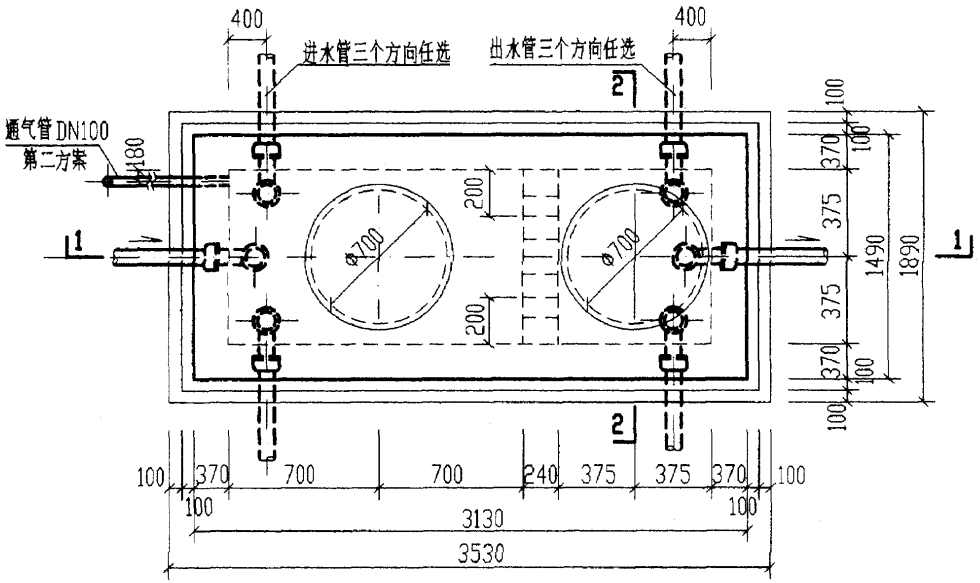

1号砖砌化粪池平面图

说明：

1. 中部圈梁QL-II-1见第30页。
2. 顶面不过汽车时，顶圈梁DQL-II-1见第22页。盖板平面布置图(一)见第33页。
   顶面可过汽车时，顶圈梁DQL-II-6见第26页。盖板平面布置图(二)见第40页。
3. 现浇钢筋混凝土底板见第47页。
4. 通气管管材及设置高度详见总说明，通气管管罩大样详见第85页。

1号砖砌化粪池平、剖面图（用于有地下水，无覆土）		图集号	02S701
审核	校对	设计	页 20

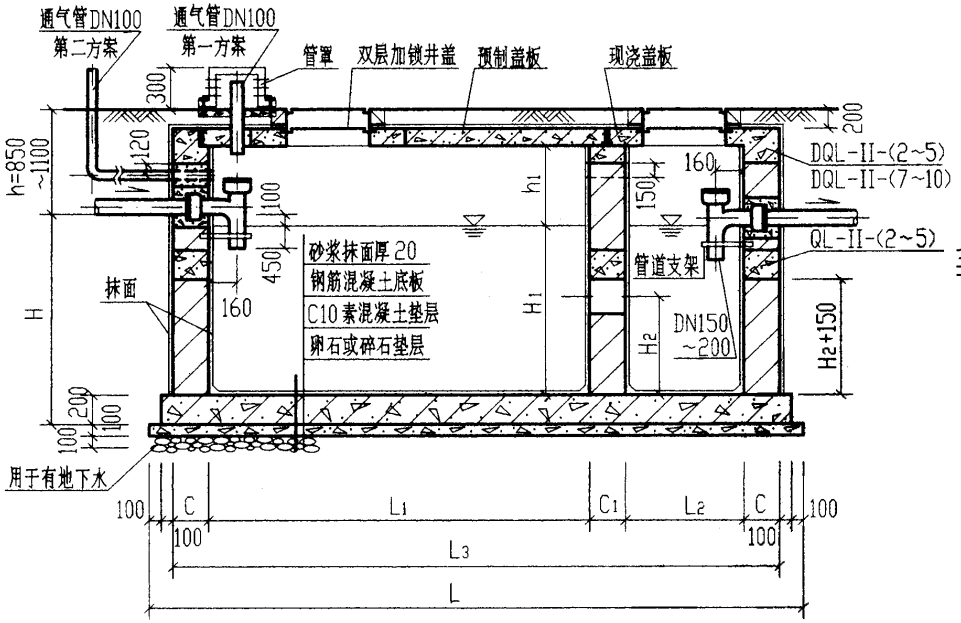

1-1

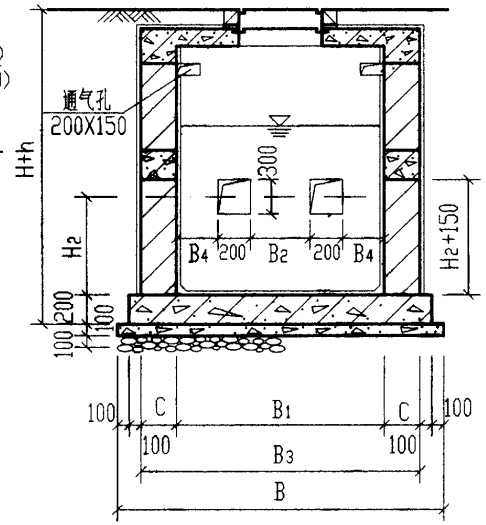

2-2

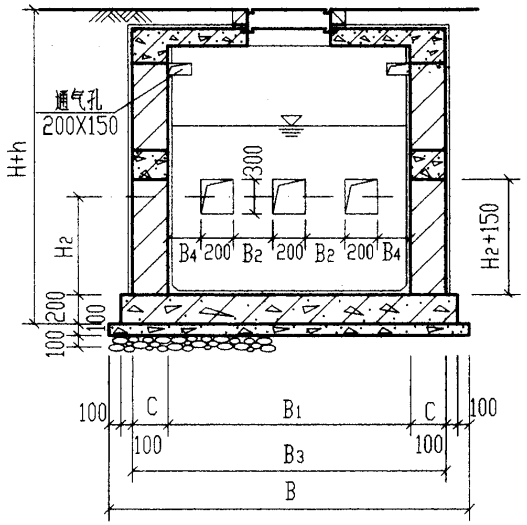

2-2

(仅用于4号,5号砖砌化粪池)

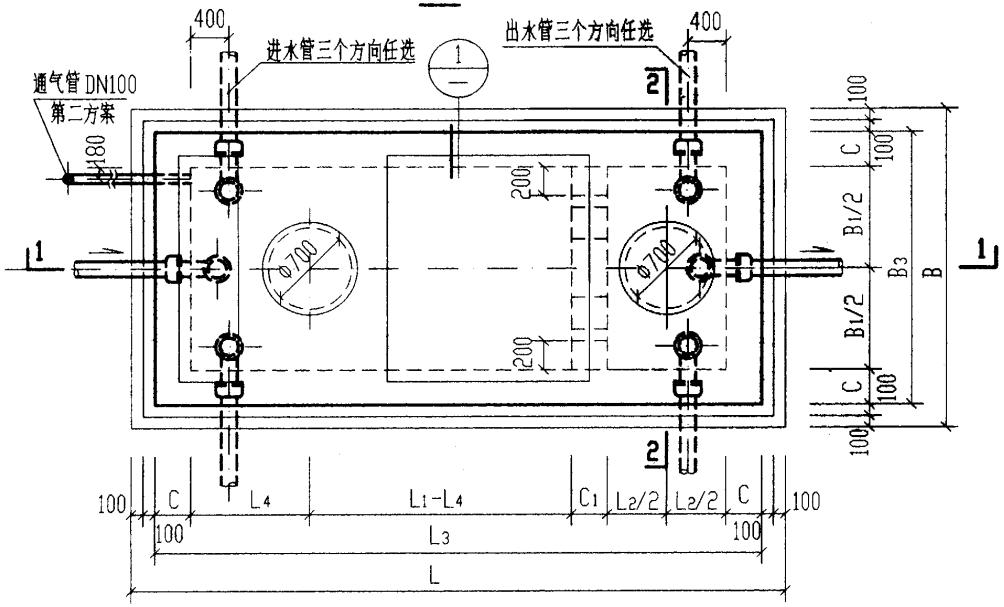

2号~5号砖砌化粪池平面图

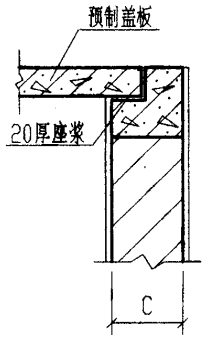

1

说明:

1. 中部圈梁QL-II-(2~5)见第30页。
2. 顶面不过汽车时,顶圈梁DQL-II-(2~5)见第24页,盖板平面布置图(一)见第33页。
3. 顶面可过汽车时,顶圈梁DQL-II-(7~10)见第27页,盖板平面布置图(二)见第40页。
4. 现浇钢筋混凝土底板见第47页。
5. 通气管管材及设置高度详见总说明,通气管管罩大样详见第85页。

2号~5号砖砌化粪池平,剖面图 (用于有地下水,无覆土)		图集号	02S701
审核	校对	设计	页 21

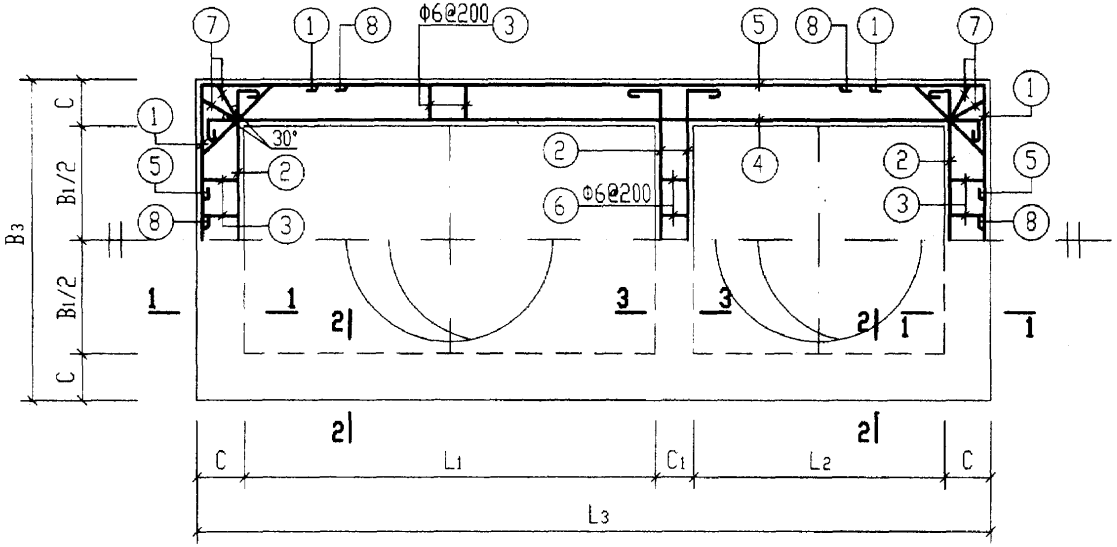

顶部圈梁DQL-I-1及DQL-II-1配筋图

顶部圈梁尺寸表

构件号	L_1	L_2	L_3	B_1	B_3	C	C_1
DQL-I-1	1400	750	2870	750	1230	240	240
DQL-II-1	1400	750	3130	750	1490	370	240

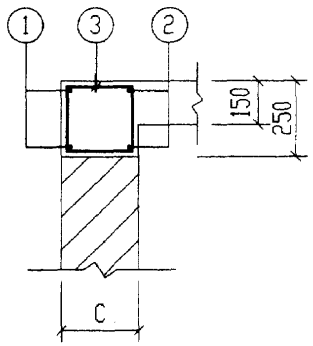

1-1

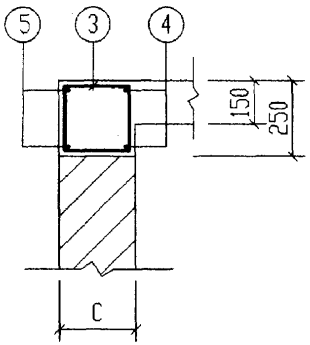

2-2

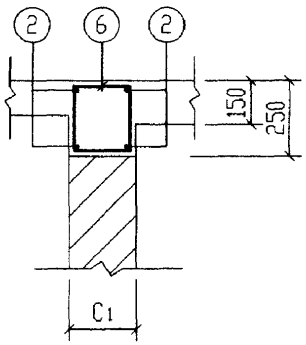

3-3

说明：

1. 钢筋表及材料表见第23页。
2. 现浇盖板见第35页。

1号砖砌化粪池(无覆土) 顶部圈梁DQL-I-1配筋图(顶面不过汽车)				图集号	02S701
审核	张秉纲	校对	王加生	设计	刘俊秀	页	22

钢筋表

构件号	钢筋编号	简图	直径(mm)	长度(mm)	根数	共长(m)
DQL-I-1(顶面不过汽车)	1	360 1160 360	Φ12	2030	4	8.12
	2	160 1160 160	Φ12	1630	8	13.04
	3	180 170	Φ6	850	36	30.60
	4	160 2800 160	Φ12	3270	4	13.08
	5	360 2800 360	Φ12	3670	4	14.68
	6	180 170	Φ6	850	5	4.25
	7	180 200	Φ8	910	8	7.28
	8	250 480 250 45°	Φ12	1130	8	9.04
DQL-II-1(顶面不过汽车)	1	360 1420 360	Φ12	2290	4	9.16
	2	160 1420 160	Φ12	1890	8	15.12
	3	180 300	Φ6	1110	36	39.96
	4	160 3060 160	Φ12	3530	4	14.12
	5	360 3060 360	Φ12	3930	4	15.72
	6	180 170	Φ6	850	5	4.25
	7	180 350	Φ8	1210	8	9.68
	8	250 850 250 45°	Φ12	1500	8	12.00

钢筋表

构件号	钢筋编号	简图	直径(mm)	长度(mm)	根数	共长(m)
DQL-I-6(顶面可过汽车)	1	360 1160 360	Φ12	2030	4	8.12
	2	160 1160 160	Φ12	1630	8	13.04
	3	180 170	Φ8	850	36	30.60
	4	160 2800 160	Φ12	3270	8	26.16
	5	360 2800 360	Φ12	3670	8	29.36
	6	180 170	Φ6	850	5	4.25
	7	180 200	Φ8	910	8	7.28
	8	250 480 250 45°	Φ12	1130	8	9.04
DQL-II-6(顶面可过汽车)	1	360 1420 360	Φ12	2290	4	9.16
	2	160 1420 160	Φ12	1890	8	15.12
	3	180 300	Φ8	1110	36	39.96
	4	160 3060 160	Φ12	3530	8	28.24
	5	360 3060 360	Φ12	3930	8	31.44
	6	180 170	Φ6	850	5	4.25
	7	180 350	Φ8	1210	8	9.68
	8	250 850 250 45°	Φ12	1500	8	12.00

材料表

构件号	钢筋(kg) Φ6	Φ8	Φ12			合计	混凝土 等级	体积(m^3)
DQL-I-1	7.7	2.9	52.0			63	C25	0.48
DQL-I-6	0.9	15.0	76.1			92		0.48
DQL-II-1	9.8	3.8	58.7			72		0.76
DQL-II-6	0.9	19.6	85.2			106		0.76

说明:

1. 无地下水顶面不过汽车的DQL-I-1 配筋图详见第22页。
2. 无地下水顶面可过汽车的DQL-I-6 配筋图详见第26页。
3. 有地下水顶面不过汽车的DQL-II-1 配筋图详见第22页。
4. 有地下水顶面可过汽车的DQL-II-6配筋图详见第26页。

1号砖砌化粪池(无覆土) 顶部圈梁DQL-$\frac{I}{II}$-(1, 6)钢筋表及材料表	图集号	02S701
审核 [illegible] 校对 王加生 设计 刘晓复	页	23

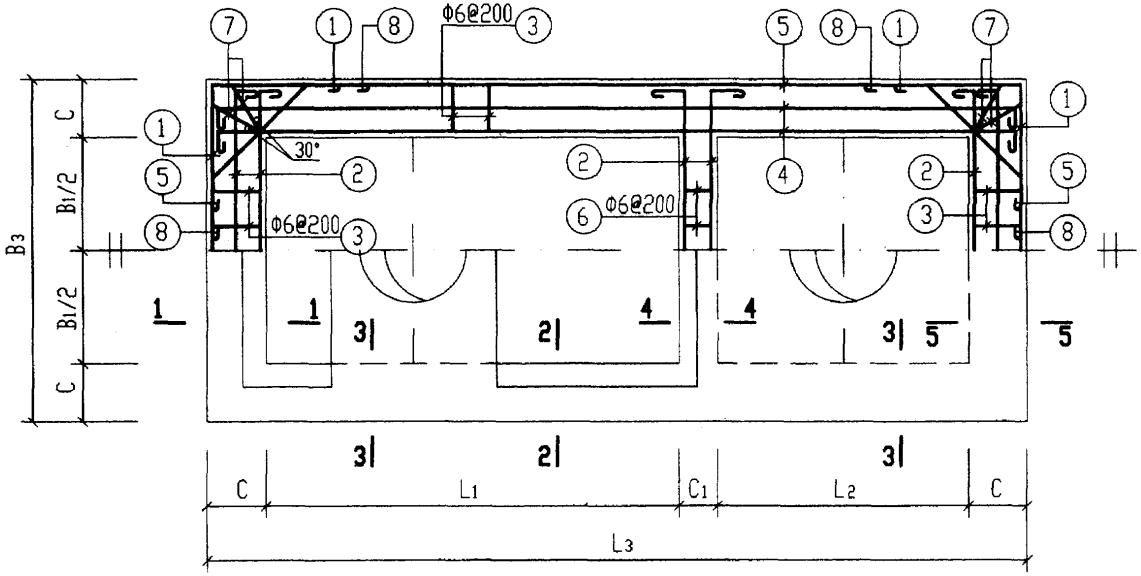

顶部圈梁DQL-I-(2~5)及DQL-II-(2~5)配筋图

顶部圈梁尺寸表

构件号	L_1	L_2	L_3	B_1	B_3	C	C_1
DQL-I-2	3000	1000	4980	750	1490	370	240
DQL-I-3	3000	1000	4980	1000	1740	370	240
DQL-I-4	3000	1000	4980	1500	2240	370	240
DQL-I-5	3000	1000	4980	1500	2240	370	240
DQL-II-2	3000	1000	4980	750	1490	370	240
DQL-II-3	3000	1000	5220	1000	1980	490	240
DQL-II-4	3000	1000	5220	1500	2480	490	240
DQL-II-5	3000	1000	5220	1500	2480	490	240

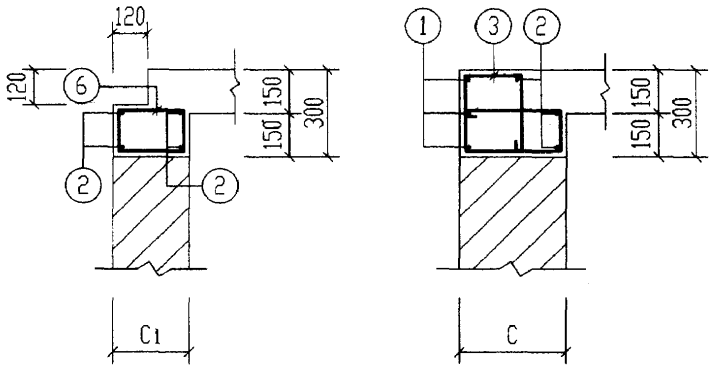

4-4　　5-5

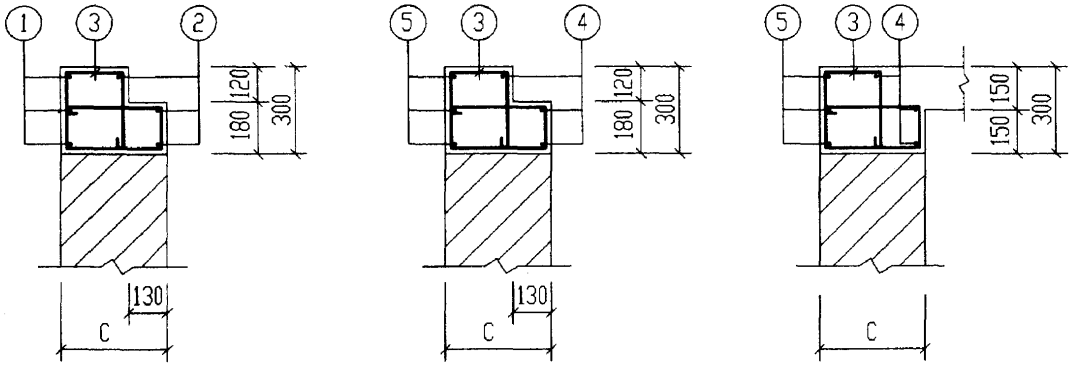

1-1　　2-2　　3-3

说明：

1. 钢筋表及材料表见第25页。
2. 现浇盖板见第36~39页。

2号~5号砖砌化粪池(无覆土) 顶部圈梁DQL-I-(2~5)配筋图(顶面不过汽车)				图集号	02S701
审核	张来斌	校对	王加生	设计	武俊象	页	24

钢筋表

构件号	钢筋编号	简图	直径(mm)	长度(mm)	根数	共长(m)
DQL-I-2	1	360 1420 360	Φ12	2290	6	13.74
	2	100 1420 100	Φ12	1770	10	17.70
	3	230 170 300 110	Φ6	1420	56	79.52
	4	100 4910 100	Φ12	5260	6	31.56
	5	360 4910 360	Φ12	5780	6	34.68
	6	110 170	Φ6	710	5	3.55
	7	230 230 350 110	Φ8	1600	8	12.80
	8	250 850 250 45°	Φ12	1500	8	12.00
DQL-I-3	1	360 1670 360	Φ12	2540	6	15.24
	2	100 1670 100	Φ12	2020	10	20.20
	3	230 170 300 110	Φ6	1420	56	79.52
	4	100 4910 100	Φ12	5260	6	31.56
	5	360 4910 360	Φ12	5780	6	34.68
	6	110 170	Φ6	710	6	4.26
	7	230 230 350 110	Φ8	1600	8	12.80
	8	250 850 250 45°	Φ12	1500	8	12.00
DQL-I-4.5	1	360 2170 360	Φ12	3040	6	18.24
	2	100 2170 100	Φ12	2520	10	25.20
	3	230 170 300 110	Φ6	1420	62	88.04
	4	100 4910 100	Φ12	5260	6	31.56
	5	360 4910 360	Φ12	5780	6	34.68
	6	110 170	Φ6	710	9	6.39
	7	230 230 350 110	Φ8	1600	8	12.80
	8	250 850 250 45°	Φ12	1500	8	12.00

钢筋表

构件号	钢筋编号	简图	直径(mm)	长度(mm)	根数	共长(m)
DQL-II-2	1	360 1420 360	Φ12	2290	6	13.74
	2	100 1420 100	Φ12	1770	10	17.70
	3	230 170 300 110	Φ6	1420	56	79.52
	4	100 4910 100	Φ12	5260	6	31.56
	5	360 4910 360	Φ12	5780	6	34.68
	6	110 170	Φ6	710	5	3.55
	7	230 200 350 110	Φ8	1570	8	12.56
	8	250 850 250 45°	Φ12	1500	8	12.00
DQL-II-3	1	360 1910 360	Φ12	2780	6	16.68
	2	1910	Φ12	2060	10	20.60
	3	230 290 420 110	Φ6	1780	56	99.68
	4	5150	Φ12	5300	6	31.80
	5	360 5150 360	Φ12	6020	6	36.12
	6	110 170	Φ6	710	6	4.26
	7	230 335 570 110	Φ8	2145	8	17.16
	8	250 1190 250 45°	Φ12	1840	8	14.72
DQL-II-4.5	1	360 2410 360	Φ12	3280	6	19.68
	2	2410	Φ12	2560	10	25.60
	3	230 290 420 110	Φ6	1780	62	110.36
	4	5150	Φ12	5300	6	31.80
	5	360 5150 360	Φ12	6020	6	36.12
	6	110 170	Φ6	710	9	6.39
	7	230 335 570 110	Φ8	2145	8	17.16
	8	250 1190 250 45°	Φ12	1840	8	14.72

材料表

构件号	钢筋(kg) Φ6	Φ8	Φ12			合计	混凝土 等级	体积(m^3)
DQL-I-2	18.4	5.1	97.4			121	C25	1.24
DQL-I-3	18.6	5.1	101.0			125		1.30
DQL-I-4	21.0	5.1	108.1			134		1.44
DQL-I-5	21.0	5.1	108.1			134		1.44
DQL-II-2	18.4	5.0	97.4			121	C25	1.24
DQL-II-3	23.1	6.8	106.5			136		1.80
DQL-II-4	25.9	6.8	113.6			146		1.97
DQL-II-5	25.9	6.8	113.6			146		1.97

2号~5号砖砌化粪池(无覆土) 顶部圈梁DQL-II-(2~5)钢筋表及材料表		图集号	02S701
审核	校对	设计	页 25

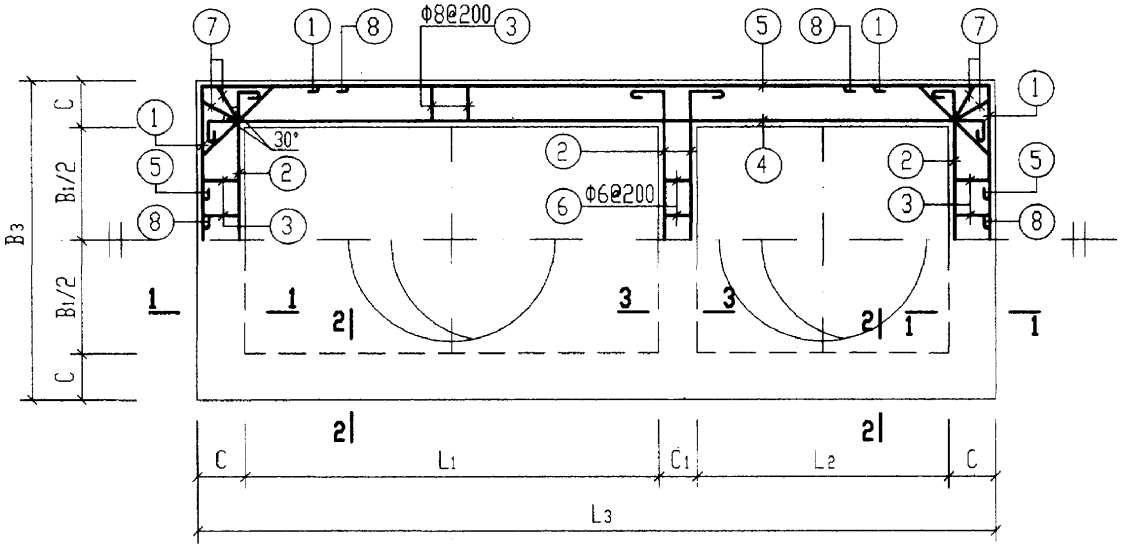

顶部圈梁DQL-I-6及DQL-II-6配筋图

顶部圈梁尺寸表

构件号	L_1	L_2	L_3	B_1	B_3	C	C_1
DQL-I-6	1400	750	2870	750	1230	240	240
DQL-II-6	1400	750	3130	750	1490	370	240

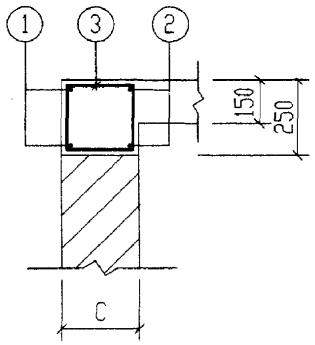

1-1

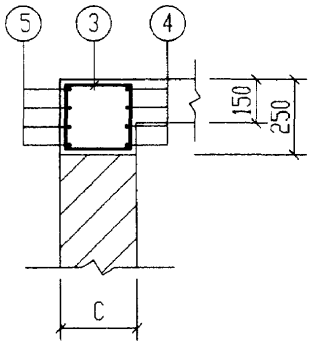

2-2

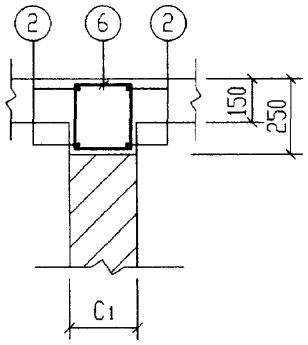

3-3

说明：

1. 钢筋表及材料表见第23页。
2. 现浇盖板见第42页。

1号砖砌化粪池(无覆土) 顶部圈梁DQL-I-II-6配筋图(顶面可过汽车)				图集号	02S701
审核	张秉纲	校对	王应生	设计	刘晓象	页	26

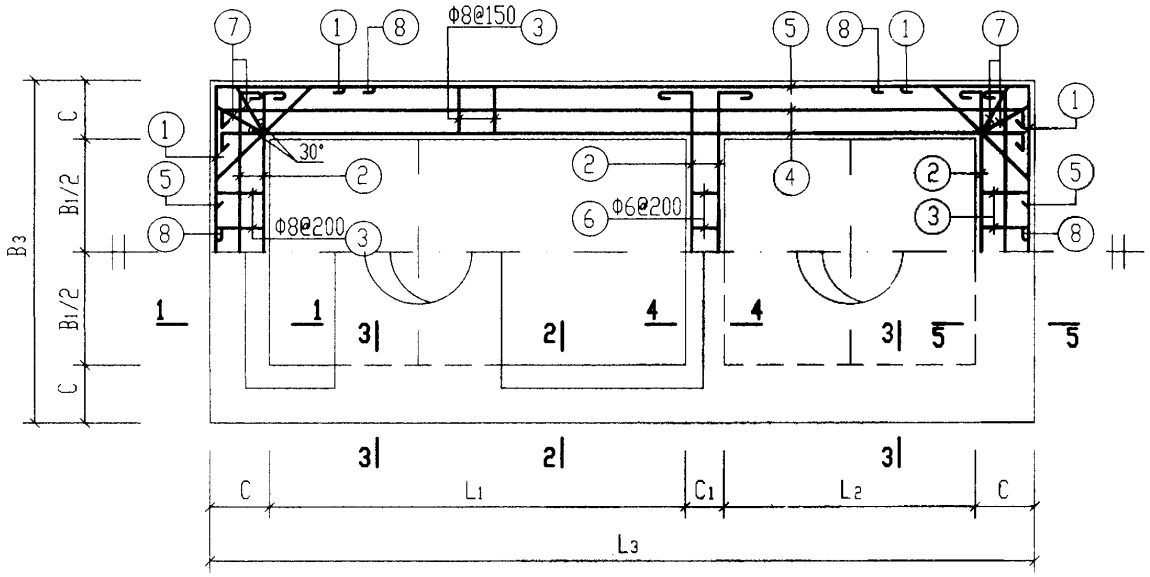

顶部圈梁DQL-I-(7~10)及DQL-II-(7~10)配筋图

顶部圈梁尺寸表

构件号	L_1	L_2	L_3	B_1	B_3	C	C_1
DQL-I-7	3000	1000	4980	750	1490	370	240
DQL-I-8	3000	1000	4980	1000	1740	370	240
DQL-I-9	3000	1000	4980	1500	2240	370	240
DQL-I-10	3000	1000	4980	1500	2240	370	240
DQL-II-7	3000	1000	4980	750	1490	370	240
DQL-II-8	3000	1000	5220	1000	1980	490	240
DQL-II-9	3000	1000	5220	1500	2480	490	240
DQL-II-10	3000	1000	5220	1500	2480	490	240

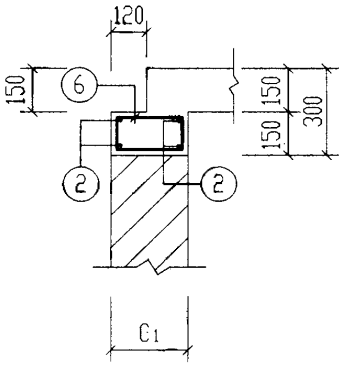

4-4

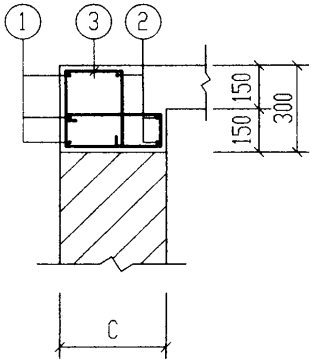

5-5

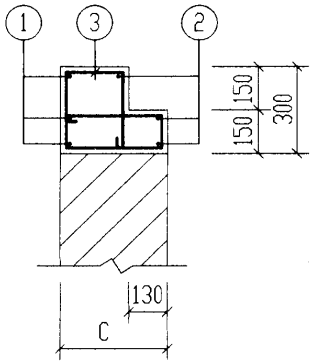

1-1

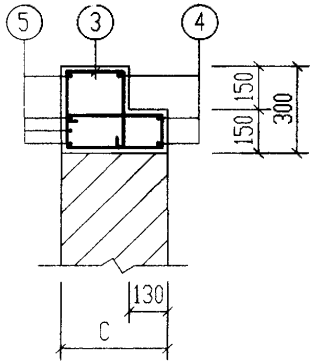

2-2

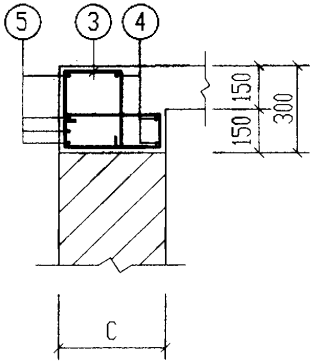

3-3

说明：

1. 钢筋表及材料表见第28、29页。
2. 现浇盖板见第43～46页。

2号～5号砖砌化粪池(无覆土) 顶部圈梁DQL-I-(7~10)配筋图(顶面可过汽车)	图集号	02S701
审核 张来成 校对 王应生 设计 沈彩美	页	27

钢筋表

构件号	钢筋编号	简图	直径(mm)	长度(mm)	根数	共长(m)
DQL-I-7	1	360 1420 360	Φ12	2290	6	13.74
	2	100 1420 100	Φ12	1770	10	17.70
	3	230 170 300 80	Φ8	1410	68	95.88
	4	160 4910 160	Φ14	5230	6	31.38
	5	490 4910 490	Φ14	5890	8	47.12
	6	80 170	Φ6	650	5	3.25
	7	230 230 350 80	Φ8	1570	8	12.56
	8	250 850 250 45°	Φ12	1500	8	12.00
DQL-I-8	1	360 1670 360	Φ12	2540	6	15.24
	2	100 1670 100	Φ12	2020	10	20.20
	3	230 170 300 80	Φ8	1410	74	104.34
	4	160 4910 160	Φ14	5230	6	31.38
	5	490 4910 490	Φ14	5890	8	47.12
	6	80 170	Φ6	650	6	3.90
	7	230 230 350 80	Φ8	1570	8	12.56
	8	250 850 250 45°	Φ12	1500	8	12.00

钢筋表

构件号	钢筋编号	简图	直径(mm)	长度(mm)	根数	共长(m)
DQL-I-9	1	420 2170 420	Φ12	3010	6	18.06
	2	100 2170 100	Φ12	2370	10	23.70
	3	230 170 300 80	Φ8	1410	76	107.16
	4	160 4910 160	Φ14	5230	6	31.38
	5	490 4910 490	Φ14	5890	8	47.12
	6	80 170	Φ6	650	9	5.85
	7	230 230 350 80	Φ8	1570	8	12.56
	8	250 850 250 45°	Φ12	1500	8	12.00
DQL-I-10	1	420 2170 420	Φ12	3010	6	18.06
	2	100 2170 100	Φ12	2370	10	23.70
	3	230 170 300 80	Φ8	1410	76	107.16
	4	230 4910 230	Φ16	5370	6	32.22
	5	560 4910 560	Φ16	6030	8	48.24
	6	80 170	Φ6	650	9	5.85
	7	230 230 350 80	Φ8	1570	8	12.56
	8	250 850 250 45°	Φ12	1500	8	12.00

材料表

构件号	钢筋(kg) Φ6	Φ8	Φ12	Φ12	Φ14	Φ16	合计	混凝土 等级	体积(m^3)
DQL-I-7	0.7	42.8	38.6		95.0		177	C25	1.21
DQL-I-8	0.9	46.2	42.1		95.0		184		1.28
DQL-I-9	1.3	47.3	10.7	37.1	95.0		191		1.40
DQL-I-10	1.3	47.3	10.7	37.1		127.1	224		1.40

2号～5号砖砌化粪池(无覆土) 顶部圈梁DQL-I-(7～10)钢筋表及材料表		图集号	02S701
审核 [illegible] 校对 [illegible] 设计 [illegible]		页	28

钢筋表

构件号	钢筋编号	简图	直径(mm)	长度(mm)	根数	共长(m)
DQL-II-7	1	360 1420 360	Φ12	2290	6	13.74
	2	100 1420 100	Φ12	1770	10	17.70
	3	230 170 300 80	Φ8	1410	68	95.88
	4	160 4910 160	Φ14	5230	6	31.38
	5	490 4910 490	Φ14	5890	8	47.12
	6	80 170	Φ6	650	5	3.25
	7	230 200 350 80	Φ8	1540	8	12.32
	8	250 850 250 45°	Φ12	1500	8	12.00
DQL-II-8	1	360 1910 360	Φ12	2780	6	16.68
	2	1910	Φ12	2060	10	20.60
	3	230 290 420 80	Φ8	1770	74	130.98
	4	100 5150 100	Φ14	5350	6	32.10
	5	490 5150 490	Φ14	6130	8	49.04
	6	80 170	Φ6	650	6	3.90
	7	230 335 570 80	Φ8	2115	8	16.92
	8	250 1190 250 45°	Φ12	1840	8	14.72

钢筋表

构件号	钢筋编号	简图	直径(mm)	长度(mm)	根数	共长(m)
DQL-II-9	1	420 2410 420	Φ12	3250	6	19.50
	2	100 2410 100	Φ12	2610	10	26.10
	3	230 290 420 80	Φ8	1770	76	134.52
	4	100 5150 100	Φ14	5350	6	32.10
	5	490 5150 490	Φ14	6130	8	49.04
	6	80 170	Φ6	650	9	5.85
	7	230 335 570 80	Φ8	2115	8	16.92
	8	250 1190 250 45°	Φ12	1840	8	14.72
DQL-II-10	1	420 2410 420	Φ12	3250	6	19.50
	2	100 2410 100	Φ12	2610	10	26.10
	3	230 290 420 80	Φ8	1770	76	134.52
	4	110 5150 110	Φ16	5370	6	32.22
	5	560 5150 560	Φ16	6270	8	50.16
	6	80 170	Φ6	650	9	5.85
	7	230 335 570 80	Φ8	2115	8	16.92
	8	250 1190 250 45°	Φ12	1840	8	14.72

材料表

构件号	钢筋(kg) Φ6	Φ8	Φ12	Φ12	Φ14	Φ16	合计	混凝土 等级	体积(m^3)
DQL-II-7	0.7	42.7	38.6		95.0		177	C25	1.21
DQL-II-8	0.9	58.4	46.2		98.2		204		1.78
DQL-II-9	1.3	59.8	13.1	40.5	98.2		213		1.94
DQL-II-10	1.3	59.8	13.1	40.5		103.2	218		1.94

2号～5号砖砌化粪池(无覆土) 顶部圈梁DQL-II-(7~10)钢筋表及材料表		图集号	02S701
审核	校对	设计	页 29

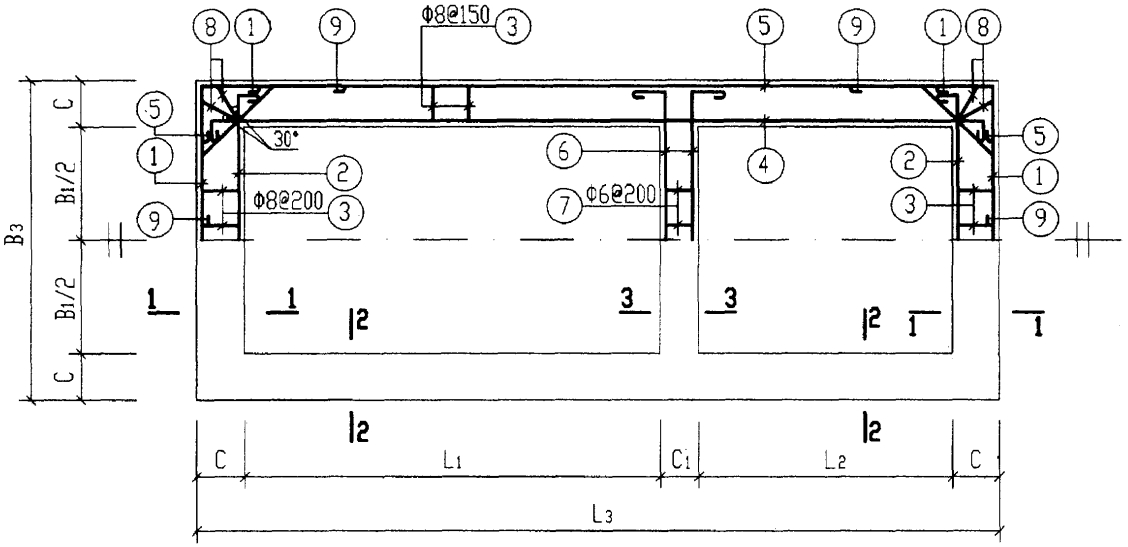

中部圈梁QL-I-(1~5)及QL-II-(1~5)配筋图

中 部 圈 梁 尺 寸 表

构件号	L_1	L_2	L_3	B_1	B_3	C	C_1
QL-I-1	1400	750	2870	750	1230	240	240
QL-I-2	3000	1000	4980	750	1490	370	240
QL-I-3	3000	1000	4980	1000	1740	370	240
QL-I-4	3000	1000	4980	1500	2240	370	240
QL-I-5	3000	1000	4980	1500	2240	370	240
QL-II-1	1400	750	3130	750	1490	370	240
QL-II-2	3000	1000	4980	750	1490	370	240
QL-II-3	3000	1000	5220	1000	1980	490	240
QL-II-4	3000	1000	5220	1500	2480	490	240
QL-II-5	3000	1000	5220	1500	2480	490	240

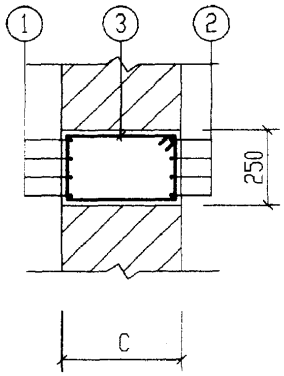

1-1

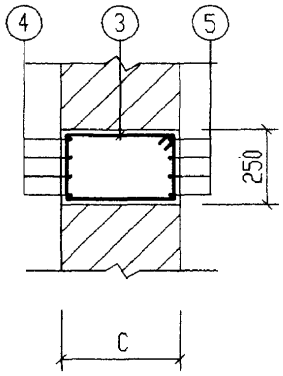

2-2

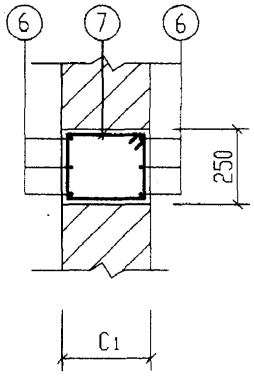

3-3

说明：钢筋表及材料表见第31、32页。

1号～5号砖砌化粪池(无覆土) 中部圈梁QL-$\frac{I}{II}$-(1~5)配筋图					图集号	02S701
审核	张[illegible]	校对	[illegible]	设计	[illegible]	页 30

钢筋表

构件号	钢筋编号	简图	直径(mm)	长度(mm)	根数	共长(m)
QL-I-1	1	360 [1160] 360	Φ12	2030	8	16.24
	2	160 [1160] 160	Φ12	1630	8	13.04
	3	180 [170]	Φ8	850	44	37.40
	4	160 [2800] 160	Φ12	3270	8	26.16
	5	360 [2800] 360	Φ12	3670	8	29.36
	6	160 [1160] 160	Φ12	1630	6	9.78
	7	180 [170]	Φ6	850	5	4.25
	8	180 [200]	Φ8	910	8	7.28
	9	250 480 250 45°	Φ12	1130	8	9.04
QL-I-2	1	420 [1420] 420	Φ12	2260	8	18.08
	2	100 [1420] 100	Φ12	1620	8	12.96
	3	180 [300]	Φ8	1110	68	75.48
	4	100 [4910] 100	Φ12	5110	8	40.88
	5	490 [4910] 490	Φ14	5890	8	47.12
	6	100 [1420] 100	Φ12	1770	6	10.62
	7	180 [170]	Φ6	850	5	4.25
	8	180 [350]	Φ8	1210	8	9.68
	9	250 850 250 45°	Φ12	1500	8	12.00

钢筋表

构件号	钢筋编号	简图	直径(mm)	长度(mm)	根数	共长(m)
QL-I-3	1	420 [1670] 420	Φ12	2510	8	20.08
	2	100 [1670] 100	Φ12	1870	8	14.96
	3	180 [300]	Φ8	1110	70	77.70
	4	100 [4910] 100	Φ12	5110	8	40.88
	5	490 [4910] 490	Φ14	5890	8	47.12
	6	100 [1670] 100	Φ12	2020	6	12.12
	7	180 [170]	Φ6	850	6	5.10
	8	180 [350]	Φ8	1210	8	9.68
	9	250 850 250 45°	Φ12	1500	8	12.00
QL-I-4	1	420 [2170] 420	Φ12	3010	8	24.08
	2	100 [2170] 100	Φ12	2370	8	18.96
	3	180 [300]	Φ8	1110	76	84.36
	4	100 [4910] 100	Φ12	5110	8	40.88
	5	490 [4910] 490	Φ14	5890	8	47.12
	6	100 [2170] 100	Φ12	2520	6	15.12
	7	180 [170]	Φ6	850	9	7.65
	8	180 [350]	Φ8	1210	8	9.68
	9	250 850 250 45°	Φ12	1500	8	12.00

钢筋表

构件号	钢筋编号	简图	直径(mm)	长度(mm)	根数	共长(m)
QL-I-5	1	420 [2170] 420	Φ12	3010	8	24.08
	2	100 [2170] 100	Φ12	2370	8	18.96
	3	180 [300]	Φ8	1110	76	84.36
	4	100 [4910] 100	Φ12	5110	8	40.88
	5	560 [4910] 560	Φ16	6030	8	48.24
	6	100 [2170] 100	Φ12	2520	6	15.12
	7	180 [170]	Φ6	850	9	7.65
	8	180 [350]	Φ8	1210	8	9.68
	9	250 850 250 45°	Φ12	1500	8	12.00

材料表

构件号	钢筋(kg) Φ6	Φ8	Φ12	Φ12	Φ14	Φ16	合计	混凝土 等级	体积(m^3)
QL-I-1	1.0	17.7	92.0				111	C25	0.48
QL-I-2	1.0	33.6	20.1	63.9	57.0		176		1.11
QL-I-3	1.1	34.5	21.4	67.4	57.0		181		1.17
QL-I-4	1.7	37.2	24.1	74.5	57.0		195		1.29
QL-I-5	1.7	37.2	24.1	74.5		76.2	214		1.29

1号～5号砖砌化粪池(无覆土) 中部圈梁QL-I-(1～5)钢筋表及材料表		图集号	02S701
审核	校对	设计	页 31

钢筋表

构件号	钢筋编号	简图	直径(mm)	长度(mm)	根数	共长(m)
QL-II-1	1	360 [1420] 360	Φ12	2290	8	18.32
	2	100 [1420] 100	Φ12	1770	8	14.16
	3	180 [300]	Φ8	1110	44	48.84
	4	100 [3060] 100	Φ12	3410	8	27.28
	5	360 [3060] 360	Φ12	3930	8	31.44
	6	100 [1420] 100	Φ12	1770	6	10.62
	7	180 [170]	Φ6	850	5	4.25
	8	180 [350]	Φ8	1210	8	9.68
	9	250 850 250 45°	Φ12	1500	8	12.00
QL-II-2	1	420 [1420] 420	Φ12	2260	8	18.08
	2	100 [1420] 100	Φ12	1620	8	12.96
	3	180 [300]	Φ8	1110	68	75.48
	4	100 [4910] 100	Φ12	5110	8	40.88
	5	490 [4910] 490	Φ14	5890	8	47.12
	6	100 [1420] 100	Φ12	1770	6	10.62
	7	180 [170]	Φ6	850	5	4.25
	8	180 [350]	Φ8	1210	8	9.68
	9	250 850 250 45°	Φ12	1500	8	12.00

钢筋表

构件号	钢筋编号	简图	直径(mm)	长度(mm)	根数	共长(m)
QL-II-3	1	420 [1910] 420	Φ12	2750	8	22.00
	2	1910	Φ12	1910	8	15.28
	3	180 [420]	Φ8	1350	70	94.50
	4	5150	Φ12	5150	8	41.20
	5	490 [5150] 490	Φ14	6130	8	49.04
	6	1910	Φ12	2060	6	12.36
	7	180 [170]	Φ6	850	6	5.10
	8	180 [490]	Φ8	1490	8	11.92
	9	250 1190 250 45°	Φ12	1840	8	14.72
QL-II-4	1	420 [2410] 420	Φ12	3250	8	26.00
	2	2410	Φ12	2410	8	19.28
	3	180 [420]	Φ8	1350	76	102.60
	4	5150	Φ12	5150	8	41.20
	5	490 [5150] 490	Φ14	6130	8	49.04
	6	2410	Φ12	2560	6	15.36
	7	180 [170]	Φ6	850	9	7.65
	8	180 [490]	Φ8	1490	8	11.92
	9	250 1190 250 45°	Φ12	1840	8	14.72

钢筋表

构件号	钢筋编号	简图	直径(mm)	长度(mm)	根数	共长(m)
QL-II-5	1	420 [2410] 420	Φ12	3250	8	26.00
	2	2410	Φ12	2410	8	19.28
	3	180 [420]	Φ8	1350	76	102.60
	4	5150	Φ12	5150	8	41.20
	5	560 [5150] 560	Φ16	6270	8	50.16
	6	2410	Φ12	2560	6	15.36
	7	180 [170]	Φ6	850	9	7.65
	8	180 [490]	Φ8	1490	8	11.92
	9	250 1190 250 45°	Φ12	1840	8	14.72

材料表

构件号	钢筋(kg) Φ6	Φ8	Φ12	Φ12	Φ14	Φ16	合计	混凝土 等级	体积(m^3)
QL-II-1	1.0	23.1	101.1				125	C25	0.76
QL-II-2	1.0	33.6	20.1	63.9	57.0		176		1.11
QL-II-3	1.1	42.0	24.1	69.7	59.3		196		1.58
QL-II-4	1.7	45.2	26.7	76.8	59.3		210		1.74
QL-II-5	1.7	45.2	26.7	76.8		79.3	230		1.74

1号～5号砖砌化粪池(无覆土)中部圈梁QL-II-(1~5)钢筋表及材料表		图集号	02S701
审核	校对	设计	页 32

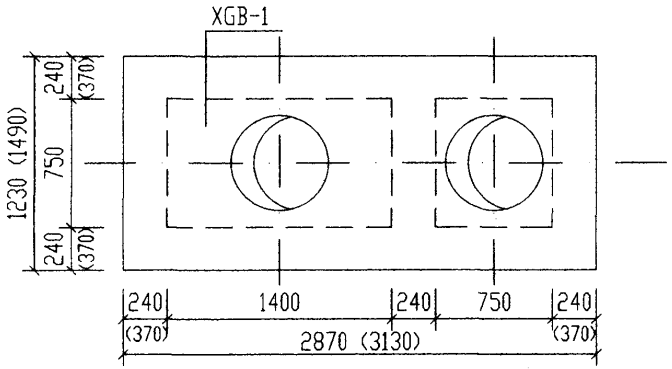

1号化粪池盖板平面布置图

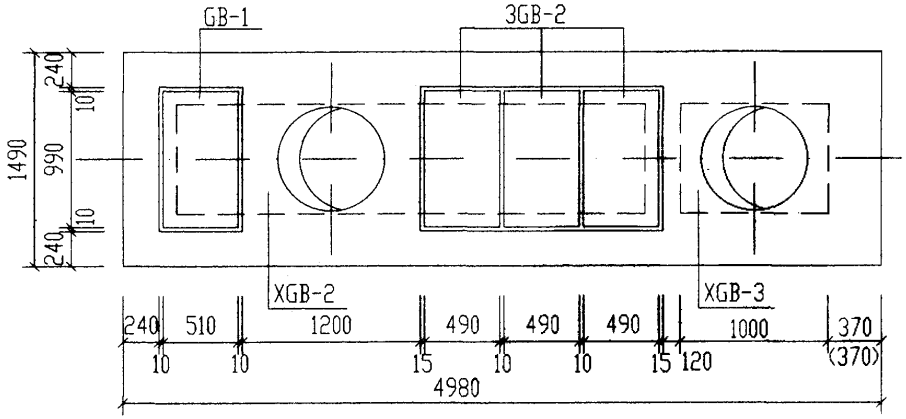

2号化粪池盖板平面布置图

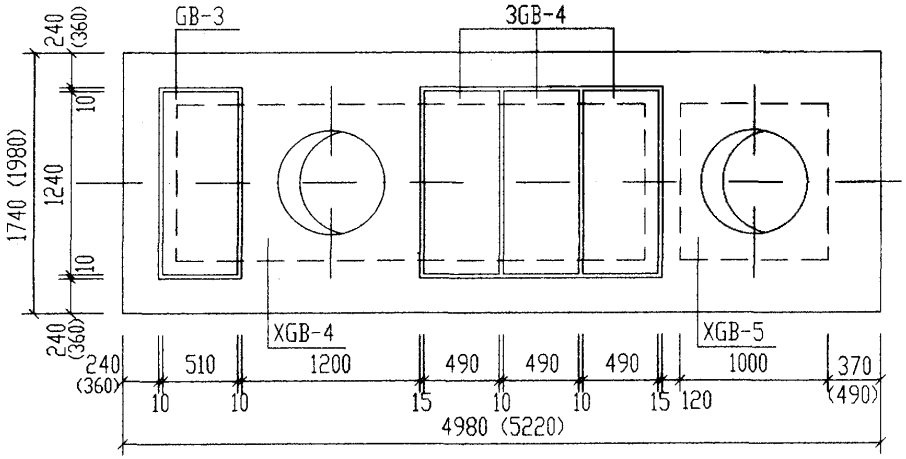

3号化粪池盖板平面布置图

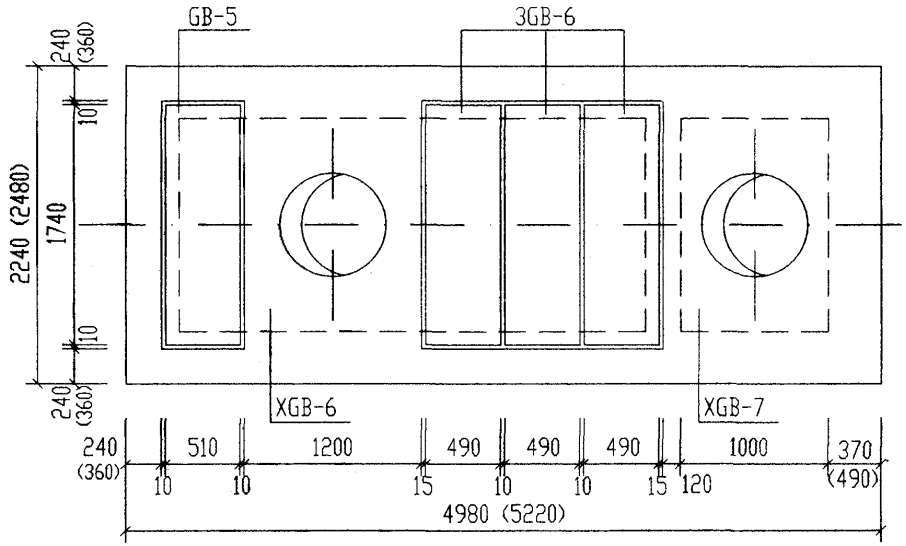

4号、5号化粪池盖板平面布置图

说明：

1. XGB-1～XGB-7为现浇盖板，GB-1～GB-6为预制盖板。
2. 现浇盖板配筋图，钢筋表及材料表见第35～39页。
3. 预制盖板配筋图，钢筋表及材料表见第34页。
4. 括号内的数字用于有地下水，无覆土，顶面不过汽车的1号～5号砖砌化粪池。

1号～5号砖砌化粪池(无覆土) 盖板平面布置图(一)(顶面不过汽车)					图集号	02S701
审核	王金生	校对	王振生	设计	武明秀	页 33

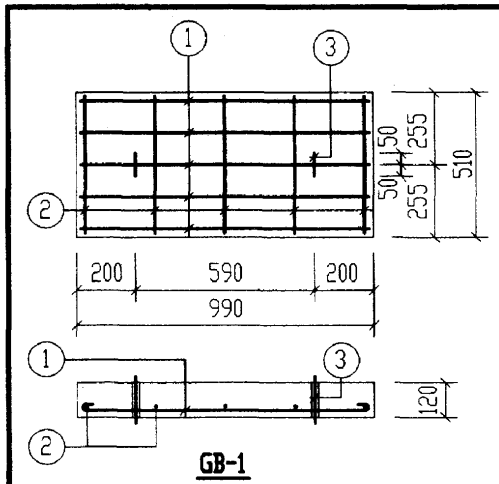

GB-1

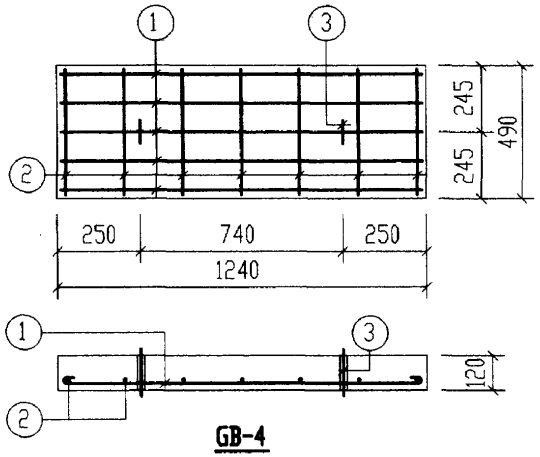

GB-4

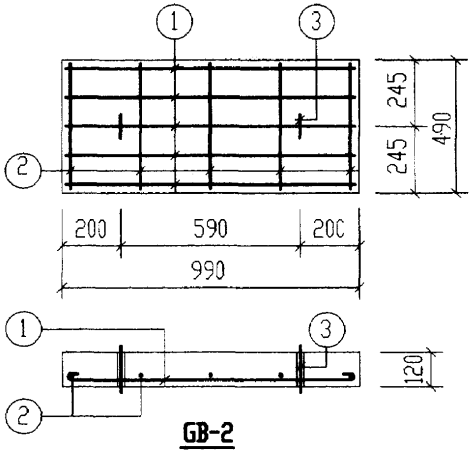

GB-2

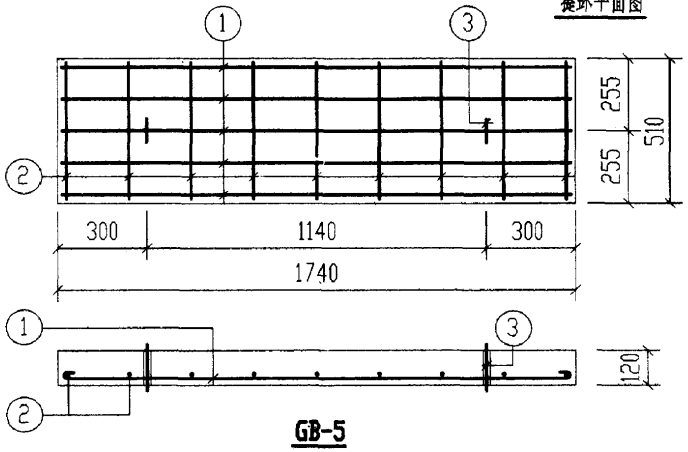

GB-5

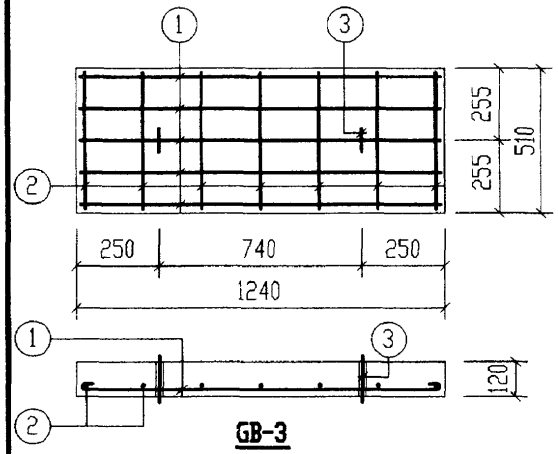

GB-3

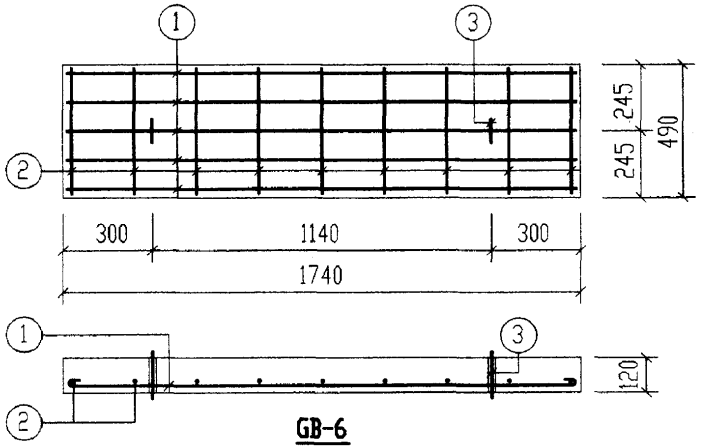

GB-6

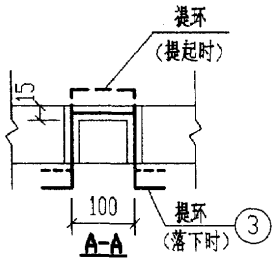

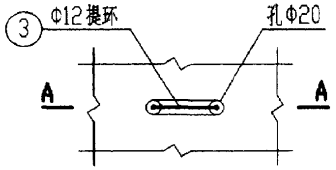

提环平面图

钢筋表

构件号	钢筋编号	简图	直径(mm)	长度(mm)	根数	共长(m)
GB-1	1	920	Φ8	1020	5	5.10
	2	440	Φ6	520	5	2.60
	3	80 180 100 180 80	Φ12	620	2	1.24
GB-2	1	920	Φ8	1020	5	5.10
	2	420	Φ6	500	5	2.50
	3	80 180 100 180 80	Φ12	620	2	1.24
GB-3	1	1170	Φ8	1270	5	6.35
	2	440	Φ6	520	7	3.64
	3	80 180 100 180 80	Φ12	620	2	1.24
GB-4	1	1170	Φ8	1270	5	6.35
	2	420	Φ6	500	7	3.50
	3	80 180 100 180 80	Φ12	620	2	1.24
GB-5	1	1670	Φ10	1800	5	9.00
	2	440	Φ6	520	9	4.68
	3	80 180 100 180 80	Φ12	620	2	1.24
GB-6	1	1670	Φ10	1800	5	9.00
	2	420	Φ6	500	9	4.50
	3	80 180 100 180 80	Φ12	620	2	1.24

每一个构件材料表

构件号	钢筋(kg)						混凝土	
	Φ6	Φ8	Φ10	Φ12		合计	等级	体积(m^3)
GB-1	0.6	2.0		1.1		4	C25	0.062
GB-2	0.6	2.0		1.1		4		0.058
GB-3	0.8	2.5		1.1		4		0.077
GB-4	0.8	2.5		1.1		4		0.073
GB-5	1.0		5.6	1.1		8		0.109
GB-6	1.0		5.6	1.1		8		0.102

1号~5号砖砌化粪池(无覆土)
预制盖板GB-(1~6)配筋图

图集号 02S701

审核 孙玉绍 校对 王龙生 设计 [illegible]

页 34

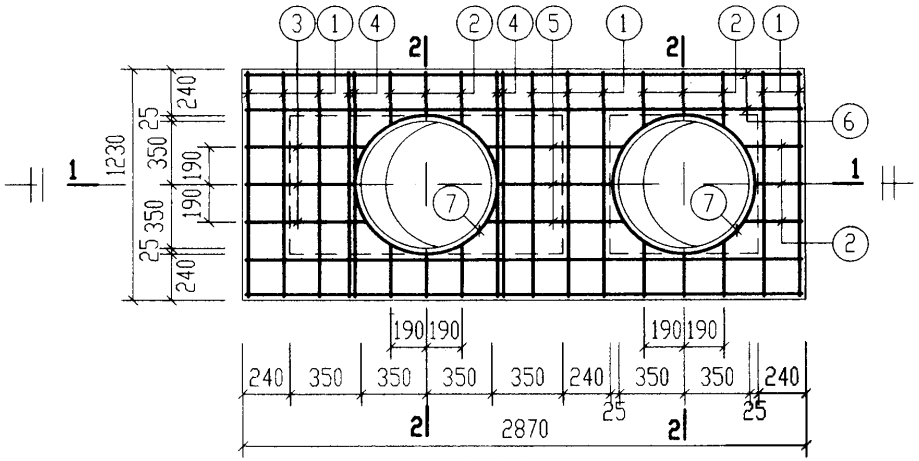

XGB-1
（下层钢筋）

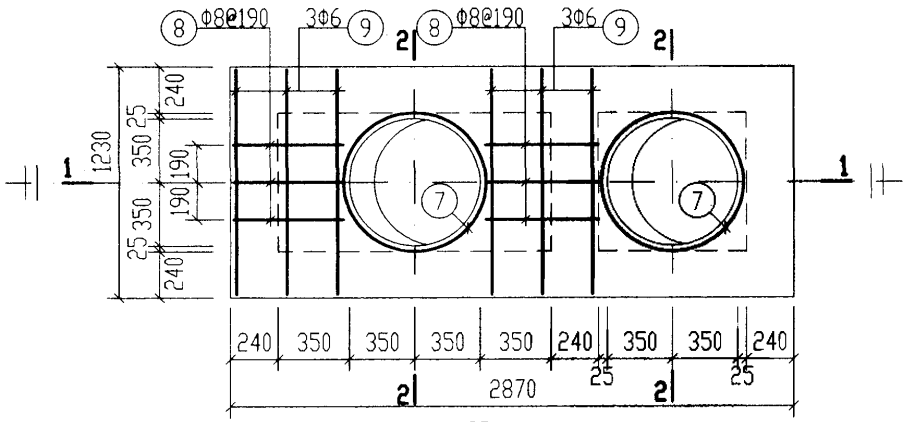

XGB-1
（上层钢筋）

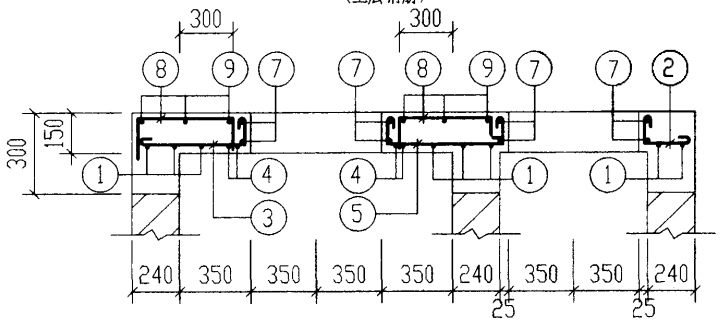

1-1

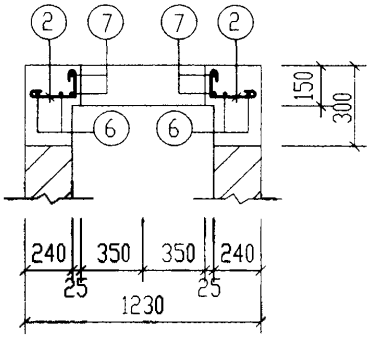

2-2

钢　筋　表

构件号	钢筋编号	简　图	直径(mm)	长度(mm)	根数	共长(m)
XGB-1	1	1160	Φ10	1290	8	10.32
	2	200~250 80	Φ10	410~460	15	6.65
	3	530~580 80	Φ10	740~790	3	2.32
	4	130 1160 130	Φ12	1570	4	6.28
	5	80 560~660 80	Φ10	850~950	3	2.75
	6	2800	Φ10	2930	4	11.72
	7	300 r=390	Φ10	2880	4	11.52
	8	115 530 115	Φ8	760	6	4.56
	9	1160	Φ6	1240	6	7.44

材　料　表

构件号	钢筋(kg)						混凝土	
	Φ6	Φ8	Φ10	Φ12		合计	等级	体积(m^3)
XGB-1	1.7	1.8	27.9	5.6		37	C25	0.13

1号砖砌化粪池(无覆土) 现浇盖板XGB-1配筋图					图集号	02S701
审核	张彩珍	校对	王松生	设计	武湖美	页 35

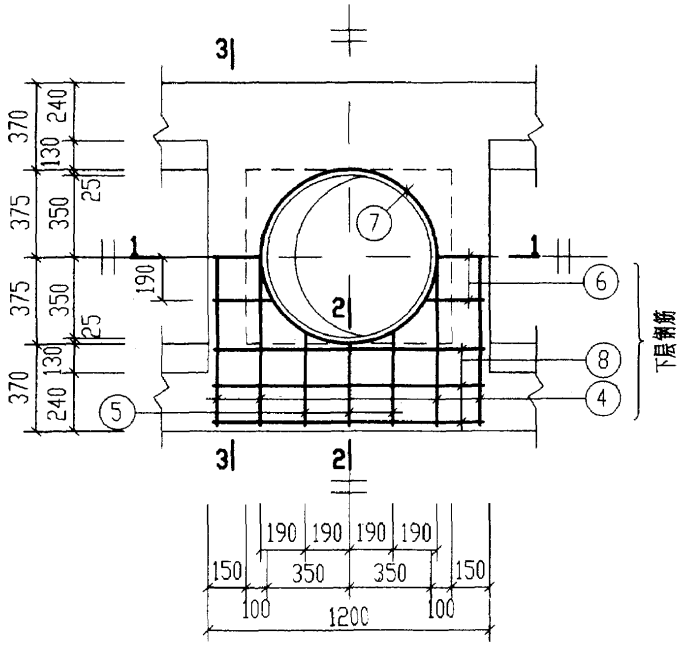

XGB-2

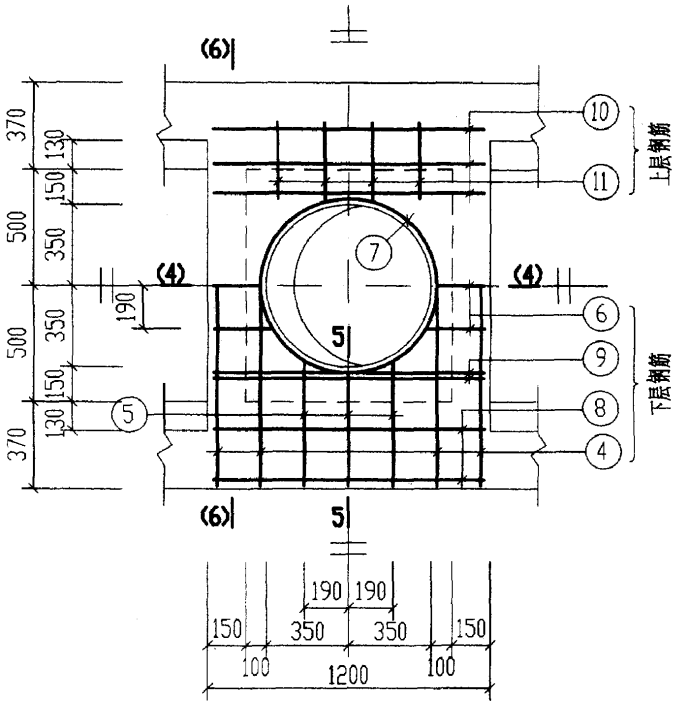

XGB-4

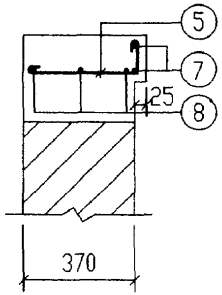

2-2

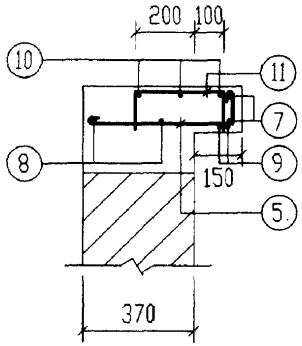

5-5

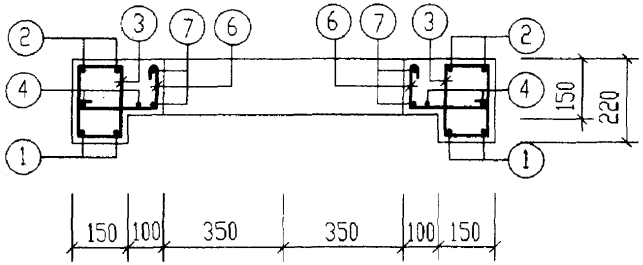

1-1
(4-4)

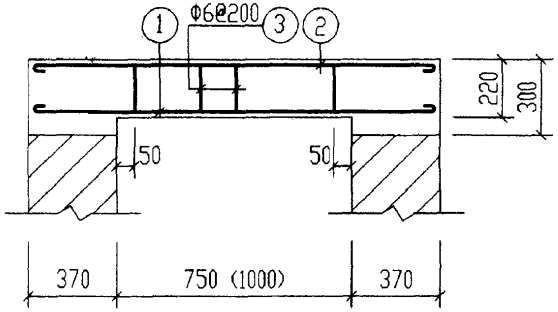

3-3
(6-6)

说明：钢筋表及材料表见第38页。

2号～5号砖砌化粪池(无覆土) 现浇盖板XGB-(2、4)配筋图		图集号	02S701
审核	校对	设计	页 36

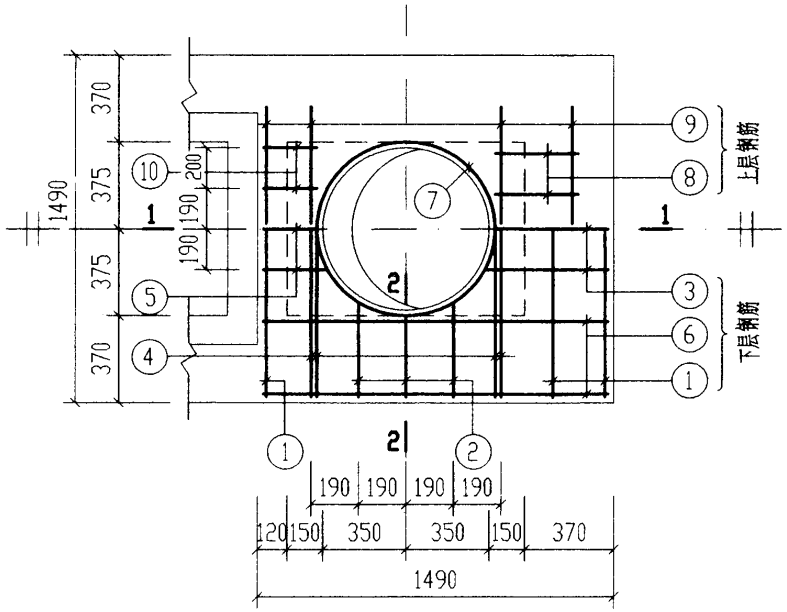

XGB-3

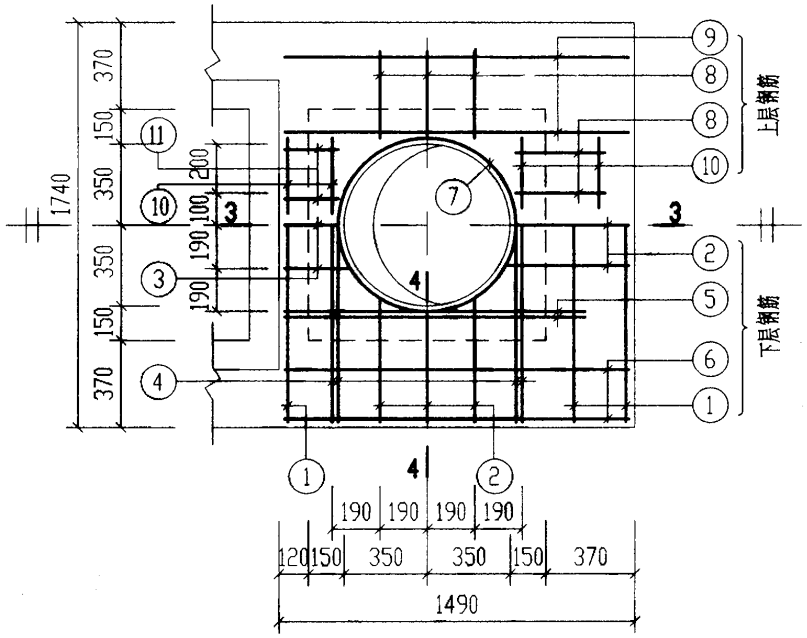

XGB-5

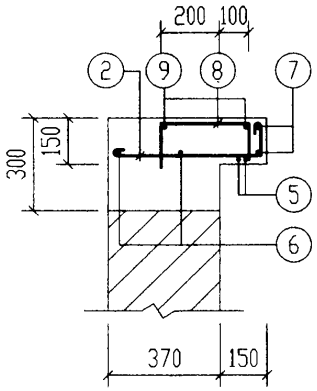

4-4

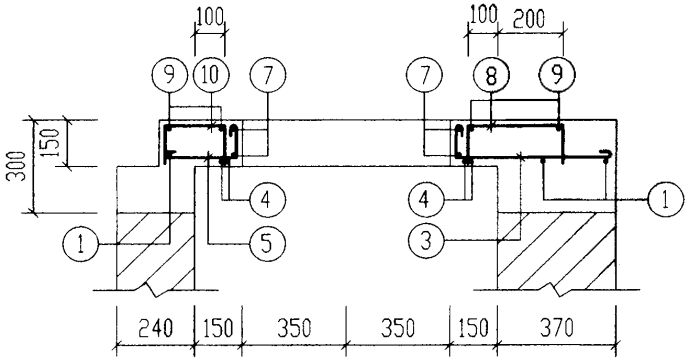

1-1

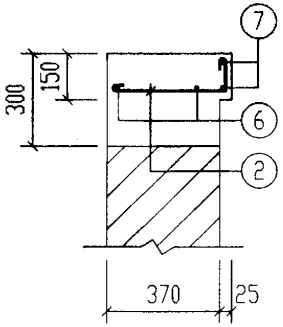

2-2

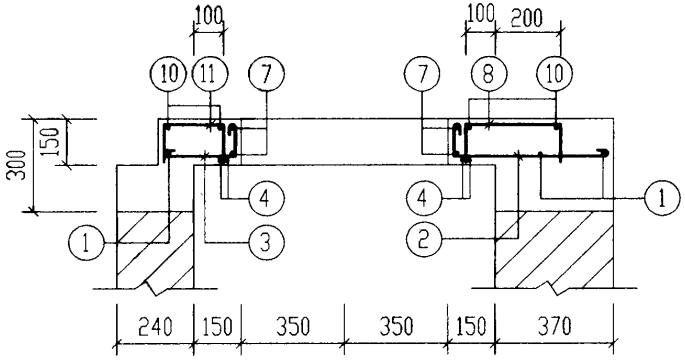

3-3

说明：钢筋表及材料表详见第38页。

2号～5号砖砌化粪池(无覆土) 现浇盖板XGB-(3, 5)配筋图		图集号	02S701
审核 张玉玲	校对 王龙生	设计 武维豪	页 37

钢筋表

构件号	钢筋编号	简图	直径(mm)	长度(mm)	根数	共长(m)
XGB-2	1	1420	Φ12	1570	4	6.28
	2	1420	Φ10	1550	4	6.20
	3	80 150	Φ6	610	8	4.88
	4	1420	Φ10	1550	4	6.20
	5	330~380 80	Φ10	540 ~ 590	6	3.44
	6	190~240 80	Φ10	400 ~ 450	6	2.60
	7	300 r=390	Φ10	2880	2	5.76
	8	1130	Φ10	1260	6	7.56
XGB-3	1	1420	Φ10	1550	3	4.65
	2	330~380 80	Φ10	540 ~ 590	6	3.44
	3	460~500 80	Φ10	670 ~ 710	3	2.09
	4	1420	Φ12	1570	4	6.28
	5	460~500 80	Φ10	670 ~ 710	3	2.09
	6	1420	Φ10	1550	4	6.20
	7	300 r=390	Φ10	2880	2	5.76
	8	115 300 115	Φ8	530	4	2.12
	9	1200	Φ6	1280	4	5.12
	10	115 180 115	Φ8	410	4	1.64

钢筋表

构件号	钢筋编号	简图	直径(mm)	长度(mm)	根数	共长(m)
XGB-4	1	1670	Φ12	1820	4	7.28
	2	1670	Φ10	1800	4	7.20
	3	80 150	Φ6	610	12	7.32
	4	1670	Φ10	1800	4	7.20
	5	460~500 80	Φ10	670 ~710	6	4.18
	6	190~240 80	Φ10	400 ~450	6	2.60
	7	300 r=390	Φ10	2880	2	5.76
	8	1130	Φ10	1260	4	5.04
	9	150 1130 150	Φ12	1580	4	6.32
	10	1130	Φ6	1210	6	7.26
	11	115 300 115	Φ8	530	8	4.24
XGB-5	1	1670	Φ10	1800	3	5.40
	2	460~500 80	Φ10	670 ~710	9	6.27
	3	210~250 80	Φ10	420 ~460	3	1.34
	4	1670	Φ12	1820	4	7.28
	5	130 1170 130	Φ12	1580	4	6.32
	6	1420	Φ10	1550	4	6.20
	7	300 r=390	Φ10	2880	2	5.76
	8	115 300 115	Φ8	530	10	5.30
	9	1420	Φ6	1500	4	6.00
	10	300	Φ6	380	8	3.04
	11	115 180 115	Φ8	410	4	1.64

材料表

构件号	钢筋(kg) Φ6	Φ8	Φ10	Φ12			合计	混凝土 等级	体积(m^3)
XGB-2	1.1		19.6	5.6			26	C25	0.09
XGB-3	1.1	1.5	15.0	5.6			23		0.06
XGB-4	3.2	1.7	19.7	12.1			37		0.14
XGB-5	2.0	2.7	15.4	12.1			32		0.09

2号～5号砖砌化粪池(无覆土) 现浇盖板XGB-(2～5)钢筋表及材料表				图集号	02S701
审核	校对	设计		页	38

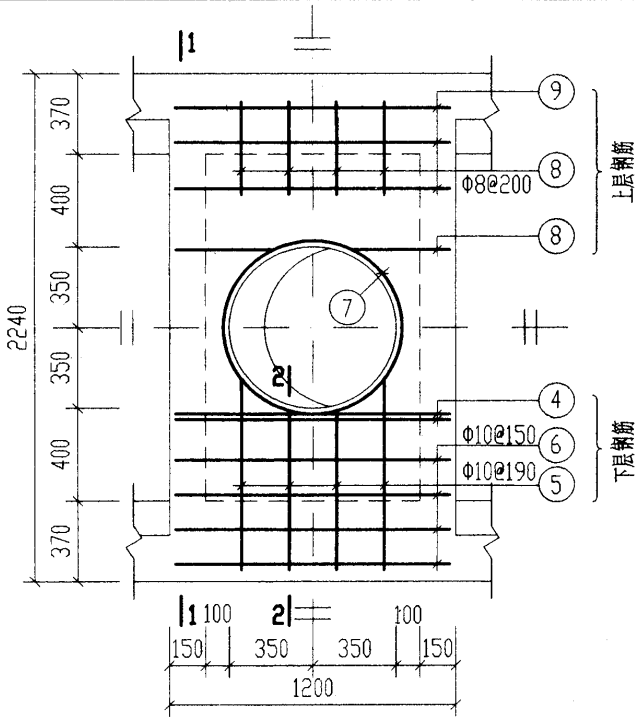

XGB-6

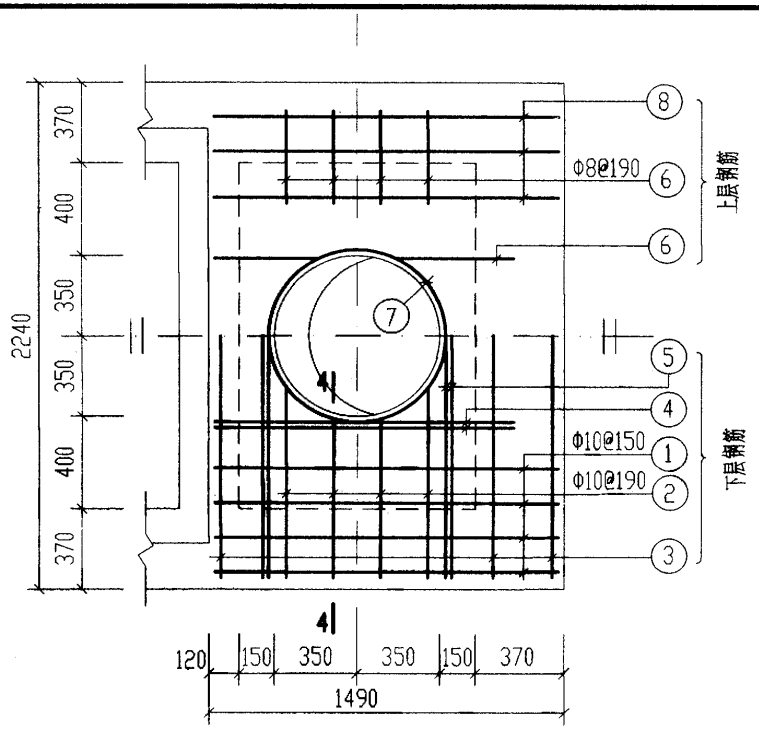

XGB-7

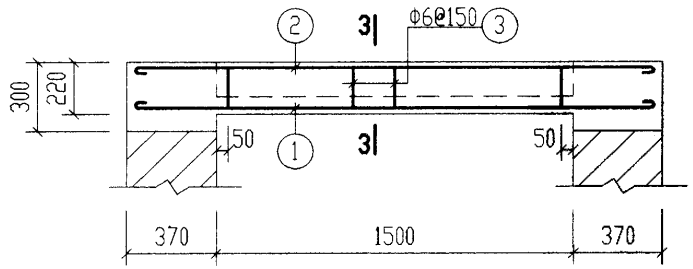

1-1

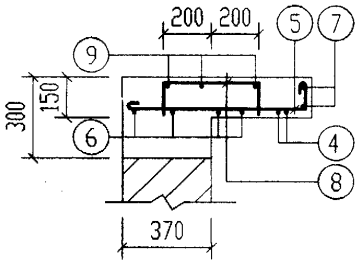

2-2

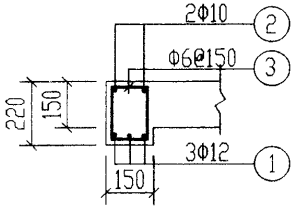

3-3

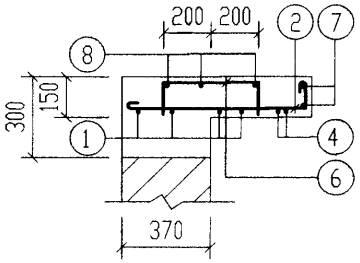

4-4

钢筋表

构件号	钢筋编号	简图	直径(mm)	长度(mm)	根数	共长(m)
XGB-6	1	2170	Φ12	2320	6	13.92
	2	2170	Φ10	2300	4	9.20
	3	80 150	Φ6	610	20	12.20
	4	150 1130 150	Φ12	1580	4	6.32
	5	720～830 80	Φ10	930～1040	8	7.88
	6	1130	Φ10	1260	8	10.08
	7	300 r=390	Φ10	2880	2	5.76
	8	115 400 115	Φ8	630	12	7.56
	9	1130	Φ6	1210	6	7.26
XGB-7	1	1420	Φ10	1550	8	12.40
	2	720～830 80	Φ10	930～1040	8	7.88
	3	2170	Φ10	2300	3	6.90
	4	130 1170 130	Φ12	1580	4	6.32
	5	2170	Φ12	2320	4	9.28
	6	115 400 115	Φ8	630	12	7.56
	7	300 r=390	Φ10	2880	2	5.76
	8	1420	Φ6	1500	6	9.00

材料表

构件号	钢筋(kg) Φ6	Φ8	Φ10	Φ12		合计	混凝土 等级	体积(m^3)
XGB-6	4.3	3.0	20.3	18.0		46	C25	0.24
XGB-7	2.0	3.0	20.3	13.9		39		0.17

2号～5号砖砌化粪池(无覆土) 现浇盖板XGB-(6, 7)配筋图		图集号	02S701
审核 [illegible] 校对 王[illegible] 设计 [illegible]		页	39

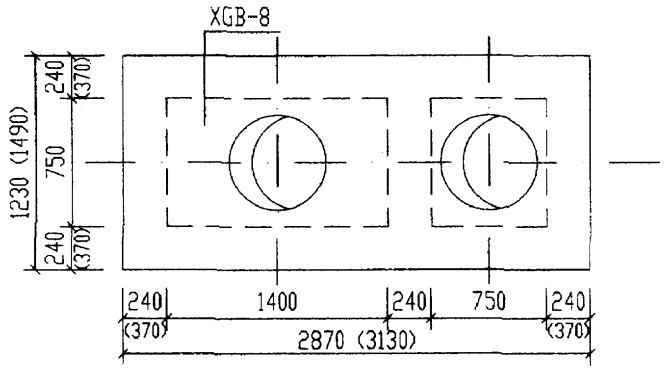

1号化粪池盖板平面布置图

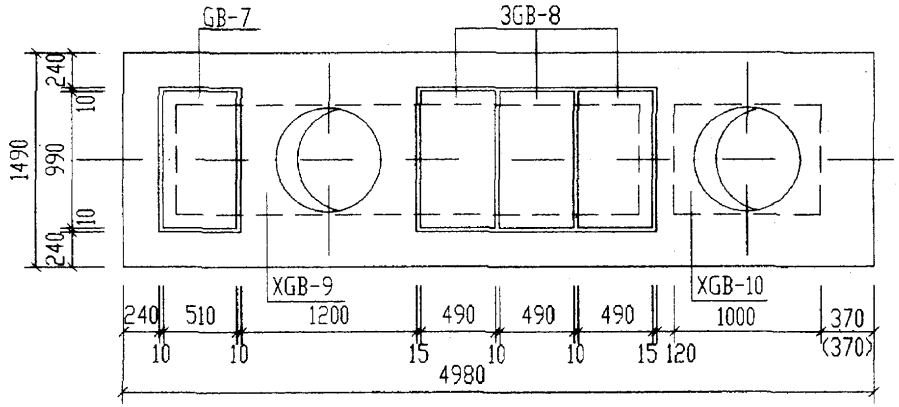

2号化粪池盖板平面布置图

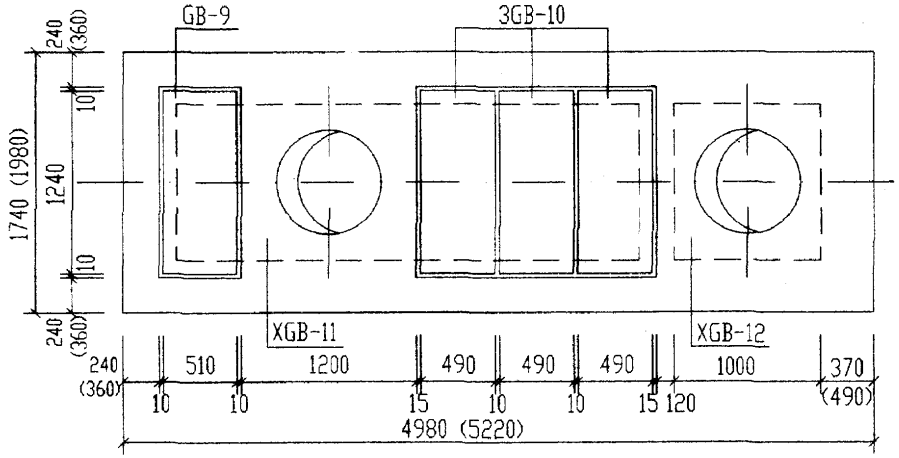

3号化粪池盖板平面布置图

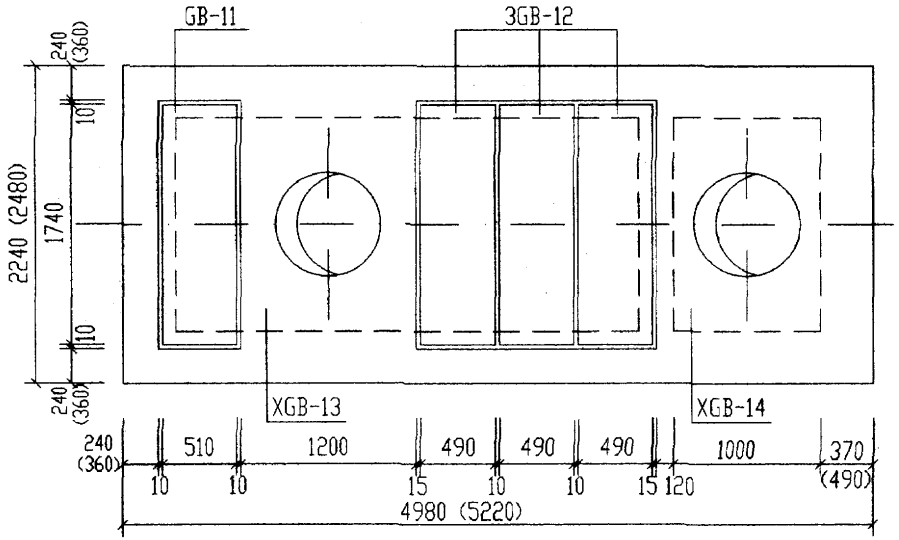

4号、5号化粪池盖板平面布置图

说明：

1. XGB-8～XGB-14为现浇盖板，GB-7～GB-12为预制盖板。
2. 现浇盖板配筋图，钢筋表及材料表见第42～46页。
3. 预制盖板配筋图，钢筋表及材料表见第41页。
4. 括号内的数字用于有地下水，无覆土，顶面可过汽车的1号～5号砖砌化粪池。

1号～5号砖砌化粪池(无覆土)盖板平面布置图(二)(顶面可过汽车)					图集号	02S701
审核	张玉琢	校对	王九生	设计	刘明亮	页	40

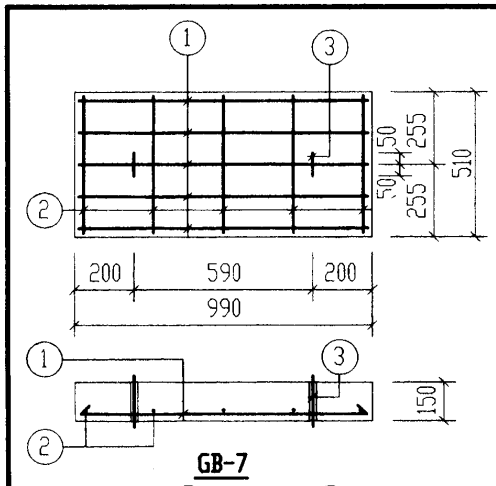

GB-7

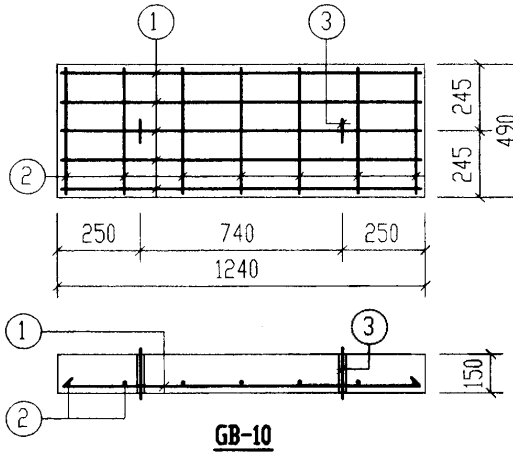

GB-10

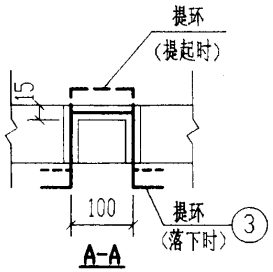

A-A

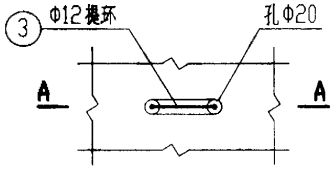

提环平面图

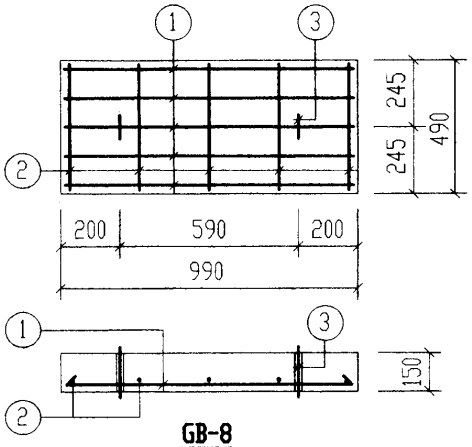

GB-8

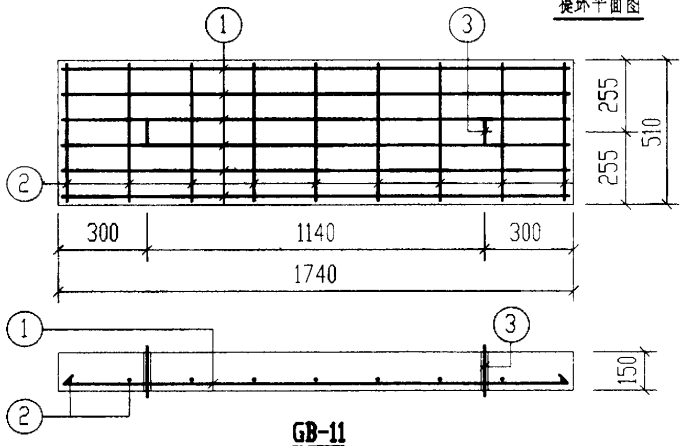

GB-11

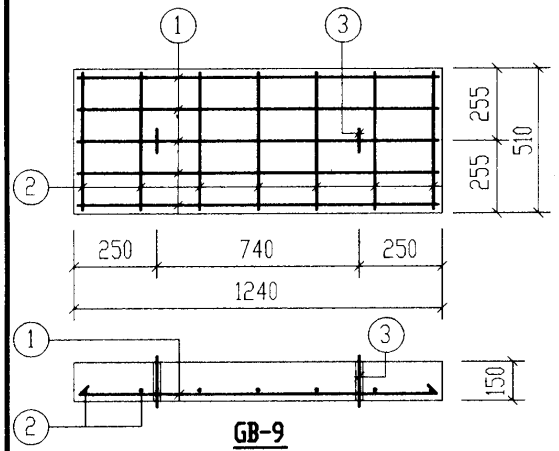

GB-9

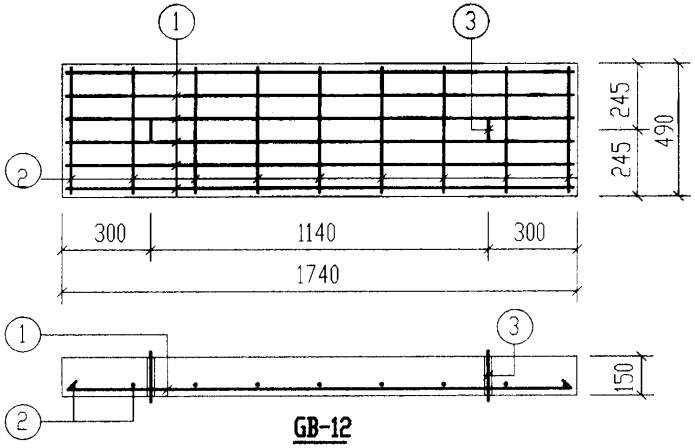

GB-12

钢筋表

构件号	钢筋编号	简图	直径(mm)	长度(mm)	根数	共长(m)
GB-7	1	920	Φ14	920	5	4.60
	2	440	Φ6	520	5	2.60
	3	80 210 100 210 80	Φ12	680	2	1.36
GB-8	1	920	Φ14	920	5	4.60
	2	420	Φ6	500	5	2.50
	3	80 210 100 210 80	Φ12	680	2	1.36
GB-9	1	1170	Φ16	1170	5	5.85
	2	440	Φ6	520	7	3.64
	3	80 210 100 210 80	Φ12	680	2	1.36
GB-10	1	1170	Φ16	1170	5	5.85
	2	420	Φ6	500	7	3.50
	3	80 210 100 210 80	Φ12	680	2	1.36
GB-11	1	1670	Φ20	1670	6	10.02
	2	440	Φ10	570	9	5.13
	3	80 210 100 210 80	Φ12	680	2	1.36
GB-12	1	1670	Φ20	1670	6	10.02
	2	420	Φ10	550	9	4.95
	3	80 210 100 210 80	Φ12	680	2	1.36

每一个构件材料表

构件号	钢筋(kg)							混凝土	
	Φ6	Φ10	Φ12	Φ14	Φ16	Φ20	合计	等级	体积(m^3)
GB-7	0.6		1.2	5.6			7	C25	0.077
GB-8	0.6		1.2	5.6			7		0.073
GB-9	0.8		1.2		9.2		11		0.097
GB-10	0.8		1.2		9.2		11		0.091
GB-11		3.2	1.2			25.0	29		0.136
GB-12		3.1	1.2			25.0	29		0.128

1号～5号砖砌化粪池(无覆土)预制盖板GB-(7～12)配筋图				图集号	02S701
审核	校对	设计		页	41

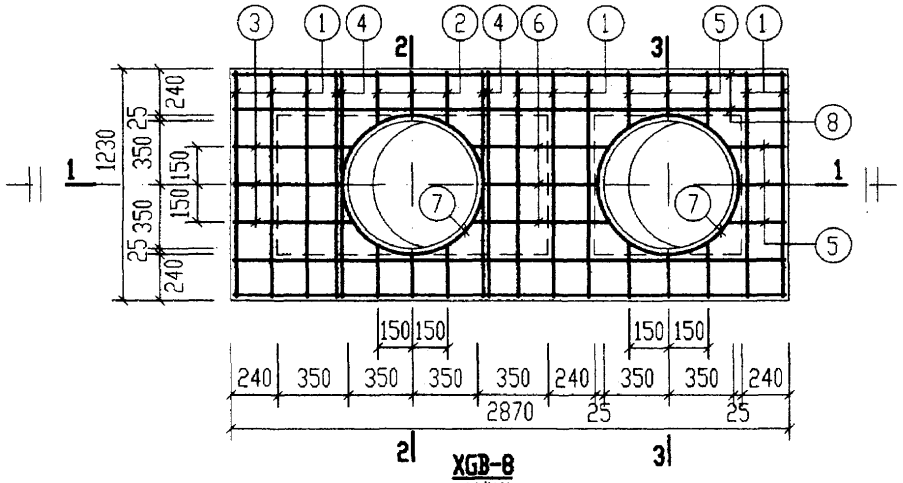

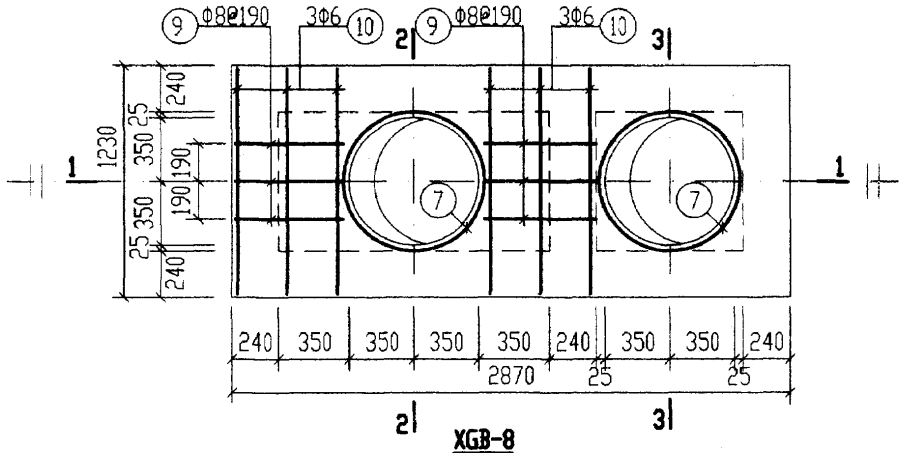

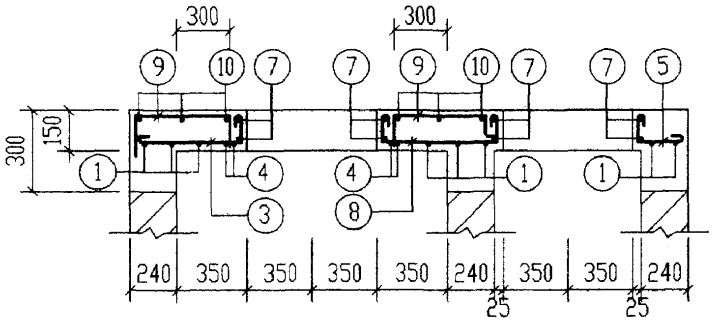

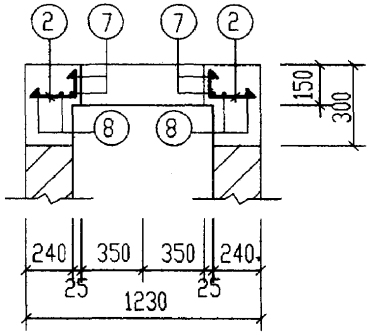

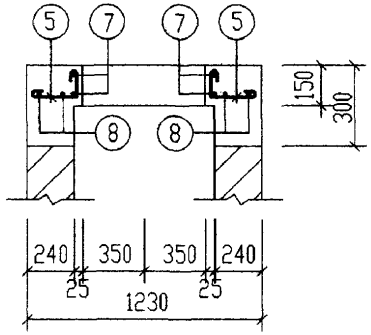

钢 筋 表

构件号	钢筋编号	简图	直径(mm)	长度(mm)	根数	共长(m)
XGB-8	1	1160	Φ12	1160	8	9.28
	2	200~230 (80)	Φ12	280~310	6	1.80
	3	530~560 (80)	Φ10	740~770	3	2.28
	4	(260) 1160 (260)	Φ14	1680	4	6.72
	5	200~230 (80)	Φ10	410~440	9	3.87
	6	(80) 550~610 (80)	Φ10	840~900	3	2.64
	7	(300) r=390	Φ10	2880	4	11.52
	8	2800	Φ10	2930	4	11.72
	9	(115) 500 (115)	Φ8	730	6	4.38
	10	1160	Φ6	1240	6	7.44

材 料 表

构件号	钢筋(kg)						混凝土	
	Φ6	Φ8	Φ10	Φ12	Φ14	合计	等级	体积(m^3)
XGB-8	1.7	1.7	19.8	9.8	8.1	41	C25	0.13

1号砖砌化粪池(无覆土) 现浇盖板XGB-8配筋图		图集号	02S701
审核	校对	设计	页 42

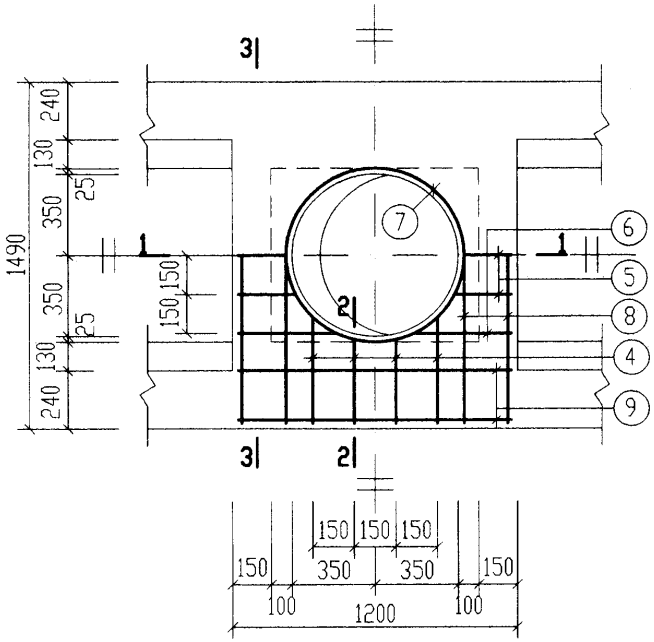

XGB-9

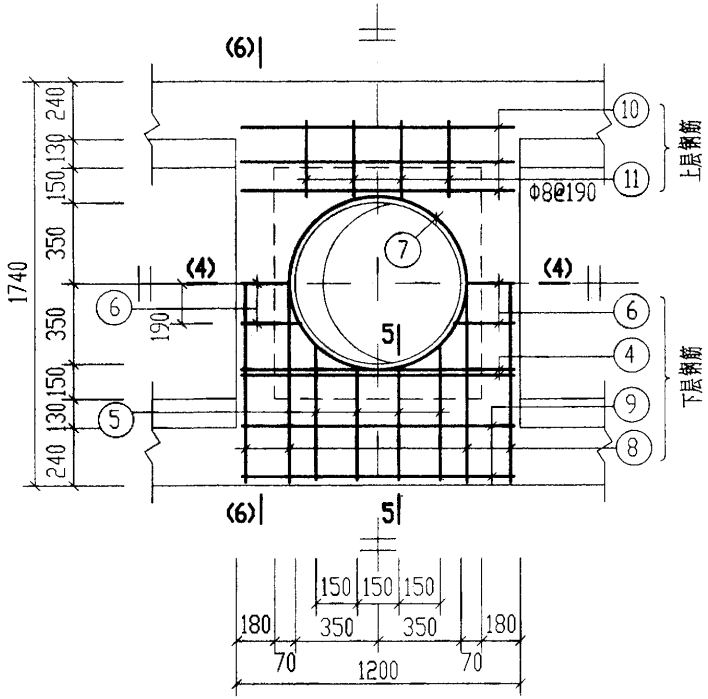

XGB-11

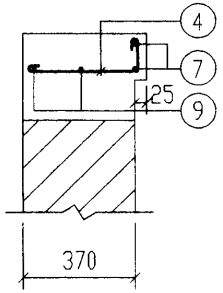

2-2

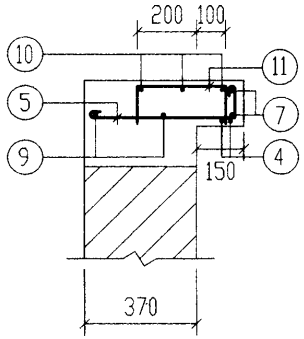

5-5

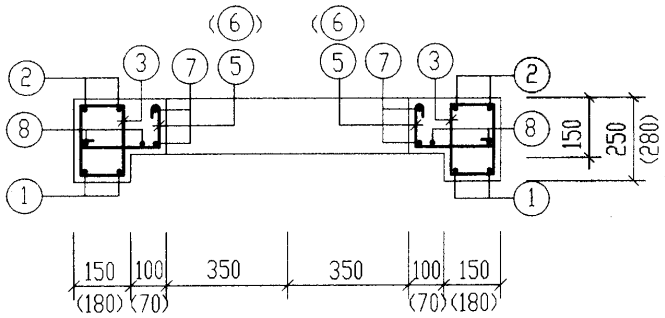

1-1
(4-4)
（括号内数字用于4-4剖面）

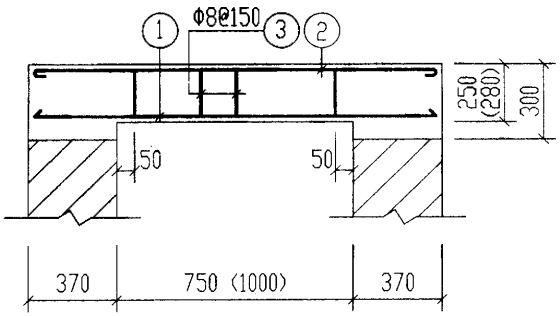

3-3
(6-6)
（括号内数字用于6-6剖面）

说明：钢筋表及材料表见第45页。

2号～5号砖砌化粪池（无覆土）现浇盖板XGB-(9, 11)配筋图				图集号	02S701
审核	张玉琴	校对	王龙生	设计	武明英	页	43

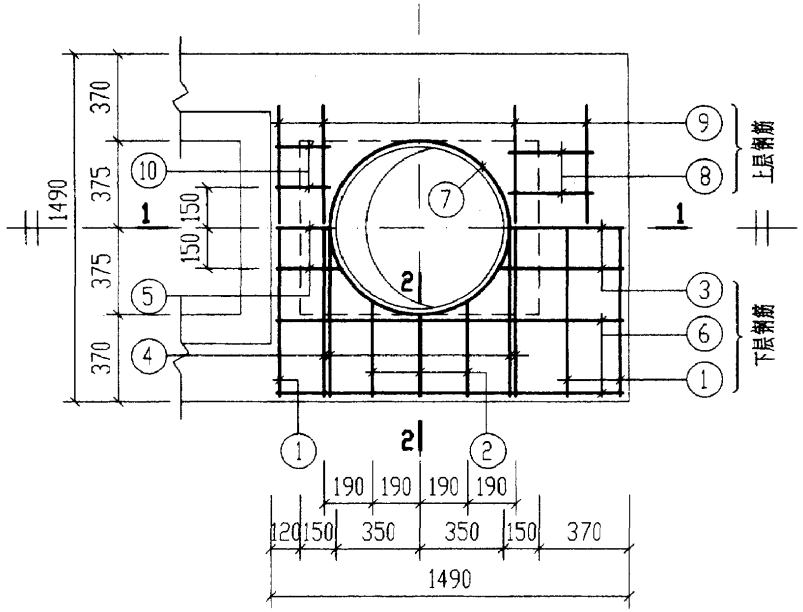

XGB-10

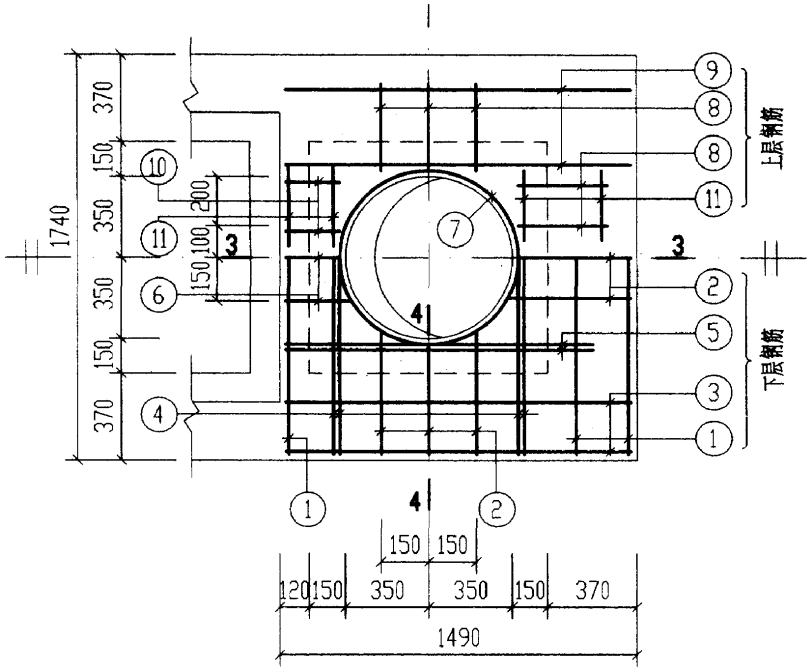

XGB-12

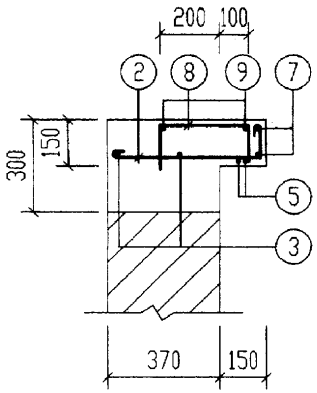

4-4

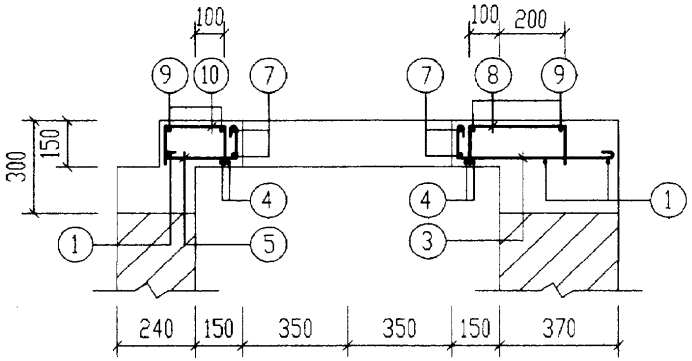

1-1

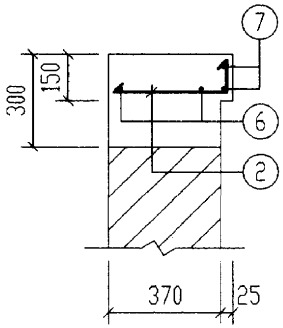

2-2

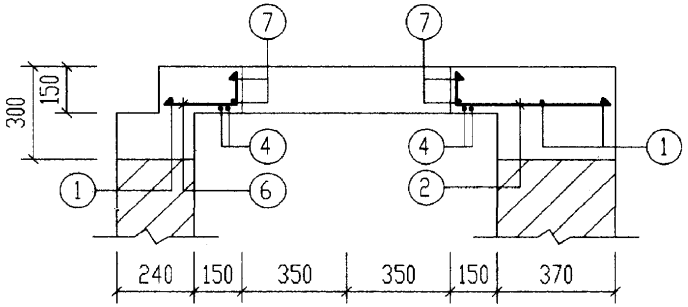

3-3

说明：钢筋表及材料表见第45页。

2号～5号砖砌化粪池(无覆土) 现浇盖板XGB-(10, 12)配筋图		图集号	02S701
审核 张英杰	校对 王龙生	设计 武晓英	页 44

钢筋表

构件号	钢筋编号	简图	直径(mm)	长度(mm)	根数	共长(m)
XGB-9	1	1420	Φ20	1420	4	5.68
	2	1420	Φ10	1550	4	6.20
	3	80 180	Φ8	670	10	6.70
	4	340~400 80	Φ10	550~610	8	4.64
	5	190~220 80	Φ10	400~430	6	2.52
	6	330 80	Φ10	540	4	2.16
	7	300 r=390	Φ10	2880	2	5.76
	8	1420	Φ10	1550	4	6.20
	9	1130	Φ10	1260	4	5.04
XGB-10	1	1420	Φ12	1420	3	4.26
	2	330~380 80	Φ12	410~460	6	2.66
	3	460~490 80	Φ10	670~700	3	2.07
	4	130 1420 130	Φ14	1680	4	6.72
	5	210~240 80	Φ10	420~450	3	1.32
	6	1420	Φ10	1550	4	6.20
	7	300 r=390	Φ10	2880	2	5.76
	8	115 300 115	Φ8	530	4	2.12
	9	1100	Φ6	1180	4	4.72
	10	115 180 115	Φ8	410	4	1.64

钢筋表

构件号	钢筋编号	简图	直径(mm)	长度(mm)	根数	共长(m)
XGB-11	1	1670	Φ20	1670	4	6.68
	2	1670	Φ10	1800	4	7.20
	3	110 210	Φ8	790	14	11.06
	4	280 1130 280	Φ14	1690	4	6.76
	5	470~530 80	Φ10	680~740	8	5.68
	6	190~240 80	Φ12	270~320	6	1.82
	7	300 r=390	Φ10	2880	2	5.76
	8	1670	Φ10	1800	4	7.20
	9	1130	Φ12	1130	4	4.52
	10	1130	Φ6	1210	6	7.26
	11	115 300 115	Φ8	530	8	4.24
XGB-12	1	1670	Φ10	1800	3	5.40
	2	460~490 80	Φ12	540~570	9	5.04
	3	1420	Φ10	1550	4	6.20
	4	100 1670 100	Φ14	1870	4	7.48
	5	260 1160 260	Φ14	1680	4	6.72
	6	210~240 80	Φ12	290~320	3	0.93
	7	300 r=390	Φ10	2880	2	5.76
	8	115 300 115	Φ8	530	10	5.30
	9	1420	Φ6	1500	4	6.00
	10	115 180 115	Φ8	410	4	1.64
	11	300	Φ6	380	8	3.04

材料表

构件号	钢筋(kg) Φ6	Φ8	Φ10	Φ12	Φ14	Φ20	合计	混凝土 等级	体积(m^3)
XGB-9		2.7	20.1			14.0	37	C25	0.10
XGB-10	1.1	1.5	9.5	6.1	8.1		26		0.06
XGB-11	1.6	6.0	15.9	5.6	8.2	16.5	54		0.17
XGB-12	2.0	2.7	10.7	5.3	17.2		38		0.09

2号~5号砖砌化粪池(无覆土)现浇盖板XGB-(9~12)钢筋表及材料表				图集号	02S701
审核	校对	设计		页	45

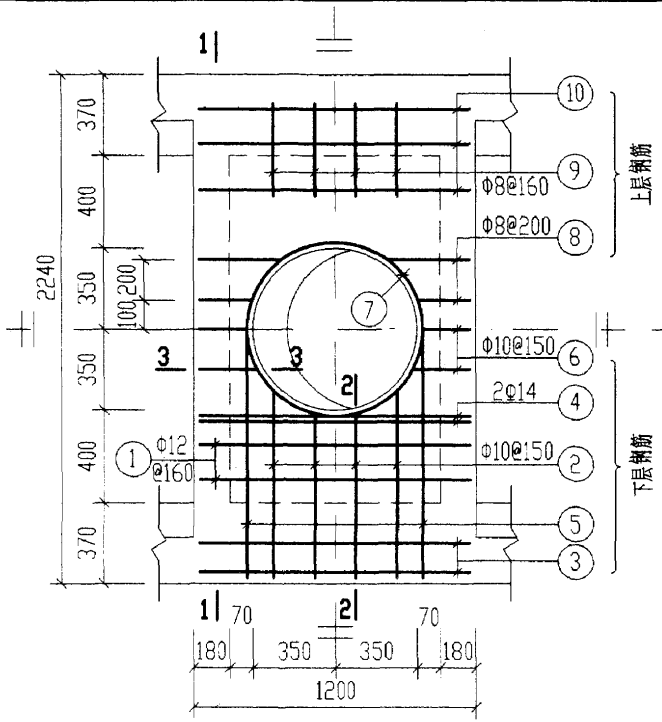

XGB-13

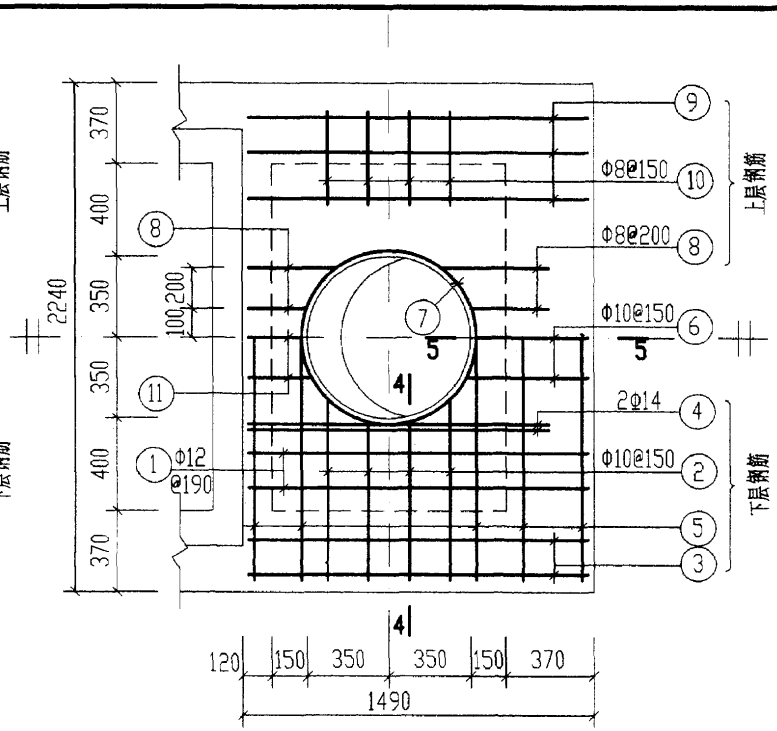

XGB-14

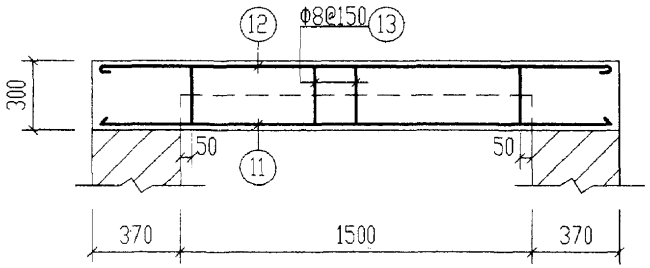

1-1

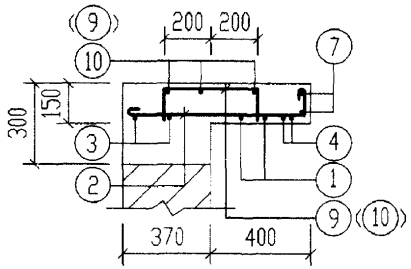

2-2(4-4)

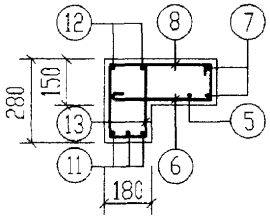

3-3

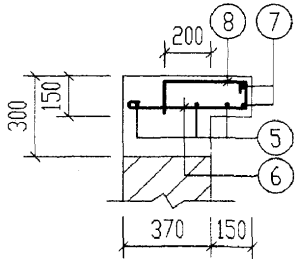

5-5

钢筋表

构件号	钢筋编号	简图	直径(mm)	长度(mm)	根数	共长(m)
XGB-13	1	1130	Φ12	1130	4	4.52
	2	720 (780) 80	Φ10	930 (990)	8	7.68
	3	1130	Φ10	1260	4	5.04
	4	280 1130 280	Φ14	1690	4	6.76
	5	2170	Φ10	2300	2	4.60
	6	190 (220) 80	Φ10	400 (430)	6	2.52
	7	300 r=390	Φ10	2880	2	5.76
	8	115 200 (330) 115	Φ8	430 (560)	8	3.96
	9	115 400 115	Φ8	630	8	5.04
	10	1130	Φ6	1210	6	7.26
	11	2170	Φ20	2170	6	13.02
	12	2170	Φ10	2300	4	9.20
	13	110 210	Φ8	790	20	15.80
XGB-14	1	1420	Φ12	1420	4	5.68
	2	720 (780) 80	Φ10	930 (990)	8	7.68
	3	1420	Φ10	1550	4	6.20
	4	260 1170 260	Φ14	1690	4	6.76
	5	2170	Φ10	2300	5	11.50
	6	460 (490) 80	Φ10	670 (700)	3	2.07
	7	300 r=390	Φ10	2880	2	5.76
	8	115 220 (350) 115	Φ8	450 (580)	8	4.12
	9	1420	Φ6	1500	6	9.00
	10	115 400 115	Φ8	630	8	5.04
	11	210 (240) 80	Φ10	420 (450)	3	1.32

材料表

构件号	钢筋(kg)							混凝土	
	Φ6	Φ8	Φ10	Φ12	Φ14	Φ20	合计	等级	体积(m^3)
XGB-13	1.6	9.8	21.5	4.0	8.8	32.2	78	C25	0.28
XGB-14	2.0	3.6	21.3	5.0	8.2		40		0.17

2号～5号砖砌化粪池(无覆土) 现浇盖板XGB-(13、14)配筋图		图集号	02S701
审核	校对	设计	页 46

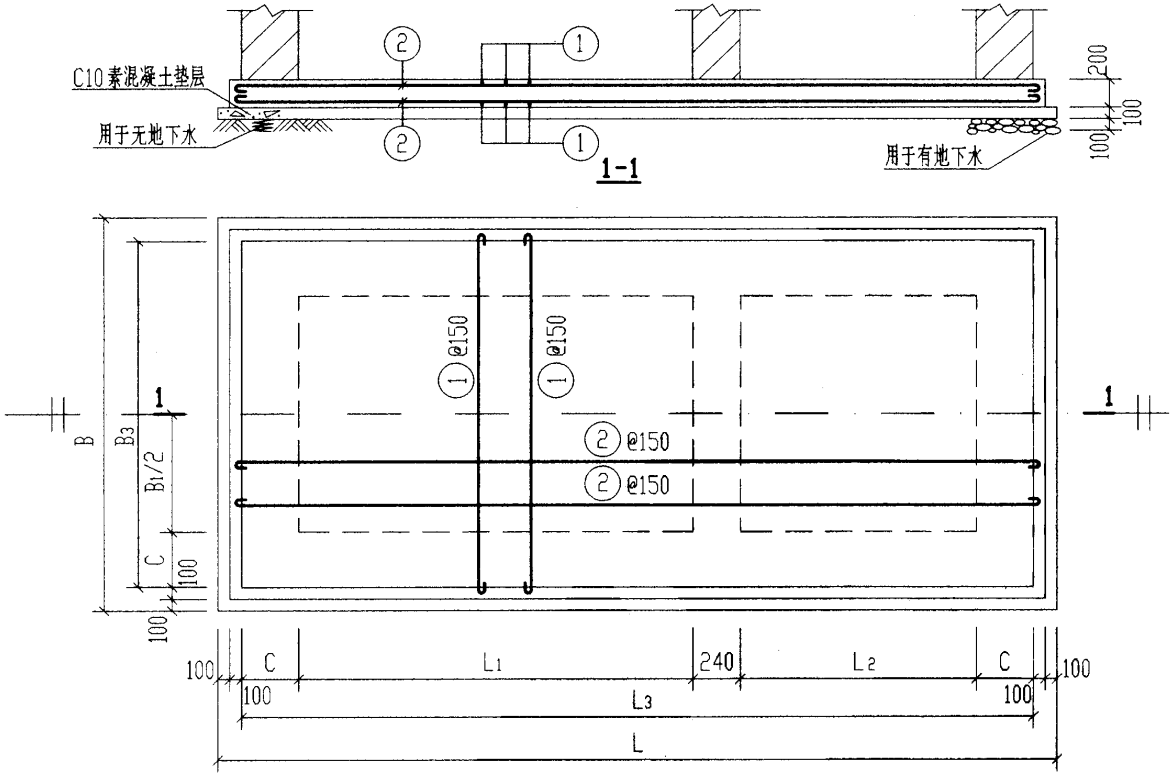

钢 筋 表

构件号	钢筋编号	简图	直径(mm)	长度(mm)	根数	共长(m)
DB-I-1	1	1360	Φ10	1490	42	62.58
	2	3000	Φ10	3130	20	62.60
DB-I-2	1	1620	Φ10	1750	70	122.50
	2	5110	Φ10	5240	24	125.76
DB-I-3	1	1870	Φ10	2000	70	140.00
	2	5110	Φ10	5240	26	136.24
DB-I-4	1	2370	Φ10	2500	70	175.00
	2	5110	Φ10	5240	34	178.16
DB-I-5	1	2370	Φ12	2370	70	165.90
	2	5110	Φ12	5110	34	173.74
DB-II-1	1	1620	Φ10	1750	46	80.50
	2	3260	Φ10	3390	24	81.36
DB-II-2	1	1620	Φ10	1750	70	122.50
	2	5110	Φ10	5240	24	125.76
DB-II-3	1	2110	Φ10	2240	74	165.76
	2	5350	Φ10	5480	30	164.40
DB-II-4	1	2610	Φ10	2740	74	202.76
	2	5350	Φ10	5480	36	197.28
DB-II-5	1	2610	Φ12	2610	74	193.14
	2	5350	Φ12	5350	36	192.60

底 板 尺 寸 表

构件号	L	L_1	L_2	L_3	B	B_1	B_3	C		
DB-I-1	3270	1400	750	2870	1630	750	1230	240		
DB-I-2	5380	3000	1000	4980	1890	750	1490	370		
DB-I-3	5380	3000	1000	4980	2140	1000	1740	370		
DB-I-4	5380	3000	1000	4980	2640	1500	2240	370		
DB-I-5	5380	3000	1000	4980	2640	1500	2240	370		
DB-II-1	3530	1400	750	3130	1890	750	1490	370		
DB-II-2	5380	3000	1000	4980	1890	750	1490	370		
DB-II-3	5620	3000	1000	5220	2380	1000	1980	490		
DB-II-4	5620	3000	1000	5220	2880	1500	2480	490		
DB-II-5	5620	3000	1000	5220	2880	1500	2480	490		

每 一 构 件 材 料 表

构件号	钢筋(kg)			混凝土	
	Φ10	Φ12	合计	等级	体积(m^3)
DB-I-1	77.2		77	C25	0.88
DB-I-2	153.2		153		1.75
DB-I-3	170.4		170		2.01
DB-I-4	217.9		218		2.53
DB-I-5		301.6	302		2.53
DB-II-1	99.9		100	C25	1.13
DB-II-2	153.2		153		1.75
DB-II-3	203.7		204		2.36
DB-II-4	246.8		247		2.91
DB-II-5		342.5	343		2.91

说明:

1. DB-I-(1~5)用于无地下水,顶面不过和可过汽车的1号~5号化粪池。
2. DB-II-(1~5)用于有地下水,顶面不过和可过汽车的1号~5号化粪池。

1号~5号砖砌化粪池(无覆土)现浇钢筋混凝土底板DB-I/II-(1~5)配筋图					图集号	02S701
审核	张来钦	校对	王龙生	设计	武明象	页 47

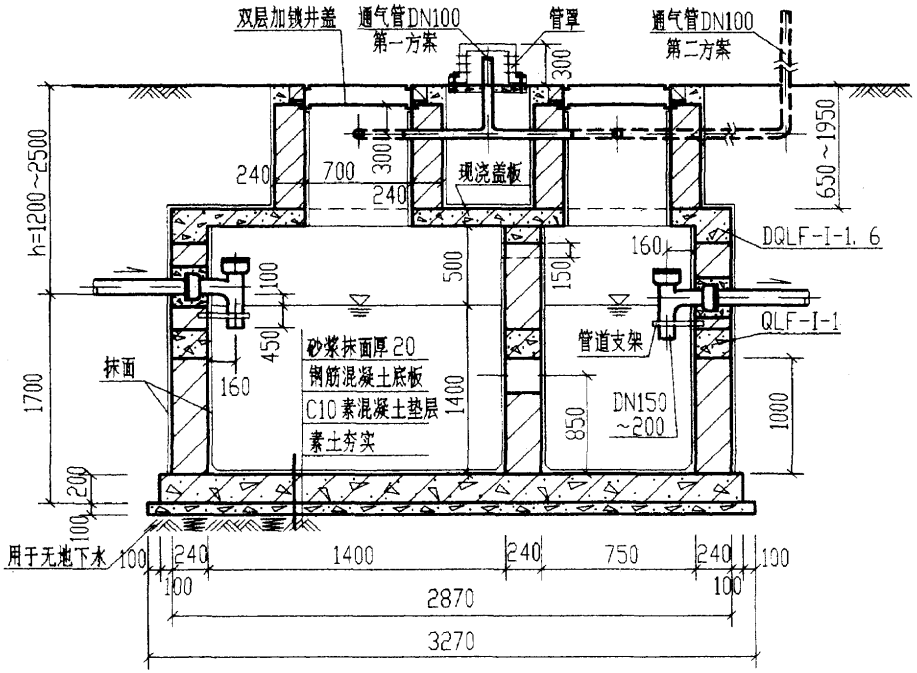

1-1

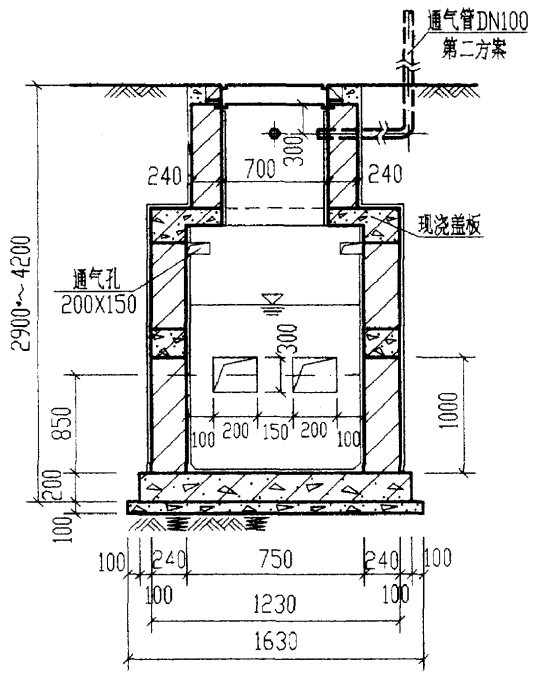

2-2

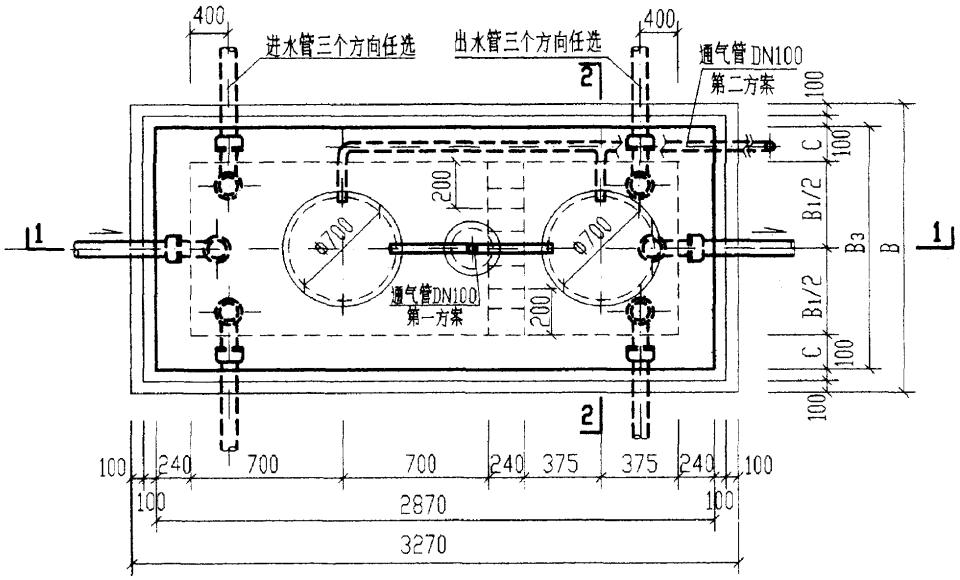

1号砖砌化粪池平面图

说明：

1. 中部圈梁QLF-I-1见第60页。
2. 顶面不过汽车时，顶圈梁DQLF-I-1见第52页。盖板平面布置图(一)见第63页。
   顶面可过汽车时，顶圈梁DQLF-I-6见第56页。盖板平面布置图(二)见第70页。
3. 现浇钢筋混凝土底板见第77页。
4. 通气管管材及设置高度详见总说明，通气管管罩大样详见第85页。

1号砖砌化粪池平、剖面图（用于无地下水，有覆土）					图集号	02S701
审核	邵秉仁	校对	汪志强	设计	杜松立	页	48

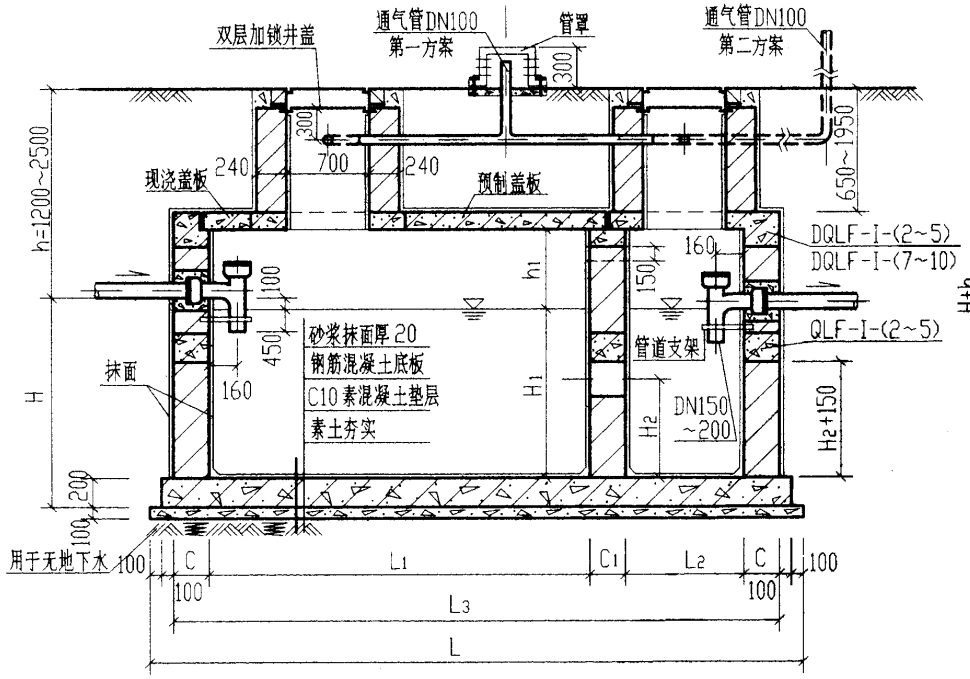

1-1

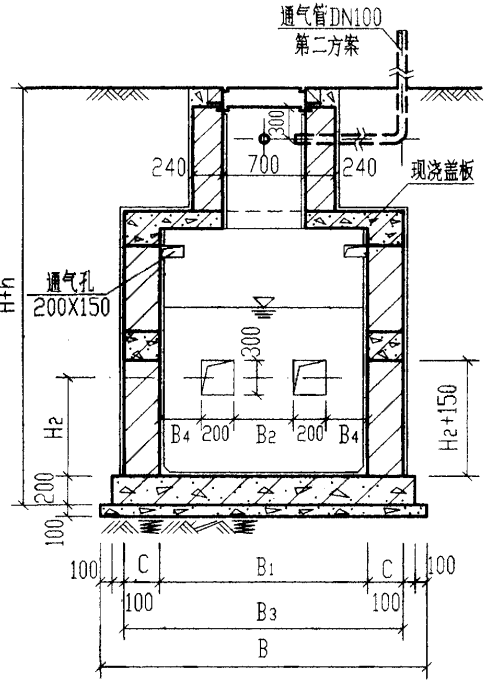

2-2

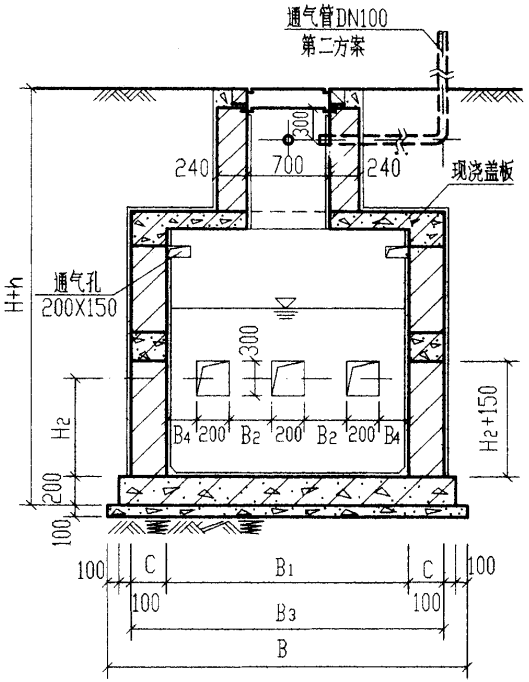

2-2

(仅用于4号,5号砖砌化粪池)

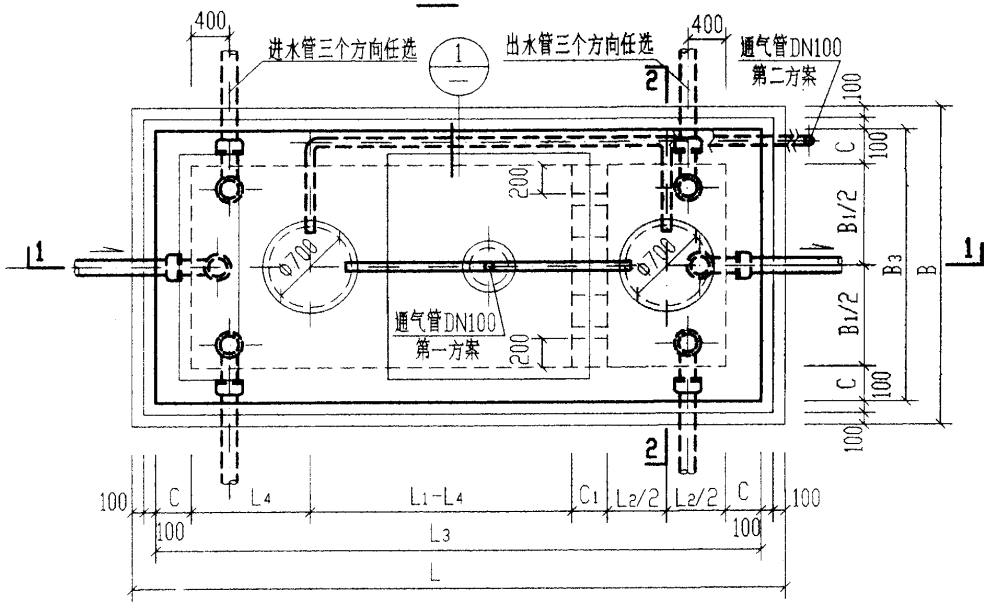

2号~5号砖砌化粪池平面图

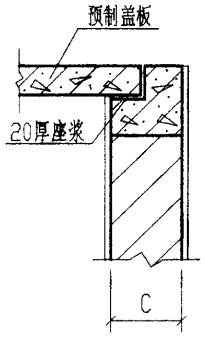

1

说明:

1. 中部圈梁QLF-I-(2~5)见第60页。
2. 顶面不过汽车时,顶圈梁DQLF-I-(2~5)见第54页,盖板平面布置图(一)见第63页。
3. 顶面可过汽车时,顶圈梁DQLF-I-(7~10)见第57页,盖板平面布置图(二)见第70页。
4. 现浇钢筋混凝土底板见第77页。
5. 通气管管材及设置高度详见总说明,通气管管罩大样详见第85页。

2号~5号砖砌化粪池平、剖面图 (用于无地下水,有覆土)		图集号	02S701
审核 邵孝侯	校对 张志函	设计 林彩金	页 49

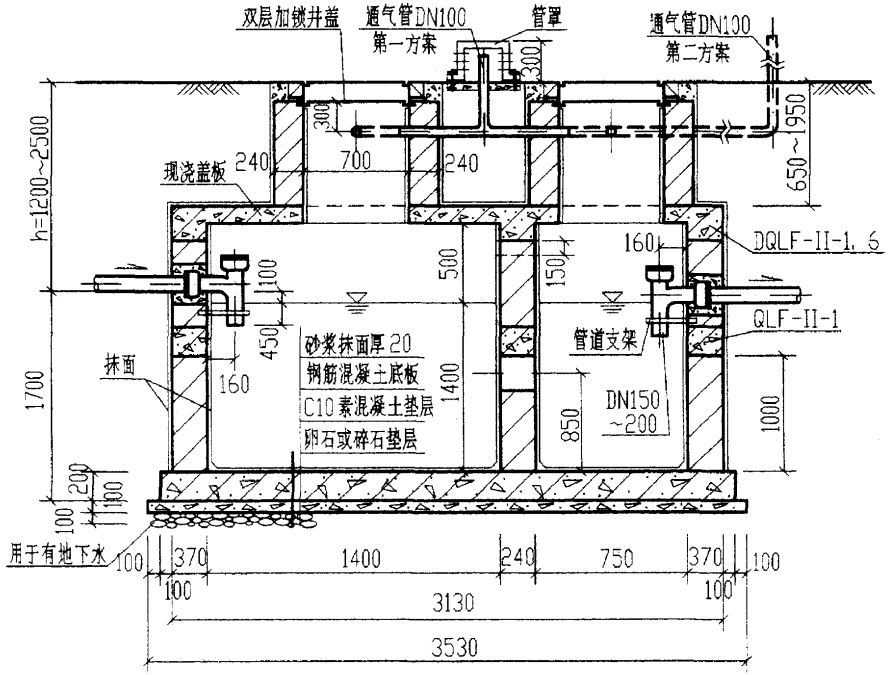

1-1

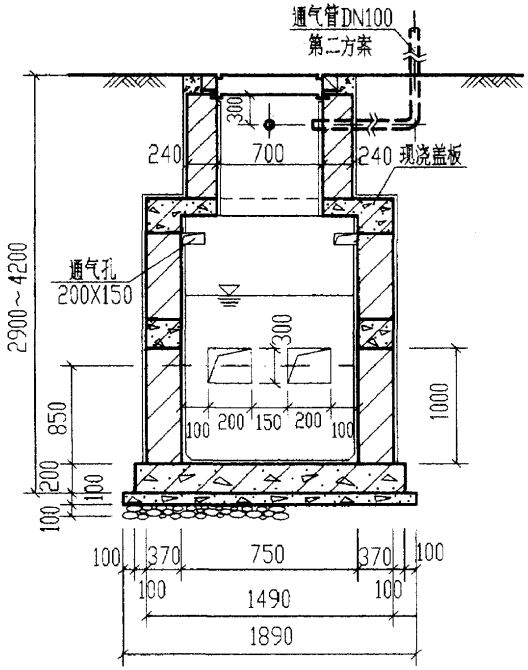

2-2

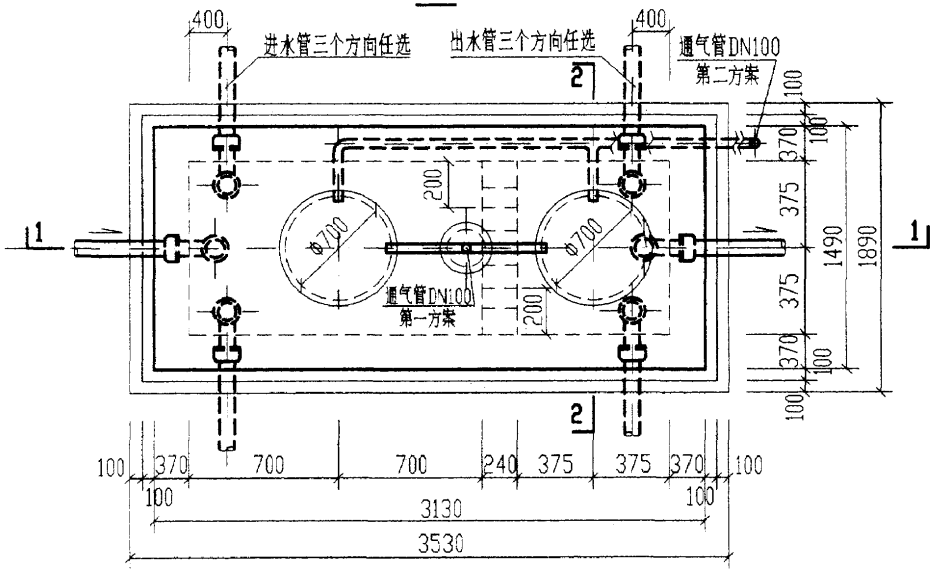

1号砖砌化粪池平面图

说明：

1. 中部圈梁QLF-II-1见第60页。
2. 顶面不过汽车时，顶圈梁DQLF-II-1见第52页。盖板平面布置图(一)见第63页。
   顶面可过汽车时，顶圈梁DQLF-II-6见第56页。盖板平面布置图(二)见第70页。
3. 现浇钢筋混凝土底板见第77页。
4. 通气管管材及设置高度详见总说明，通气管管罩大样详见第85页。

1号砖砌化粪池平、剖面图 (用于有地下水，有覆土)		图集号	02S701
审核	校对	设计	页 50

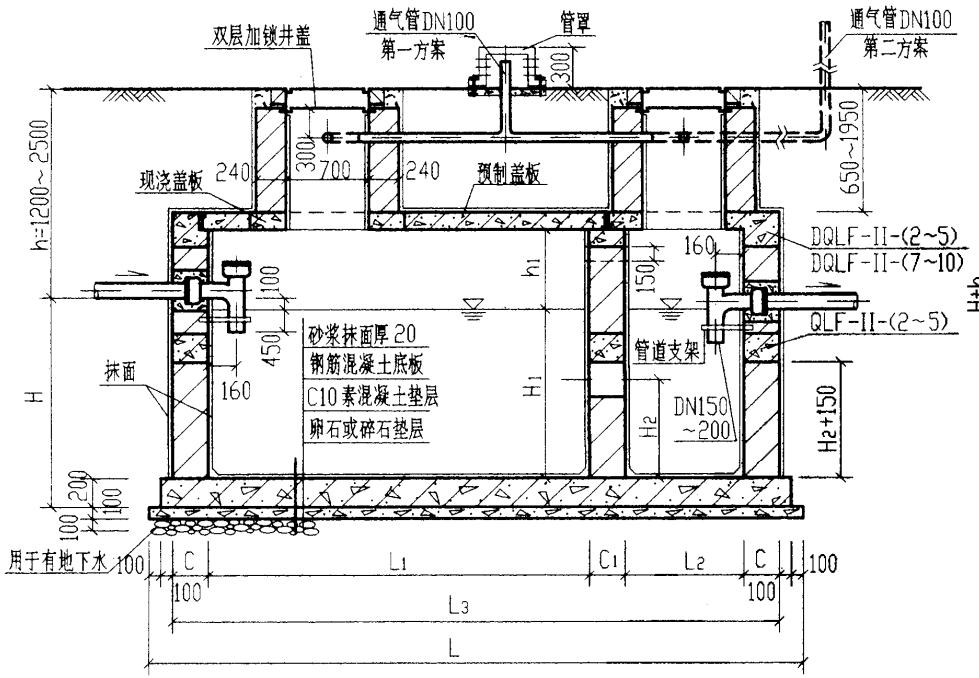

1-1

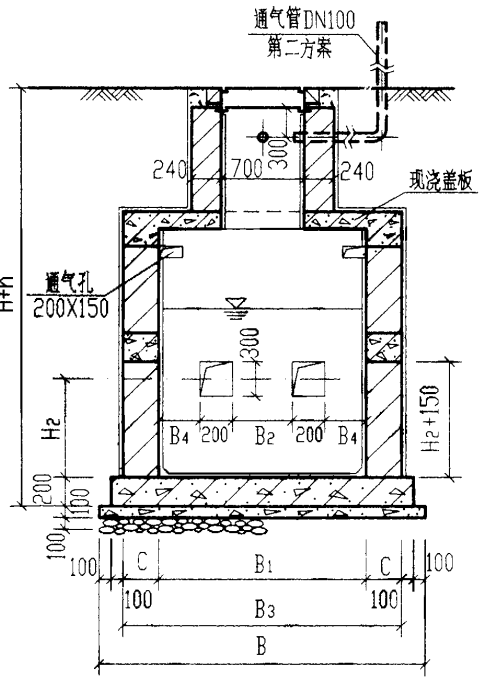

2-2

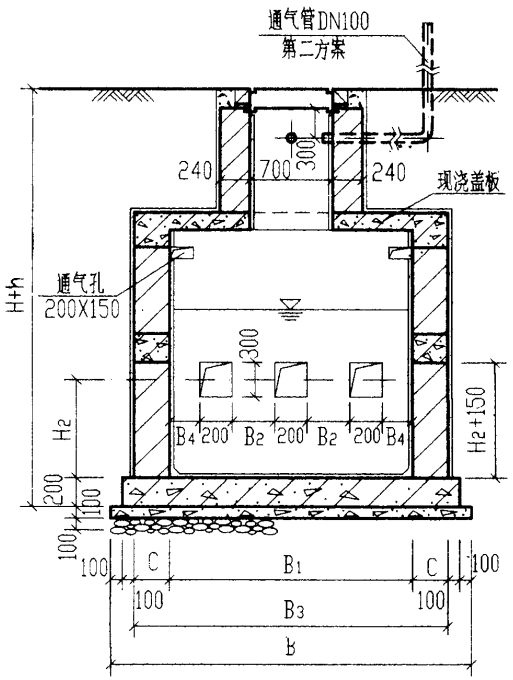

2-2

(仅用于4号,5号砖砌化粪池)

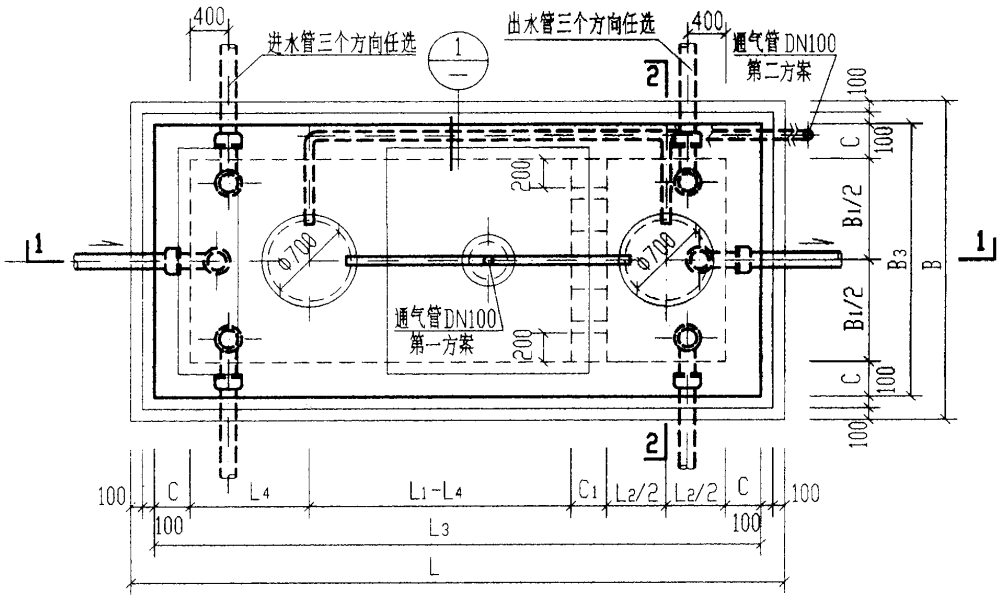

2号~5号砖砌化粪池平面图

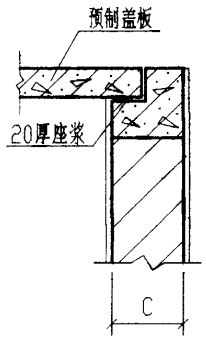

1

说明:

1. 中部圈梁QLF-II-(2~5)见第60页。
2. 顶面不过汽车时,顶圈梁DQLF-II-(2~5)见第54页,盖板平面布置图(一)见第63页。
   顶面可过汽车时,顶圈梁DQLF-II-(7~10)见第57页,盖板平面布置图(二)见第70页。
3. 现浇钢筋混凝土底板见第77页。
4. 通气管管材及设置高度详见总说明,通气管管罩大样详见第85页。

2号~5号砖砌化粪池平、剖面图 (用于有地下水,有覆土)						图集号	02S701
审核	邵永贵	校对	汪志强	设计	张梦白	页	51

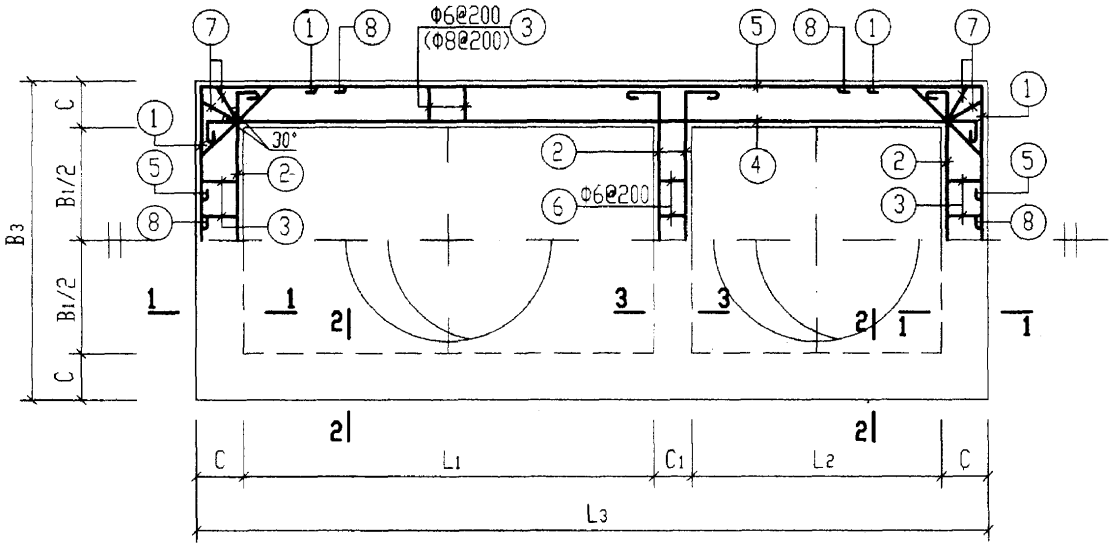

顶部圈梁DQLF-I-1及DQLF-II-1配筋图

顶部圈梁尺寸表

构件号	L_1	L_2	L_3	B_1	B_3	C	C_1
DQLF-I-1	1400	750	2870	750	1230	240	240
DQLF-II-1	1400	750	3130	750	1490	370	240

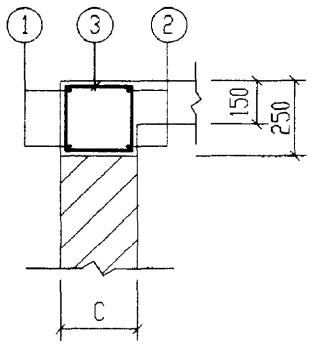

1-1

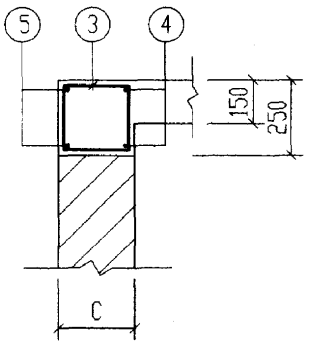

2-2

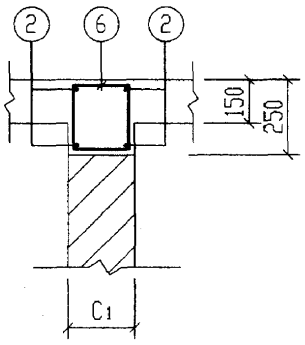

3-3

说明：

1. 钢筋表及材料表见第53页。
2. 现浇盖板见第65页。

1号砖砌化粪池(有覆土) 顶部圈梁DQLF-I/II-1配筋图(顶面不过汽车)						图集号	02S701
审核	张学礼	校对	王松生	设计	刘明美	页	52

钢筋表

构件号	钢筋编号	简图	直径(mm)	长度(mm)	根数	共长(m)
DQLF-I-1(顶面不过汽车)	1	360 1160 360	Φ12	2030	4	8.12
	2	160 1160 160	Φ12	1630	8	13.04
	3	180 170	Φ6	850	36	30.60
	4	160 2800 160	Φ12	3270	4	13.08
	5	360 2800 360	Φ12	3670	4	14.68
	6	180 170	Φ6	850	5	4.25
	7	180 200	Φ8	910	8	7.28
	8	250 480 250 45°	Φ12	1130	8	9.04
DQLF-II-1(顶面不过汽车)	1	360 1420 360	Φ12	2290	4	9.16
	2	160 1420 160	Φ12	1890	8	15.12
	3	180 300	Φ6	1110	36	39.96
	4	160 3060 160	Φ12	3530	4	14.12
	5	360 3060 360	Φ12	3930	4	15.72
	6	180 170	Φ6	850	5	4.25
	7	180 350	Φ8	1210	8	9.68
	8	250 850 250 45°	Φ12	1500	8	12.00

钢筋表

构件号	钢筋编号	简图	直径(mm)	长度(mm)	根数	共长(m)
DQLF-I-6(顶面可过汽车)	1	360 1160 360	Φ12	2030	4	8.12
	2	160 1160 160	Φ12	1630	8	13.04
	3	180 170	Φ8	850	36	30.60
	4	220 2800 220	Φ12	3240	8	25.92
	5	490 2800 490	Φ14	3780	8	30.24
	6	180 170	Φ6	850	5	4.25
	7	180 200	Φ8	910	8	7.28
	8	250 480 250 45°	Φ12	1130	8	9.04
DQLF-II-6(顶面可过汽车)	1	360 1420 360	Φ12	2290	4	9.16
	2	160 1420 160	Φ12	1890	8	15.12
	3	180 300	Φ8	1110	36	39.96
	4	220 3060 220	Φ12	3500	8	28.00
	5	490 3060 490	Φ14	4040	8	32.32
	6	180 170	Φ6	850	5	4.25
	7	180 350	Φ8	1210	8	9.68
	8	250 850 250 45°	Φ12	1500	8	12.00

材料表

构件号	钢筋(kg) Φ6	Φ8	Φ12	Φ12	Φ14	合计	混凝土 等级	体积(m^3)
DQLF-I-1	7.7	2.9	52.0			63	C25	0.48
DQLF-I-6	0.9	15.0	26.8	23.0	36.6	102		0.48
DQLF-II-1	9.8	3.8	58.7			72		0.76
DQLF-II-6	0.9	19.6	32.2	24.9	39.1	117		0.76

说明:

1.无地下水顶面不过汽车的DQLF-I-1配筋图详见第52页。

2.无地下水顶面可过汽车的DQLF-I-6配筋图详见第56页。

3.有地下水顶面不过汽车的DQLF-II-1配筋图详见第52页。

4.有地下水顶面可过汽车的DQLF-II-6配筋图详见第56页。

1号砖砌化粪池(有覆土) 顶部圈梁DQLF-$\frac{I}{II}$-(1, 6)钢筋表及材料表				图集号	02S701
审核	校对	设计		页	53

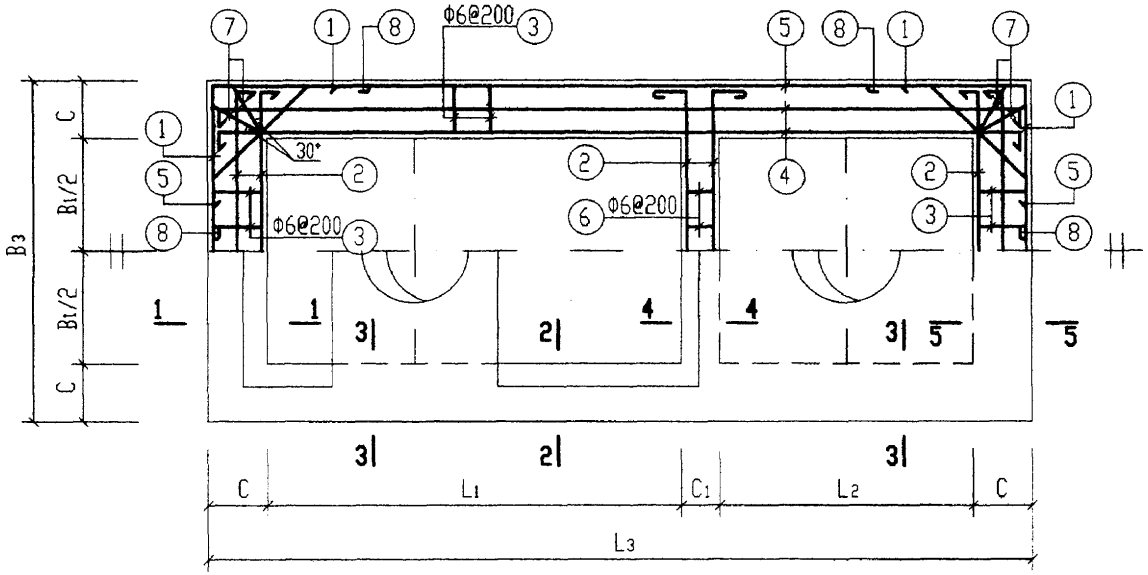

顶部圈梁DQLF-I-(2~5)及DQLF-II-(2~5)配筋图

顶部圈梁尺寸表

构件号	L_1	L_2	L_3	B_1	B_3	C	C_1
DQLF-I-2	3000	1000	4980	750	1490	370	240
DQLF-I-3	3000	1000	4980	1000	1740	370	240
DQLF-I-4	3000	1000	4980	1500	2240	370	240
DQLF-I-5	3000	1000	4980	1500	2240	370	240
DQLF-II-2	3000	1000	4980	750	1490	370	240
DQLF-II-3	3000	1000	5220	1000	1980	490	240
DQLF-II-4	3000	1000	5220	1500	2480	490	240
DQLF-II-5	3000	1000	5220	1500	2480	490	240

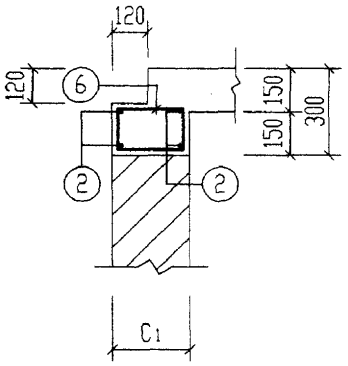

4-4

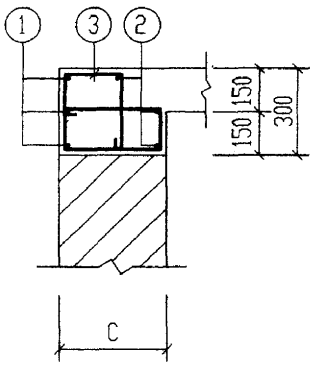

5-5

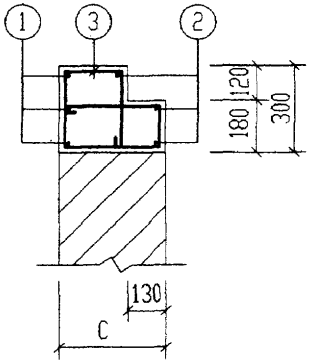

1-1

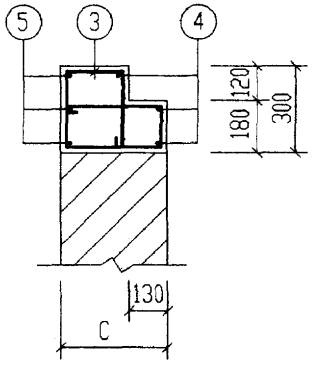

2-2

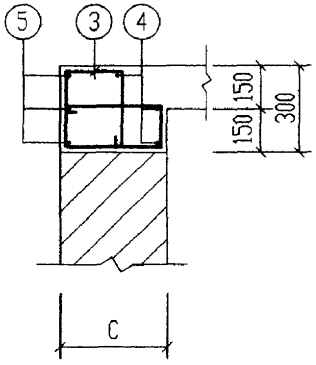

3-3

说明：

1. 钢筋表及材料表见第55页。
2. 现浇盖板见第66～69页。

2号～5号砖砌化粪池(有覆土) 顶部圈梁DQLF-I-(2~5)配筋图(顶面不过汽车)				图集号	02S701
审核	邵兴贵	校对	王伯生	设计	沈明秀	页	54

钢筋表

构件号	钢筋编号	简图	直径(mm)	长度(mm)	根数	共长(m)
DQLF-I-2	1	420 1420 420	Φ12	2260	6	13.56
	2	100 1420 100	Φ12	1620	10	16.20
	3	230 170 300 110	Φ6	1420	56	79.52
	4	100 4910 100	Φ12	5110	6	30.66
	5	490 4910 490	Φ14	5890	6	35.34
	6	110 170	Φ6	710	5	3.55
	7	230 230 350 110	Φ8	1600	8	12.80
	8	30 850 250 45°	Φ12	1500	8	12.00
DQLF-I-3	1	420 1670 420	Φ12	2510	6	15.06
	2	100 1670 100	Φ12	1870	10	18.70
	3	230 170 300 110	Φ6	1420	56	79.52
	4	100 4910 100	Φ12	5110	6	30.66
	5	490 4910 490	Φ14	5890	6	35.34
	6	110 170	Φ6	710	6	4.26
	7	230 230 350 110	Φ8	1600	8	12.80
	8	30 850 250 45°	Φ12	1500	8	12.00
DQLF-I-4, 5	1	420 2170 420	Φ12	3010	6	18.06
	2	100 2170 100	Φ12	2370	10	23.70
	3	230 170 300 110	Φ6	1420	62	88.04
	4	100 4910 100	Φ12	5110	6	30.66
	5	490 4910 490	Φ14	5890	6	35.34
	6	110 170	Φ6	710	9	6.39
	7	230 230 350 110	Φ8	1600	8	12.80
	8	30 850 250 45°	Φ12	1500	8	12.00

钢筋表

构件号	钢筋编号	简图	直径(mm)	长度(mm)	根数	共长(m)
DQLF-II-2	1	420 1420 420	Φ12	2260	6	13.56
	2	100 1420 100	Φ12	1620	10	16.20
	3	230 170 300 110	Φ6	1420	56	79.52
	4	100 4910 100	Φ12	5110	6	30.66
	5	490 4910 490	Φ14	5890	6	35.34
	6	110 170	Φ6	710	6	4.26
	7	230 230 350 110	Φ8	1600	8	12.80
	8	30 850 250 45°	Φ12	1500	8	12.00
DQLF-II-3	1	420 1910 420	Φ12	2750	6	16.50
	2	1910	Φ12	1910	10	19.10
	3	230 290 420 110	Φ6	1780	56	99.68
	4	5150	Φ12	5150	6	30.90
	5	490 5150 490	Φ14	6130	6	36.78
	6	110 170	Φ6	710	6	4.26
	7	230 335 570 110	Φ8	2145	8	17.16
	8	30 1190 250 45°	Φ12	1840	8	14.72
DQLF-II-4, 5	1	420 2410 420	Φ12	3250	6	19.50
	2	2410	Φ12	2410	10	24.10
	3	230 290 420 110	Φ6	1780	62	110.36
	4	5150	Φ12	5150	6	30.90
	5	490 5150 490	Φ14	6130	6	36.78
	6	110 170	Φ6	710	9	6.39
	7	230 335 570 110	Φ8	2145	8	17.16
	8	30 1190 250 45°	Φ12	1840	8	14.72

材料表

构件号	钢筋(kg) Φ6	Φ8	Φ12	Φ12	Φ14	合计	混凝土 等级	体积(m^3)
DQLF-I-2	18.4	5.1	10.7	53.7	42.8	131	C25	1.24
DQLF-I-3	18.6	5.1	10.7	57.2	42.8	134		1.30
DQLF-I-4	21.0	5.1	10.7	64.3	42.8	144		1.44
DQLF-I-5	21.0	5.1	10.7	64.3	42.8	144		1.44
DQLF-II-2	18.6	5.1	10.7	53.7	42.8	131	C25	1.24
DQLF-II-3	23.1	6.8	13.1	59.1	44.5	147		1.80
DQLF-II-4	26.0	6.8	13.1	66.2	44.5	157		1.97
DQLF-II-5	26.0	6.8	13.1	66.2	44.5	157		1.97

2号～5号砖砌化粪池(有覆土) 顶部圈梁DQLF-$\frac{I}{II}$-(2～5)钢筋表及材料表		图集号	02S701
审核 [illegible] 校对 王位生 设计 [illegible]		页	55

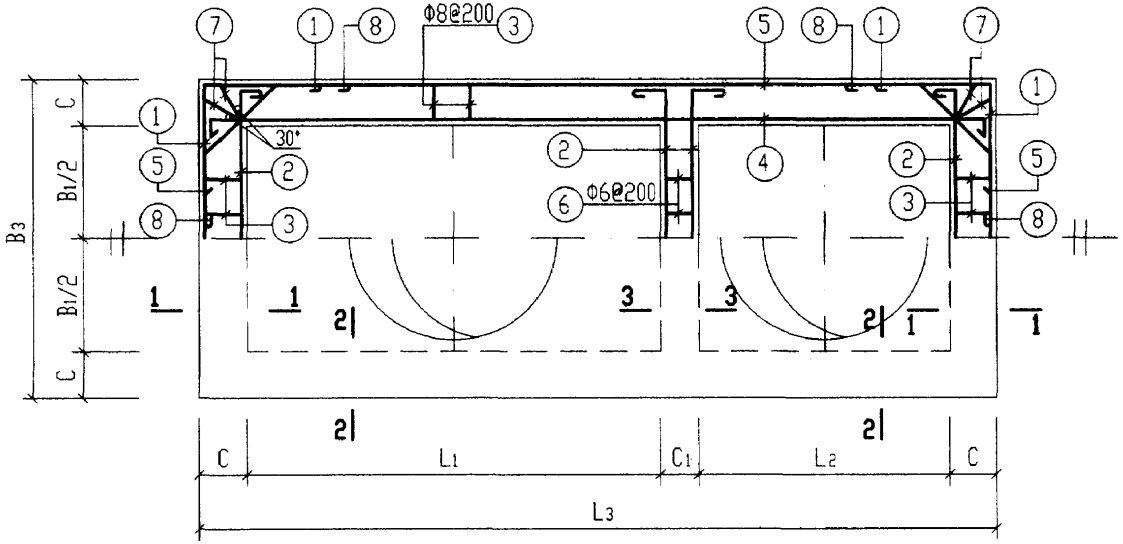

顶部圈梁DQLF-I-6及DQLF-II-6配筋图

顶部圈梁尺寸表

构件号	L_1	L_2	L_3	B_1	B_3	C	C_1
DQLF-I-6	1400	750	2870	750	1230	240	240
DQLF-II-6	1400	750	3130	750	1490	370	240

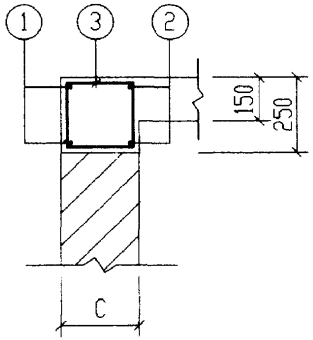

1-1

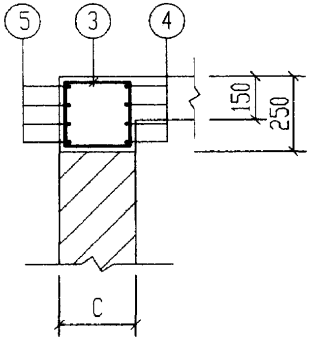

2-2

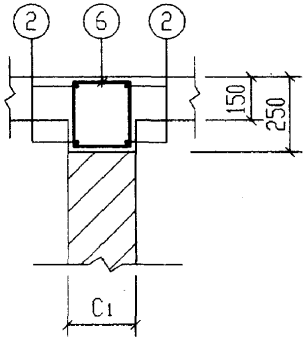

3-3

说明：

1. 钢筋表及材料表见第53页。
2. 现浇盖板见第72页。

1号砖砌化粪池(有覆土) 顶部圈梁DQLF-I-6配筋图(顶面可过汽车)				图集号	02S701
审核	张其明	校对	王松生	设计	沈明美	页	56

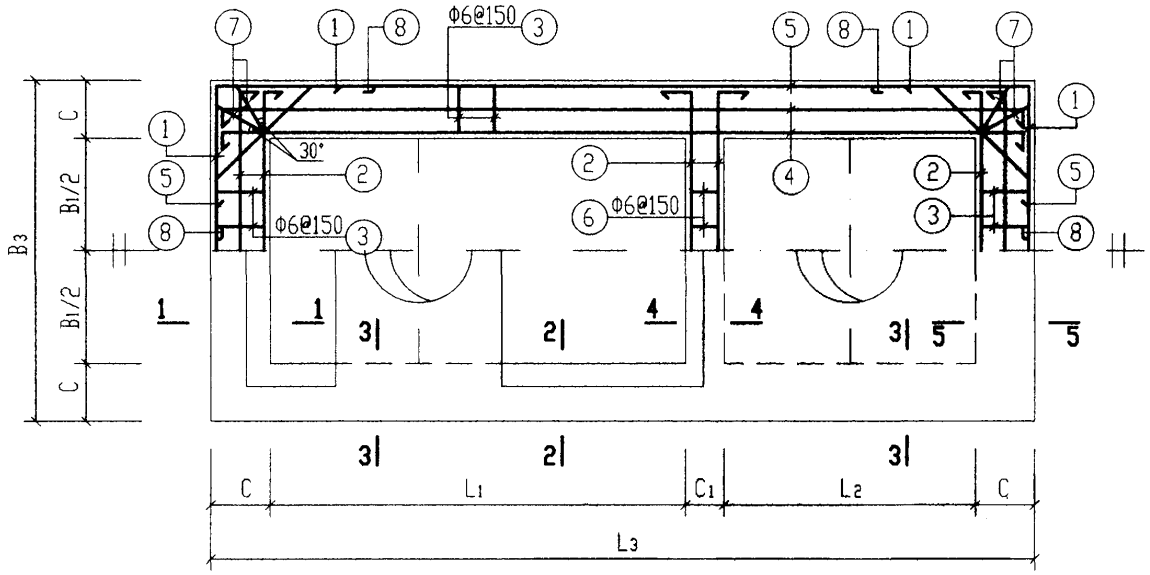

顶部圈梁DQLF-I-(7~10)及DQLF-II-(7~10)配筋图

顶部圈梁尺寸表

构件号	L_1	L_2	L_3	B_1	B_3	C	C_1
DQLF-I-7	3000	1000	4980	750	1490	370	240
DQLF-I-8	3000	1000	4980	1000	1740	370	240
DQLF-I-9	3000	1000	4980	1500	2240	370	240
DQLF-I-10	3000	1000	4980	1500	2240	370	240
DQLF-II-7	3000	1000	4980	750	1490	370	240
DQLF-II-8	3000	1000	5220	1000	1980	490	240
DQLF-II-9	3000	1000	5220	1500	2480	490	240
DQLF-II-10	3000	1000	5220	1500	2480	490	240

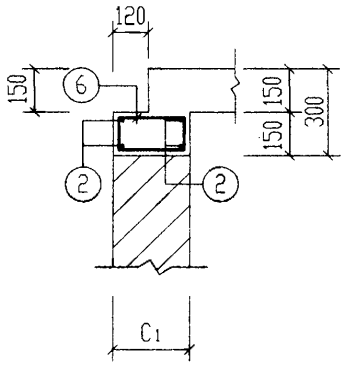

4-4

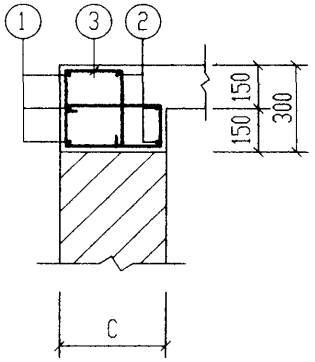

5-5

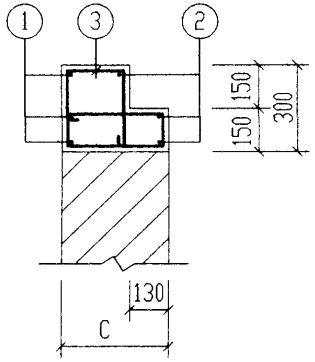

1-1

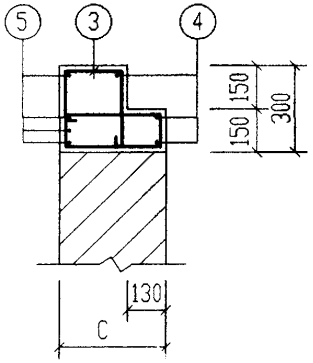

2-2

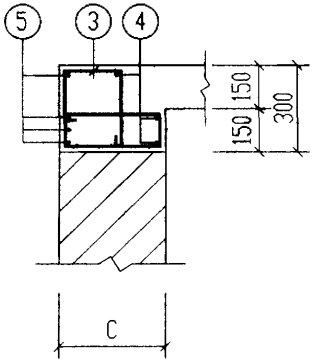

3-3

说明：

1. 钢筋表及材料表见第58、59页。
2. 现浇盖板见第73～76页。

2号～5号砖砌化粪池(有覆土) 顶部圈梁DQLF-I-(7～10)配筋图(顶面可过汽车)	图集号	02S701
审核 [illegible] 校对 [illegible] 设计 [illegible]	页	57

钢筋表

构件号	钢筋编号	简图	直径(mm)	长度(mm)	根数	共长(m)
DQLF-I-7	1	420 1420 420	Φ12	2260	6	13.56
	2	100 1420 100	Φ12	1620	10	16.20
	3	230 170 300 80	Φ6	1390	68	94.52
	4	100 4910 100	Φ12	5110	6	30.66
	5	490 4910 490	Φ14	5890	6	35.34
	6	80 170	Φ6	650	6	3.90
	7	230 200 350 80	Φ8	1540	8	12.32
	8	250 850 250 45°	Φ12	1500	8	12.00
DQLF-I-8	1	420 1670 420	Φ12	2510	6	15.06
	2	100 1670 100	Φ12	1870	10	18.70
	3	230 170 300 80	Φ6	1390	68	94.52
	4	100 4910 100	Φ12	5110	6	30.66
	5	490 4910 490	Φ14	5890	6	35.34
	6	80 170	Φ6	650	8	5.20
	7	230 200 350 80	Φ8	1540	8	12.32
	8	250 850 250 45°	Φ12	1500	8	12.00

钢筋表

构件号	钢筋编号	简图	直径(mm)	长度(mm)	根数	共长(m)
DQLF-I-9	1	420 2170 420	Φ12	3010	6	18.06
	2	100 2170 100	Φ12	2370	10	23.70
	3	230 170 300 80	Φ6	1390	78	108.42
	4	100 4910 100	Φ12	5110	6	30.66
	5	490 4910 490	Φ14	5890	6	35.34
	6	80 170	Φ6	650	11	7.15
	7	230 200 350 80	Φ8	1540	8	12.32
	8	250 850 250 45°	Φ12	1500	8	12.00
DQLF-I-10	1	420 2170 420	Φ12	3010	6	18.06
	2	100 2170 100	Φ12	2370	10	23.70
	3	230 170 300 80	Φ6	1390	78	108.42
	4	100 4910 100	Φ12	5110	6	30.66
	5	490 4910 490	Φ14	5890	6	35.34
	6	80 170	Φ6	650	11	7.15
	7	230 200 350 80	Φ8	1540	8	12.32
	8	250 850 250 45°	Φ12	1500	8	12.00

材料表

构件号	钢筋(kg) Φ6	Φ8	Φ12	Φ12	Φ14		合计	混凝土 等级	体积(m^3)
DQLF-I-7	21.9	4.9	10.7	53.7	42.8		134	C25	1.20
DQLF-I-8	22.1	4.9	10.7	57.2	42.8		138		1.28
DQLF-I-9	25.7	4.9	10.7	64.3	42.8		148		1.40
DQLF-I-10	25.7	4.9	10.7	64.3	42.8		148		1.40

2号～5号砖砌化粪池(有覆土) 顶部圈梁DQLF-I-(7～10)钢筋表及材料表		图集号	02S701
审核	校对	设计	页 58

钢筋表

构件号	钢筋编号	简图	直径(mm)	长度(mm)	根数	共长(m)
DQLF-II-7	1	420 1420 420	Φ12	2260	6	13.56
	2	100 1420 100	Φ12	1620	10	16.20
	3	230 170 300 80	Φ6	1390	68	94.52
	4	100 4910 100	Φ12	5110	6	30.66
	5	490 4910 490	Φ14	5890	6	35.34
	6	80 170	Φ6	650	6	3.90
	7	230 200 350 80	Φ8	1540	8	12.32
	8	250 850 250 45°	Φ12	1500	8	12.00
DQLF-II-8	1	420 1910 420	Φ12	2750	6	16.50
	2	1910	Φ12	1910	10	19.10
	3	230 290 420 80	Φ6	1750	68	119.00
	4	5150	Φ12	5150	6	30.90
	5	490 5150 490	Φ14	6130	6	36.78
	6	80 170	Φ6	650	8	5.20
	7	230 340 490 80	Φ8	1960	8	15.68
	8	250 1190 250 45°	Φ12	1840	8	14.72

钢筋表

构件号	钢筋编号	简图	直径(mm)	长度(mm)	根数	共长(m)
DQLF-II-9	1	420 2410 420	Φ12	3250	6	19.50
	2	2410	Φ12	2410	10	24.10
	3	230 290 420 80	Φ6	1750	78	136.50
	4	5150	Φ12	5150	6	30.90
	5	490 5150 490	Φ14	6130	6	36.78
	6	80 170	Φ6	650	11	7.15
	7	230 340 490 80	Φ8	1960	8	15.68
	8	250 1190 250 45°	Φ12	1840	8	14.72
DQLF-II-10	1	420 2410 420	Φ12	3250	6	19.50
	2	2410	Φ12	2410	10	24.10
	3	230 290 420 80	Φ6	1750	78	136.50
	4	5150	Φ12	5150	6	30.90
	5	490 5150 490	Φ14	6130	6	36.78
	6	80 170	Φ6	650	11	7.15
	7	230 340 490 80	Φ8	1960	8	15.68
	8	250 1190 250 45°	Φ12	1840	8	14.72

材料表

构件号	钢筋(kg) Φ6	Φ8	Φ12	Φ12	Φ14		合计	混凝土 等级	体积(m^3)
DQLF-II-7	21.9	4.9	10.7	53.7	42.8		134	C25	1.22
DQLF-II-8	27.6	6.2	13.1	59.1	44.5		151		1.78
DQLF-II-9	31.9	6.2	13.1	66.2	44.5		162		1.94
DQLF-II-10	31.9	6.2	13.1	66.2	44.5		162		1.94

2号～5号砖砌化粪池(有覆土) 顶部圈梁DQLF-II-(7～10)钢筋表及材料表				图集号	02S701
审核	校对	设计		页	59

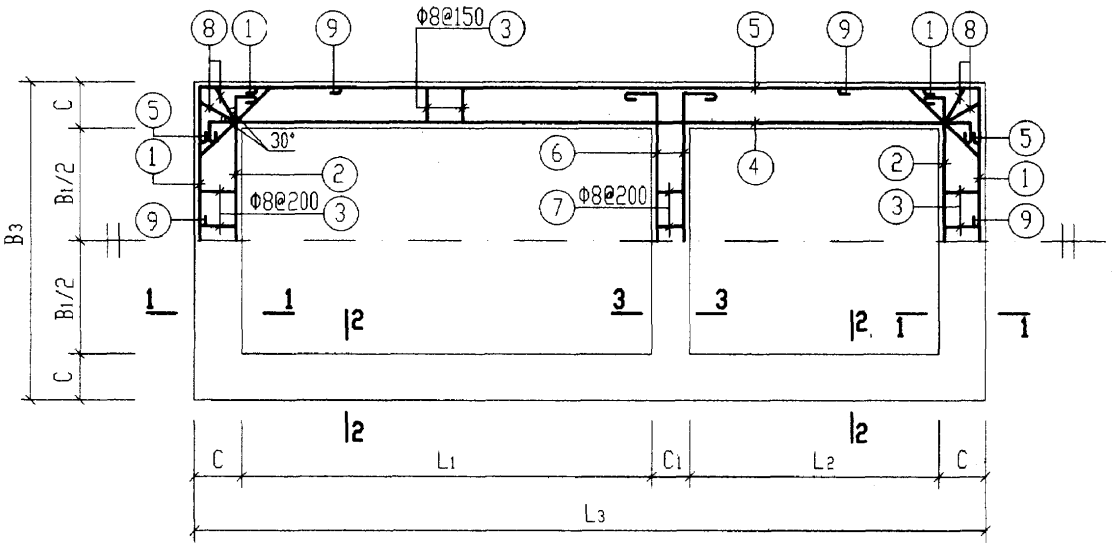

中部圈梁QLF-I-(1~5)及QLF-II-(1~5)配筋图

中 部 圈 梁 尺 寸 表

构件号	L_1	L_2	L_3	B_1	B_3	C	C_1
QLF-I-1	1400	750	2870	750	1230	240	240
QLF-I-2	3000	1000	4980	750	1490	370	240
QLF-I-3	3000	1000	4980	1000	1740	370	240
QLF-I-4	3000	1000	4980	1500	2240	370	240
QLF-I-5	3000	1000	4980	1500	2240	370	240
QLF-II-1	1400	750	3130	750	1490	370	240
QLF-II-2	3000	1000	4980	750	1490	370	240
QLF-II-3	3000	1000	5220	1000	1980	490	240
QLF-II-4	3000	1000	5220	1500	2480	490	240
QLF-II-5	3000	1000	5220	1500	2480	490	240

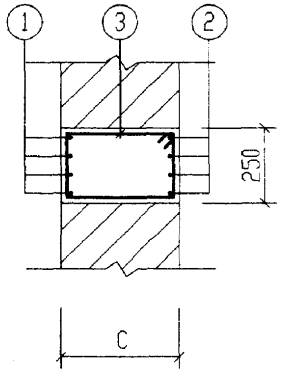

1-1

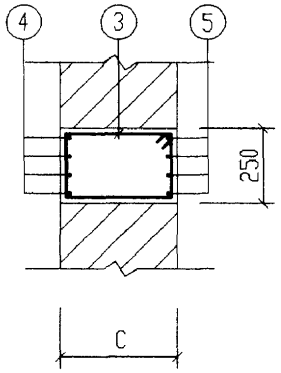

2-2

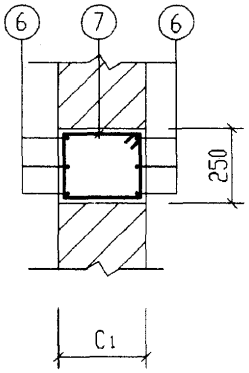

3-3

说明：钢筋表及材料表见第61、62页。

1号～5号砖砌化粪池(有覆土) 中部圈梁QLF-$\frac{I}{II}$-(1~5)配筋图					图集号	02S701
审核	张玉华	校对	王龙生	设计	张明亮	页	60

钢筋表

构件号	钢筋编号	简图	直径(mm)	长度(mm)	根数	共长(m)
QLF-I-1	1	360 [1160] 360	Φ12	2030	8	16.24
	2	160 [1160] 160	Φ12	1630	8	13.04
	3	180 [170]	Φ8	850	42	35.70
	4	160 [2800] 160	Φ12	3270	8	26.16
	5	360 [2800] 360	Φ12	3670	8	29.36
	6	160 [1160] 160	Φ12	1630	6	9.78
	7	180 [170]	Φ6	850	5	4.25
	8	180 [200]	Φ8	910	8	7.28
	9	250 480 250 45°	Φ12	1130	8	9.04

钢筋表

构件号	钢筋编号	简图	直径(mm)	长度(mm)	根数	共长(m)
QLF-I-3	1	420 [1670] 420	Φ12	2510	8	20.08
	2	100 [1670] 100	Φ12	1870	8	14.96
	3	180 [300]	Φ8	1110	70	77.70
	4	100 [4910] 100	Φ12	5110	8	40.88
	5	490 [4910] 490	Φ14	5890	8	47.12
	6	100 [1670] 100	Φ12	2020	6	12.12
	7	180 [170]	Φ6	850	6	5.10
	8	180 [350]	Φ8	1210	8	9.68
	9	250 850 250 45°	Φ12	1500	8	12.00

钢筋表

构件号	钢筋编号	简图	直径(mm)	长度(mm)	根数	共长(m)
QLF-I-5	1	420 [2170] 420	Φ12	3010	8	24.08
	2	100 [2170] 100	Φ12	2370	8	18.96
	3	180 [300]	Φ8	1110	76	84.36
	4	100 [4910] 100	Φ12	5110	8	40.88
	5	490 [4910] 490	Φ14	5890	8	47.12
	6	100 [2170] 100	Φ12	2520	6	15.12
	7	180 [170]	Φ6	850	9	7.65
	8	180 [350]	Φ8	1210	8	9.68
	9	250 850 250 45°	Φ12	1500	8	12.00

构件号	钢筋编号	简图	直径(mm)	长度(mm)	根数	共长(m)
QLF-I-2	1	420 [1420] 420	Φ12	2260	8	18.08
	2	100 [1420] 100	Φ12	1620	8	12.96
	3	180 [300]	Φ8	1110	68	75.48
	4	100 [4910] 100	Φ12	5110	8	40.88
	5	490 [4910] 490	Φ14	5890	8	47.12
	6	100 [1420] 100	Φ12	1770	6	10.62
	7	180 [170]	Φ6	850	5	4.25
	8	180 [350]	Φ8	1210	8	9.68
	9	250 850 250 45°	Φ12	1500	8	12.00

构件号	钢筋编号	简图	直径(mm)	长度(mm)	根数	共长(m)
QLF-I-4	1	420 [2170] 420	Φ12	3010	8	24.08
	2	100 [2170] 100	Φ12	2370	8	18.96
	3	180 [300]	Φ8	1110	76	84.36
	4	100 [4910] 100	Φ12	5110	8	40.88
	5	490 [4910] 490	Φ14	5890	8	47.12
	6	100 [2170] 100	Φ12	2520	6	15.12
	7	180 [170]	Φ6	850	9	7.65
	8	180 [350]	Φ8	1210	8	9.68
	9	250 850 250 45°	Φ12	1500	8	12.00

材料表

构件号	钢筋(kg) Φ6	Φ8	Φ12	Φ12	Φ14		合计	混凝土 等级	体积(m^3)
QLF-I-1	1.0	17.0	92.0				110	C25	0.48
QLF-I-2	1.0	33.6	20.1	63.9	57.0		176		1.11
QLF-I-3	1.1	34.5	21.4	67.4	57.0		181		1.17
QLF-I-4	1.7	37.2	24.1	74.5	57.0		195		1.29
QLF-I-5	1.7	37.2	24.1	74.5	57.0		195		1.29

1号～5号砖砌化粪池(有覆土) 中部圈梁QLF-I-(1~5)钢筋表及材料表		图集号	02S701
审核	校对	设计	页 61

钢筋表

构件号	钢筋编号	简图	直径(mm)	长度(mm)	根数	共长(m)
QLF-II-1	1	360 1420 360	Φ12	2290	8	18.32
	2	100 1420 100	Φ12	1770	8	14.16
	3	180 300	Φ8	1110	42	46.62
	4	100 3060 100	Φ12	3410	8	27.28
	5	360 3060 360	Φ12	3930	8	31.44
	6	100 1420 100	Φ12	1770	6	10.62
	7	180 170	Φ6	850	5	4.25
	8	180 350	Φ8	1210	8	9.68
	9	250 850 250 45°	Φ12	1500	8	12.00
QLF-II-2	1	420 1420 420	Φ12	2260	8	18.08
	2	100 1420 100	Φ12	1620	8	12.96
	3	180 300	Φ8	1110	68	75.48
	4	100 4910 100	Φ12	5110	8	40.88
	5	490 4910 490	Φ14	5890	8	47.12
	6	100 1420 100	Φ12	1770	6	10.62
	7	180 170	Φ6	850	5	4.25
	8	180 350	Φ8	1210	8	9.68
	9	250 850 250 45°	Φ12	1500	8	12.00

钢筋表

构件号	钢筋编号	简图	直径(mm)	长度(mm)	根数	共长(m)
QLF-II-3	1	420 1910 420	Φ12	2750	8	22.00
	2	1910	Φ12	1910	8	15.28
	3	180 420	Φ8	1350	70	94.50
	4	5150	Φ12	5150	8	41.20
	5	490 5150 490	Φ14	6130	8	49.04
	6	1910	Φ12	2060	6	12.36
	7	180 170	Φ6	850	6	5.10
	8	180 490	Φ8	1490	8	11.92
	9	250 1190 250 45°	Φ12	1840	8	14.72
QLF-II-4	1	420 2410 420	Φ12	3250	8	26.00
	2	2410	Φ12	2410	8	19.28
	3	180 420	Φ8	1350	76	102.60
	4	5150	Φ12	5150	8	41.20
	5	490 5150 490	Φ14	6130	8	49.04
	6	2410	Φ12	2560	6	15.36
	7	180 170	Φ6	850	9	7.65
	8	180 490	Φ8	1490	8	11.92
	9	250 1190 250 45°	Φ12	1840	8	14.72

钢筋表

构件号	钢筋编号	简图	直径(mm)	长度(mm)	根数	共长(m)
QLF-II-5	1	420 2410 420	Φ12	3250	8	26.00
	2	2410	Φ12	2410	8	19.28
	3	180 420	Φ8	1350	76	102.60
	4	5150	Φ12	5150	8	41.20
	5	490 5150 490	Φ14	6130	8	49.04
	6	2410	Φ12	2560	6	15.36
	7	180 170	Φ6	850	9	7.65
	8	180 490	Φ8	1490	8	11.92
	9	250 1190 250 45°	Φ12	1840	8	14.72

材料表

构件号	钢筋(kg) Φ6	Φ8	Φ12	Φ12	Φ14		合计	混凝土 等级	体积(m^3)
QLF-II-1	1.0	22.2	101.1				124	C25	0.76
QLF-II-2	1.0	33.6	20.1	63.9	57.0		176		1.11
QLF-II-3	1.1	42.0	24.1	69.7	59.3		196		1.58
QLF-II-4	1.7	45.2	26.7	76.8	59.3		210		1.74
QLF-II-5	1.7	45.2	26.7	76.8	59.3		210		1.74

1号～5号砖砌化粪池(有覆土) 中部圈梁QLF-II-(1~5)钢筋表及材料表		图集号	02S701
审核	校对	设计	页 62

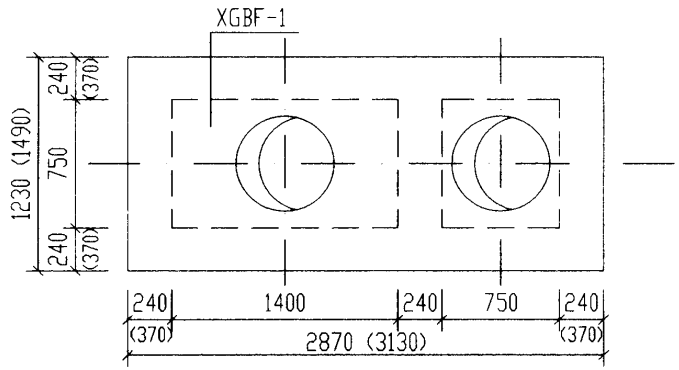

1号化粪池盖板平面布置图

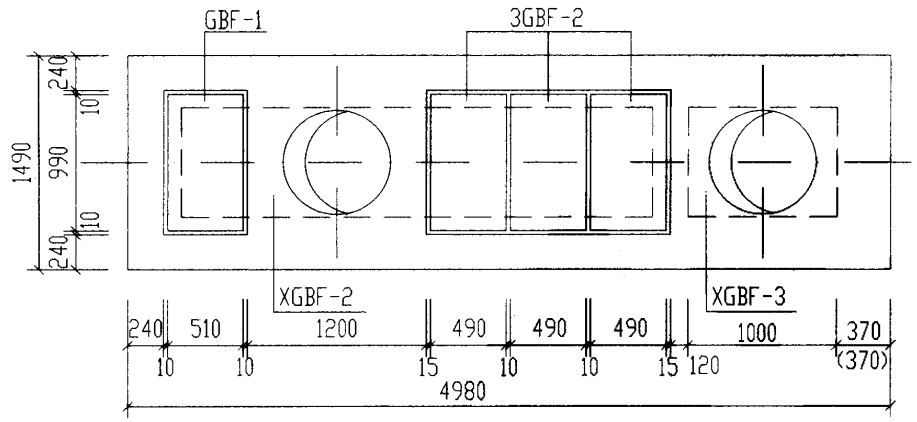

2号化粪池盖板平面布置图

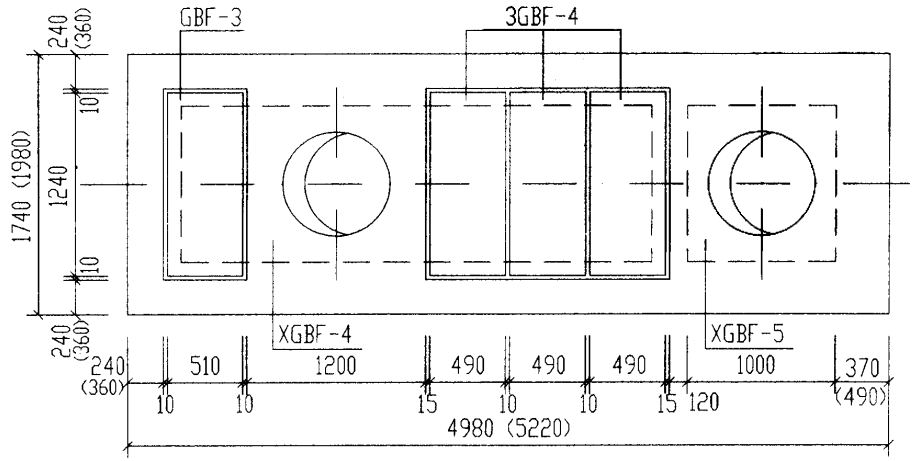

3号化粪池盖板平面布置图

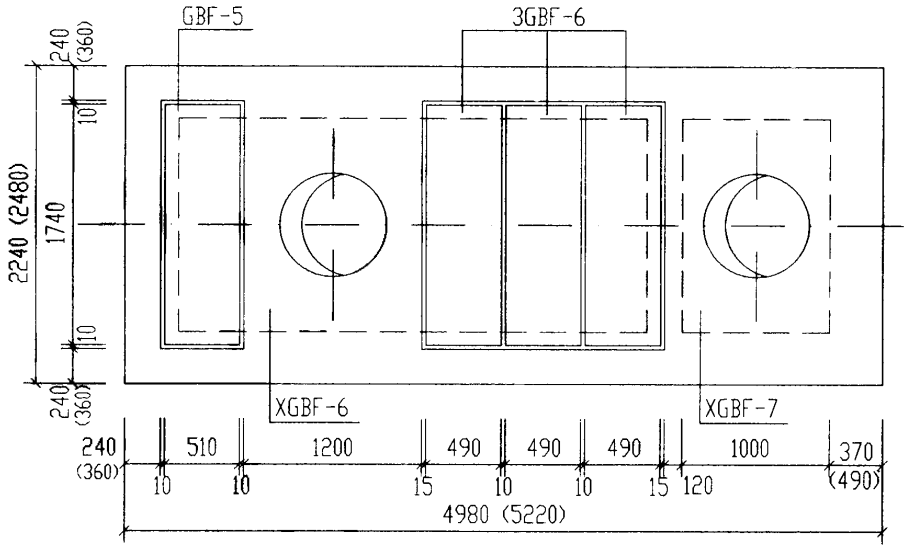

4号、5号化粪池盖板平面布置图

说明：

1. XGBF-1～XGBF-7为现浇盖板，GBF-1～GBF-6为预制盖板。
2. 现浇盖板配筋图，钢筋表及材料表见第65～69页。
3. 预制盖板配筋图，钢筋表及材料表见第64页。
4. 括号内的数字用于有池下水，有覆土，顶面不过汽车的1号～5号砖砌化粪池。

1号～5号砖砌化粪池(有覆土)盖板平面布置图(一)(顶面不过汽车)		图集号	02S701
审核	校对	设计	页 63

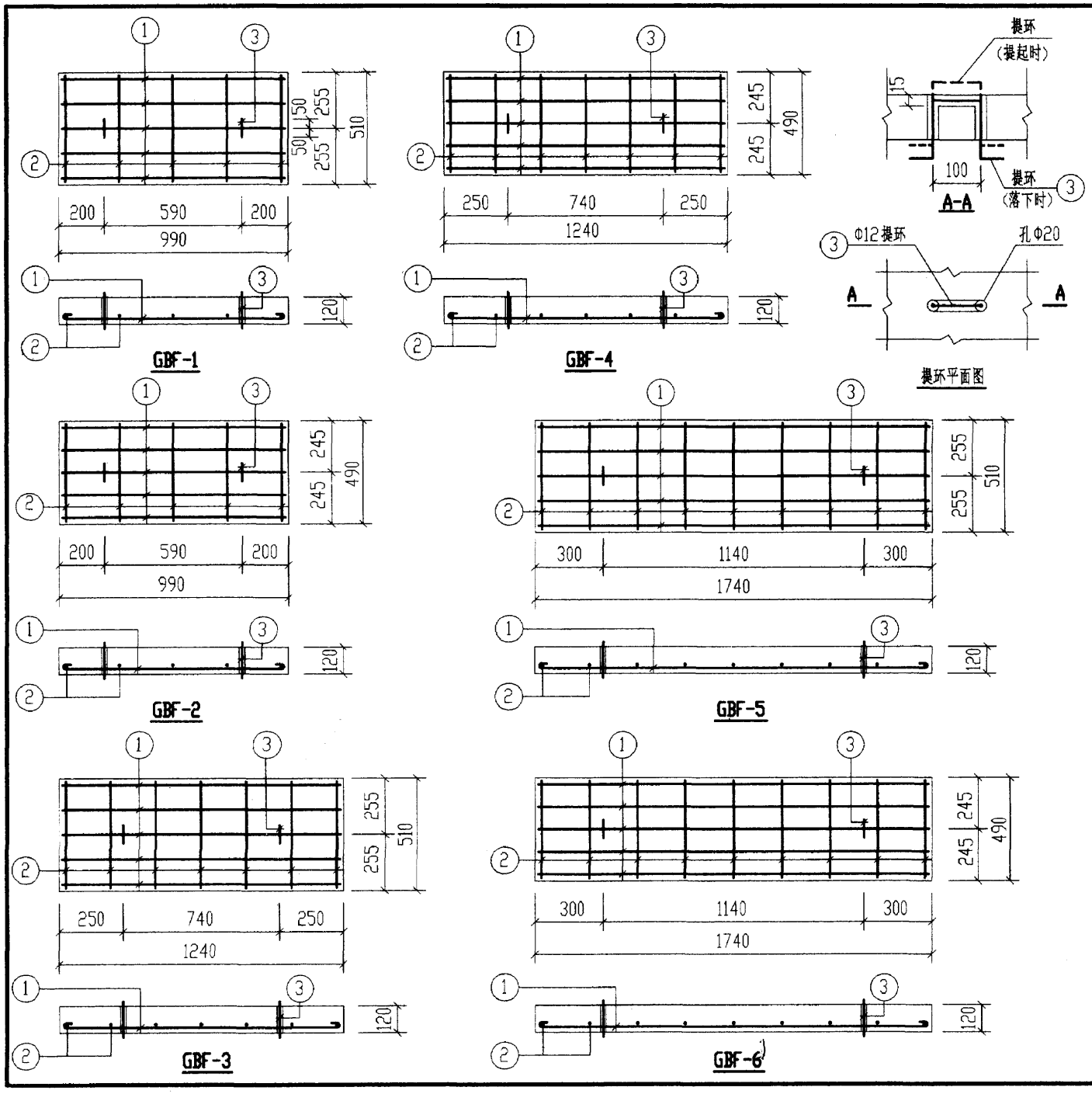

钢筋表

构件号	钢筋编号	简图	直径(mm)	长度(mm)	根数	共长(m)
GBF-1	1	920	Φ8	1020	5	5.10
	2	440	Φ6	520	5	2.60
	3	80 180 100 180 80	Φ12	620	2	1.24
GBF-2	1	920	Φ8	1020	5	5.10
	2	420	Φ6	500	5	2.50
	3	80 180 100 180 80	Φ12	620	2	1.24
GBF-3	1	1170	Φ10	1300	5	6.50
	2	440	Φ6	520	7	3.64
	3	80 180 100 180 80	Φ12	620	2	1.24
GBF-4	1	1170	Φ10	1300	5	6.50
	2	420	Φ6	500	7	3.50
	3	80 180 100 180 80	Φ12	620	2	1.24
GBF-5	1	1670	Φ14	1670	5	8.35
	2	440	Φ6	520	9	4.68
	3	80 180 100 180 80	Φ12	620	2	1.24
GBF-6	1	1670	Φ14	1670	5	8.35
	2	420	Φ6	500	9	4.50
	3	80 180 100 180 80	Φ12	620	2	1.24

每一个构件材料表

构件号	钢筋(kg)						混凝土	
	Φ6	Φ8	Φ10	Φ12	Φ14	合计	等级	体积(m^3)
GBF-1	0.6	2.0		1.1		4	C25	0.062
GBF-2	0.6	2.0		1.1		4		0.058
GBF-3	0.8		4.0	1.1		6		0.077
GBF-4	0.8		4.0	1.1		6		0.073
GBF-5	1.0			1.1	10.1	12		0.109
GBF-6	1.0			1.1	10.1	12		0.102

1号～5号砖砌化粪池(有覆土) 预制盖板GBF-(1～6)配筋图		图集号	02S701
审核	校对	设计	页 64

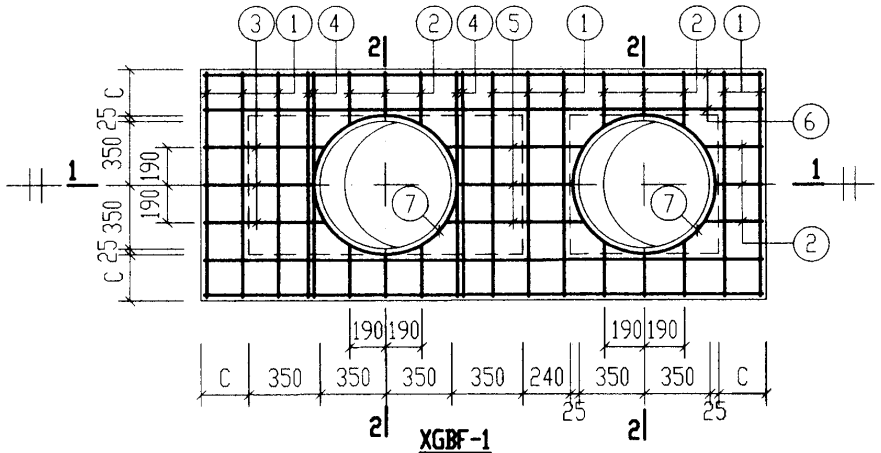

XGBF-1
（下层钢筋）

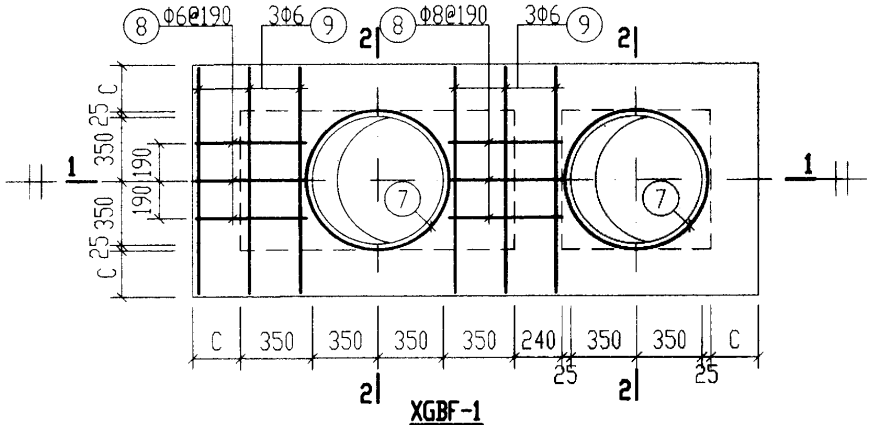

XGBF-1
（上层钢筋）

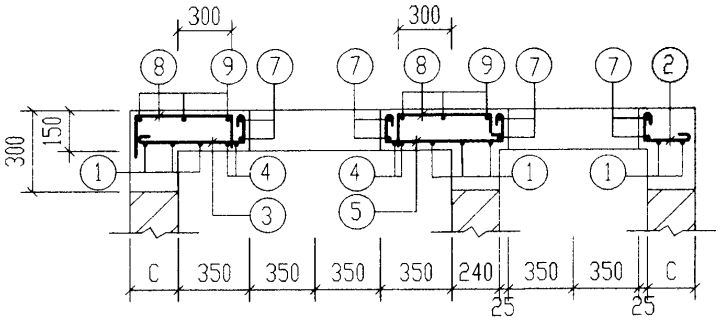

1-1

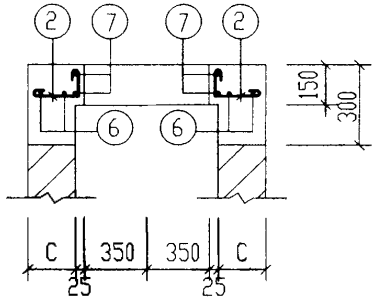

2-2

钢　筋　表

构件号	钢筋编号	简图	直径(mm)	长度(mm)	根数	共长(m)
XGBF-1	1	1160	Φ10	1290	8	10.32
	2	200~250 (80)	Φ10	410~460	15	6.65
	3	530~580 (80)	Φ10	740~790	3	2.32
	4	130 1160 130	Φ12	1570	4	6.28
	5	80 560~660 80	Φ10	850~950	3	2.75
	6	2800	Φ10	2930	4	11.72
	7	360 r=390	Φ12	2960	4	11.84
	8	115 530 115	Φ8	760	6	4.56
	9	1160	Φ6	1240	6	7.44

材　料　表

构件号	钢筋(kg)						混凝土	
	Φ6	Φ8	Φ10	Φ12		合计	等级	体积(m^3)
XGBF-1	1.7	1.8	20.8	16.1		40	C25	0.13

说明：

XGBF-1～XGBF-7为现浇盖板，用于有覆土，不过汽车，有地下水及无地下水的1号～5号砖砌化粪池。

1号砖砌化粪池(有覆土) 现浇盖板XGBF-1配筋图				图集号	02S701
审核	校对	设计		页	65

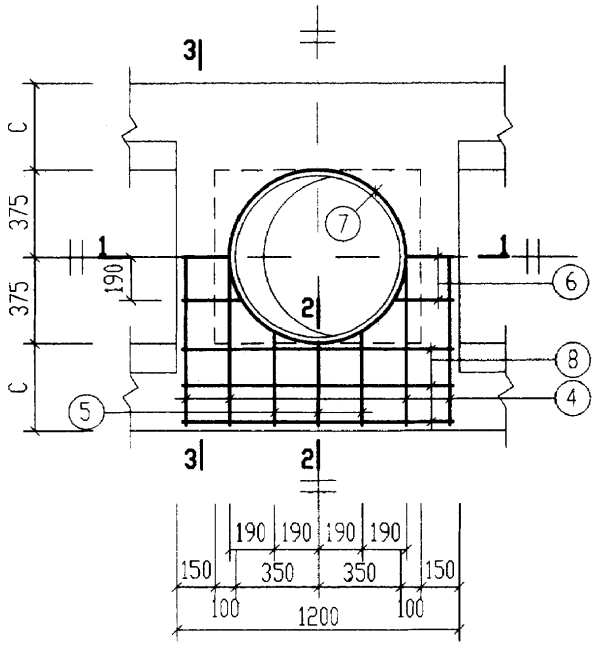

XGBF-2

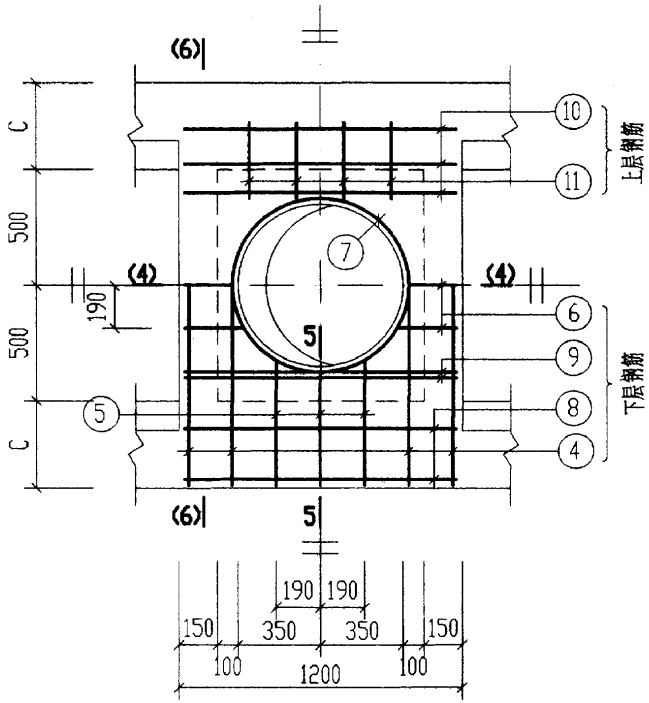

XGBF-4

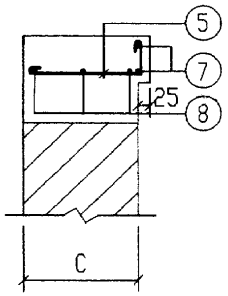

2-2

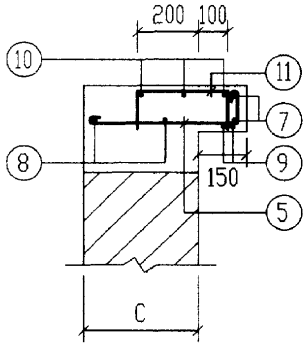

5-5

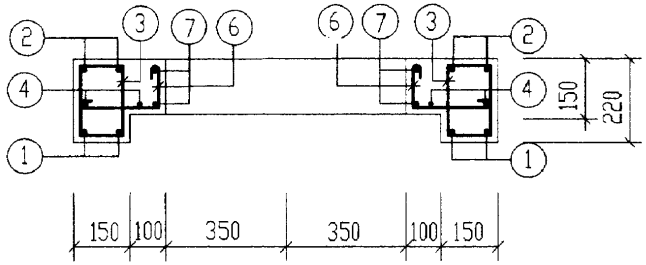

1-1
(4-4)

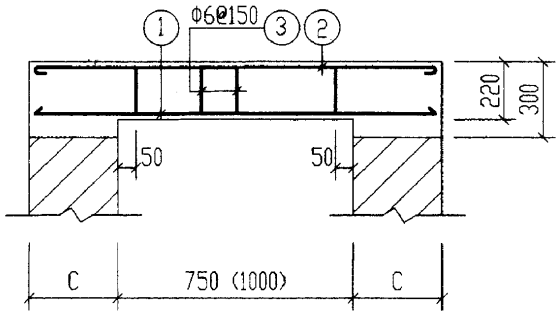

3-3
(6-6)

说明：钢筋表及材料表见第68页。

2号～5号砖砌化粪池(有覆土) 现浇盖板XGBF-(2, 4)配筋图		图集号	02S701
审核	校对	设计	页 66

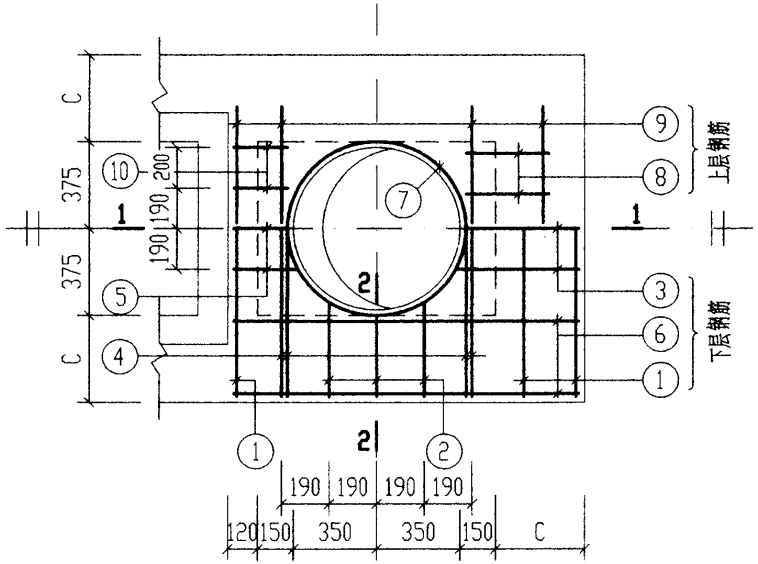

XGBF-3

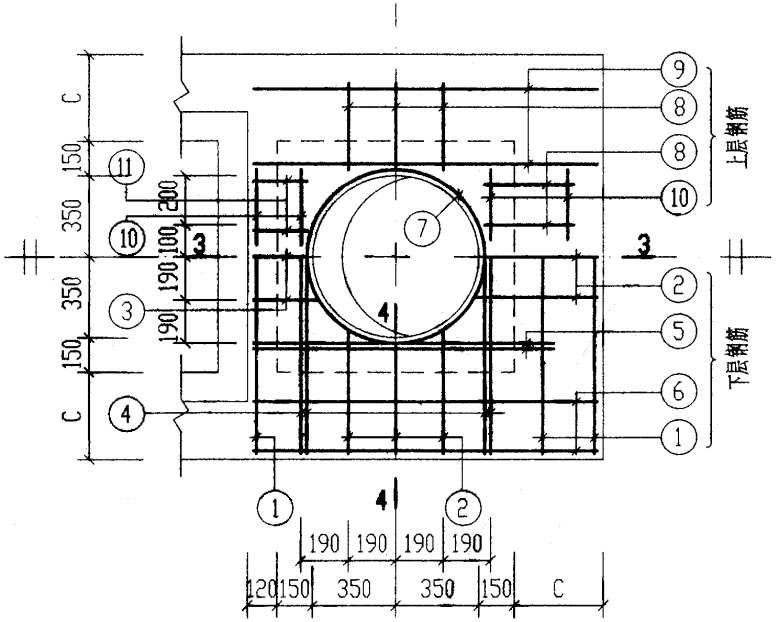

XGBF-5

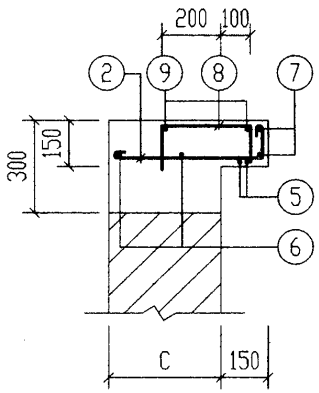

4-4

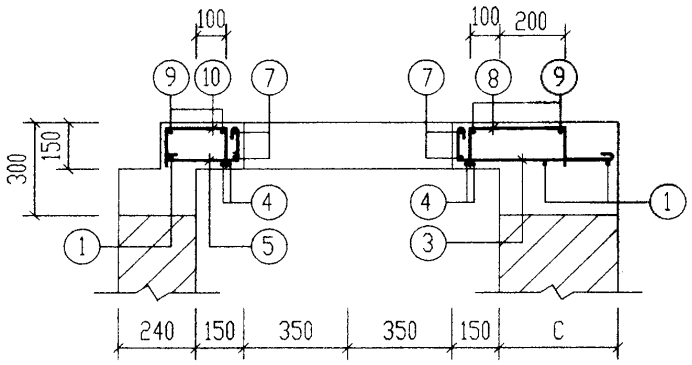

1-1

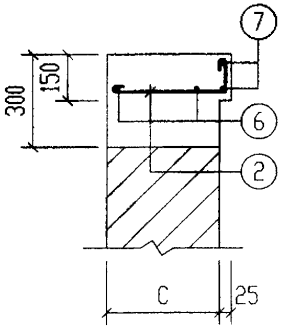

2-2

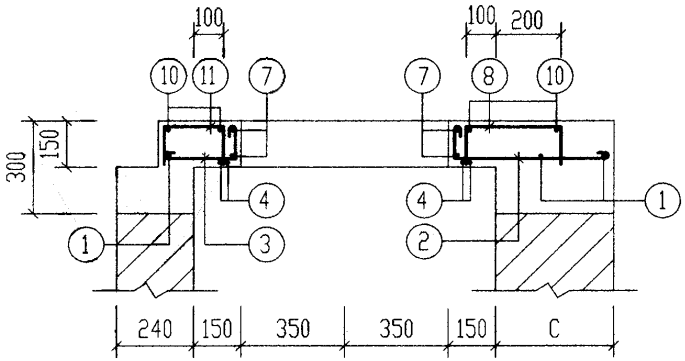

3-3

说明：钢筋表及材料表见第68页。

2号～5号砖砌化粪池(有覆土) 现浇盖板XGBF-(3, 5)配筋图		图集号	02S701
审核	校对	设计	页 67

钢筋表

构件号	钢筋编号	简图	直径(mm)	长度(mm)	根数	共长(m)
XGBF-2	1	1420	Φ12	1420	4	5.68
	2	1420	Φ10	1550	4	6.20
	3	80 150	Φ6	610	10	6.10
	4	1420	Φ10	1550	4	6.20
	5	330~380 80	Φ10	540 ~ 590	6	3.44
	6	190~240 80	Φ10	400 ~ 450	6	2.60
	7	360 r=390	Φ12	2960	2	5.92
	8	1130	Φ10	1260	6	7.56
XGBF-3	1	1420	Φ10	1550	3	4.65
	2	330~380 80	Φ10	540 ~ 590	6	3.44
	3	460~500 80	Φ10	670 ~ 710	3	2.09
	4	1420	Φ12	1570	4	6.28
	5	460~500 80	Φ10	670 ~ 710	3	2.09
	6	1420	Φ10	1550	4	6.20
	7	360 r=390	Φ12	2960	2	5.92
	8	115 300 115	Φ8	530	4	2.12
	9	1200	Φ6	1280	4	5.12
	10	115 180 115	Φ8	410	4	1.64

钢筋表

构件号	钢筋编号	简图	直径(mm)	长度(mm)	根数	共长(m)
XGBF-4	1	1670	Φ12	1670	6	10.02
	2	1670	Φ10	1800	4	7.20
	3	80 150	Φ6	610	16	9.76
	4	1670	Φ10	1800	4	7.20
	5	460~500 80	Φ10	670 ~710	6	4.18
	6	190 ~240 80	Φ10	400 ~450	6	2.60
	7	360 r=390	Φ12	2960	2	5.92
	8	1130	Φ10	1260	4	5.04
	9	150 1130 150	Φ12	1580	4	6.32
	10	1130	Φ6	1210	6	7.26
	11	115 300 115	Φ8	530	8	4.24
XGBF-5	1	1670	Φ10	1800	3	5.40
	2	460~500 80	Φ10	670 ~710	9	6.27
	3	210 ~250 80	Φ10	420 ~460	3	1.34
	4	1670	Φ12	1820	4	7.28
	5	130 1170 130	Φ12	1580	4	6.32
	6	1420	Φ10	1550	4	6.20
	7	360 r=390	Φ12	2960	2	5.92
	8	115 300 115	Φ8	530	10	5.30
	9	1420	Φ6	1500	4	6.00
	10	300	Φ6	380	8	3.04
	11	115 180 115	Φ8	410	4	1.64

材料表

构件号	钢筋(kg) Φ6	Φ8	Φ10	Φ12	Φ12		合计	混凝土 等级	体积(m³)
XGBF-2	1.4		16.0	5.3	5.0		28	C25	0.09
XGBF-3	1.1	1.5	11.4	10.8			25		0.06
XGBF-4	3.8	1.7	16.2	10.9	8.9		42		0.14
XGBF-5	2.0	2.7	11.9	17.3			34		0.09

2号~5号砖砌化粪池(有覆土) 现浇盖板XGBF-(2~5)钢筋表及材料表				图集号	02S701
审核	张英明	校对	王龙生	设计	武明英	页	68

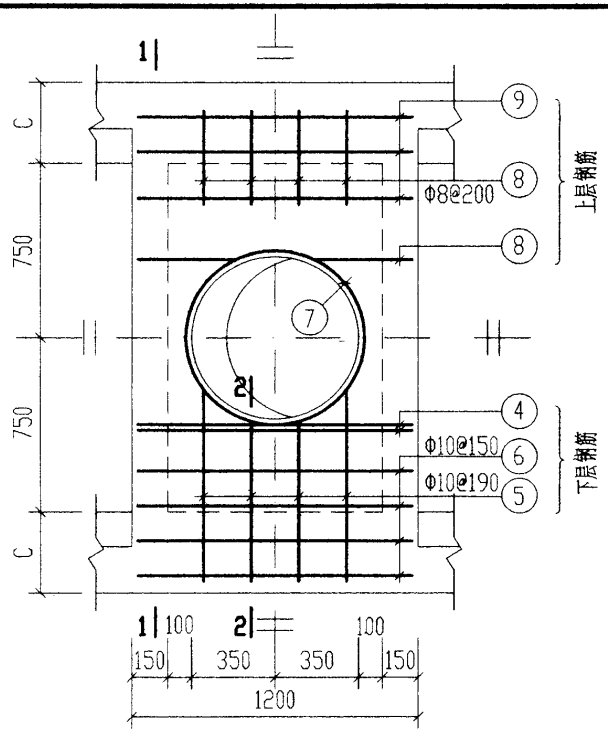

XGBF-6

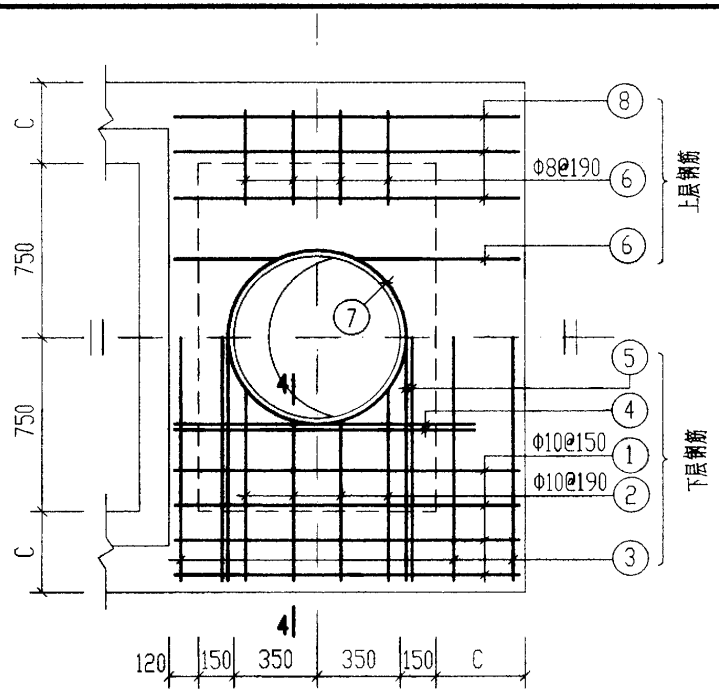

XGBF-7

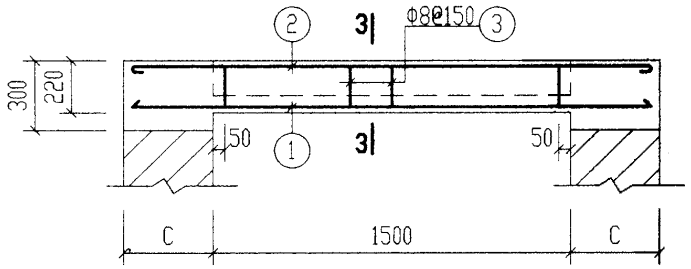

1-1

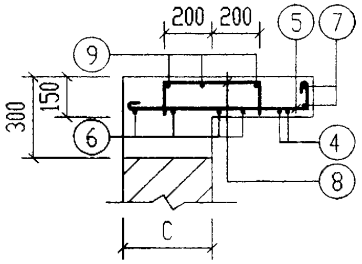

2-2

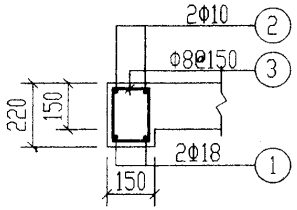

3-3

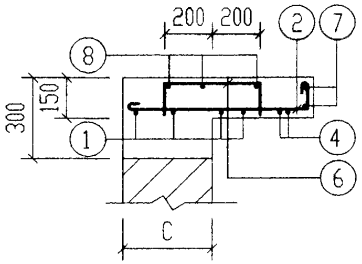

4-4

钢筋表

构件号	钢筋编号	简图	直径(mm)	长度(mm)	根数	共长(m)
XGBF-6	1	2170	Φ18	2170	4	8.68
	2	2170	Φ10	2300	4	9.20
	3	80 150	Φ8	610	20	12.20
	4	150 1130 150	Φ12	1580	4	6.32
	5	720～830 80	Φ10	930～1040	8	7.88
	6	1130	Φ10	1260	8	10.08
	7	360 r=390	Φ12	2960	2	5.92
	8	115 400 115	Φ8	630	12	7.56
	9	1130	Φ6	1210	6	7.26
XGBF-7	1	1420	Φ10	1550	8	12.40
	2	720～830 80	Φ10	930～1040	8	7.88
	3	2170	Φ10	2300	3	6.90
	4	130 1170 130	Φ12	1580	4	6.32
	5	2170	Φ12	2320	4	9.28
	6	115 400 115	Φ8	630	12	7.56
	7	360 r=390	Φ12	2960	2	5.92
	8	1420	Φ6	1500	6	9.00

材料表

构件号	钢筋(kg)						混凝土	
	Φ6	Φ8	Φ10	Φ12	Φ18	合计	等级	体积(m^3)
XGBF-6	1.6	7.8	16.8	10.9	17.4	55	C25	0.24
XGBF-7	2.0	3.0	16.8	19.1		41		0.17

2号～5号砖砌化粪池(有覆土) 现浇盖板XGBF-(6, 7)配筋图				图集号	02S701
审核	校对	设计		页	69

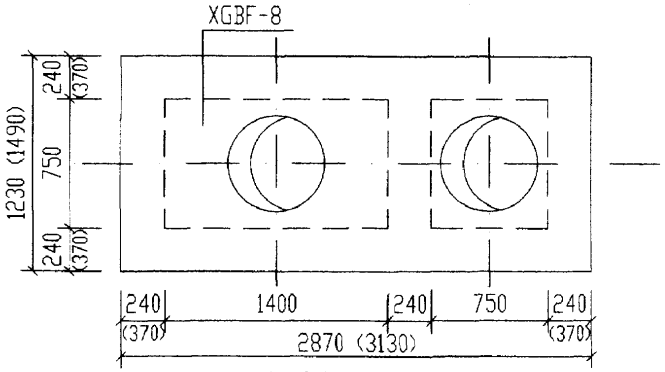

1号化粪池盖板平面布置图

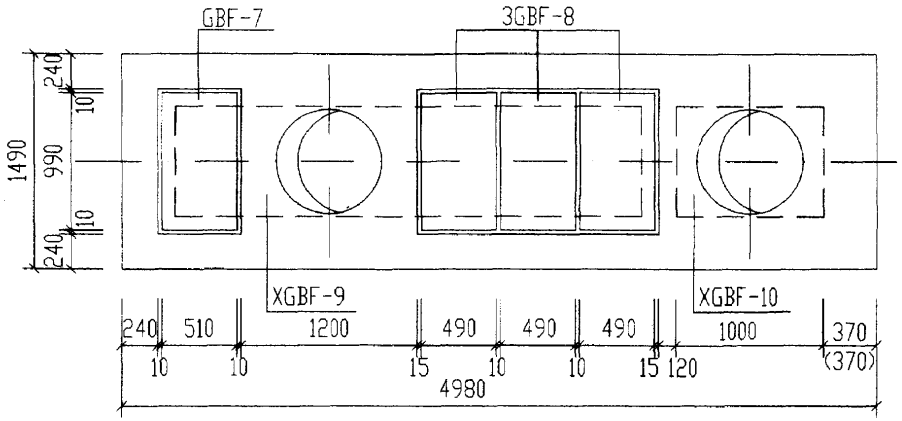

2号化粪池盖板平面布置图

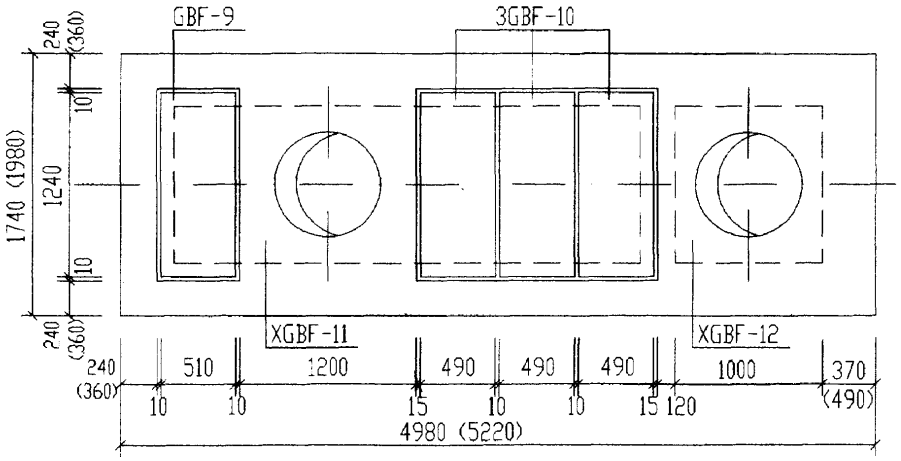

3号化粪池盖板平面布置图

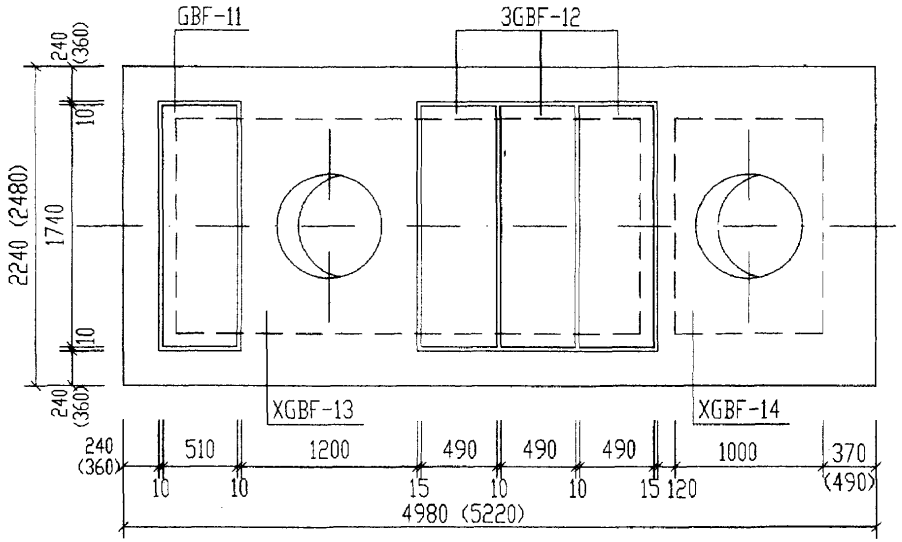

4号,5号化粪池盖板平面布置图

说明:

1. XGBF-8～XGBF-14为现浇盖板,GBF-7～GBF-12为预制盖板。
2. 现浇盖板配筋图,钢筋表及材料表见第72～76页。
3. 预制盖板配筋图,钢筋表及材料表见第71页。
4. 括号内的数字用于有地下水,有覆土,顶面可过汽车的1号～5号砖砌化粪池。

1号～5号砖砌化粪池(有覆土) 盖板平面布置图(二)(顶面可过汽车)		图集号	02S701
审核	校对	设计	页 70

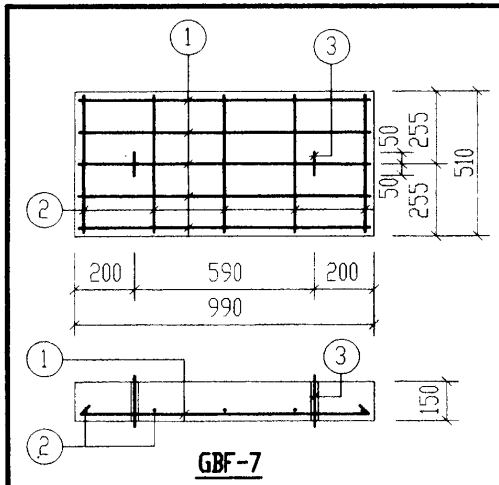

GBF-7

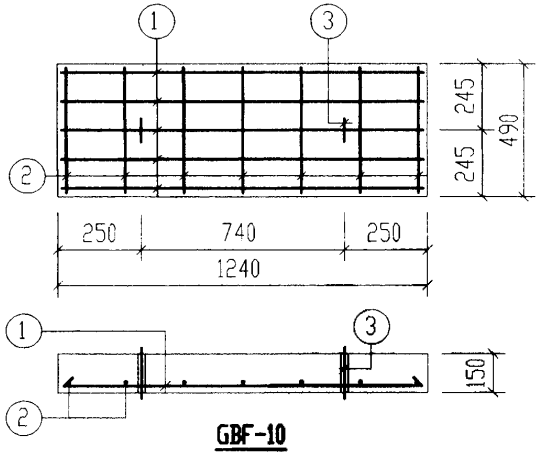

GBF-10

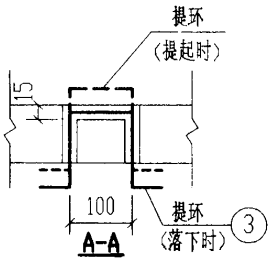

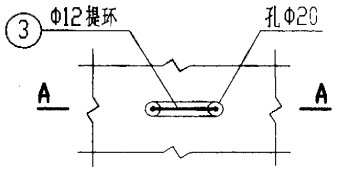

提环平面图

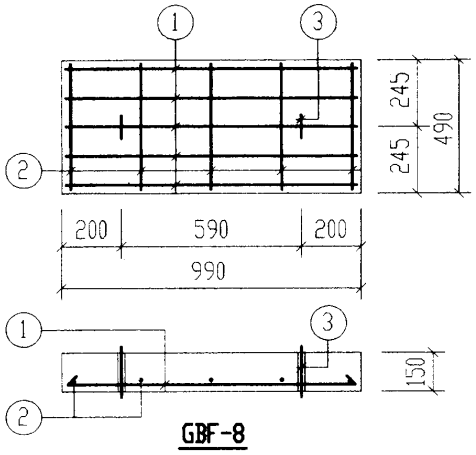

GBF-8

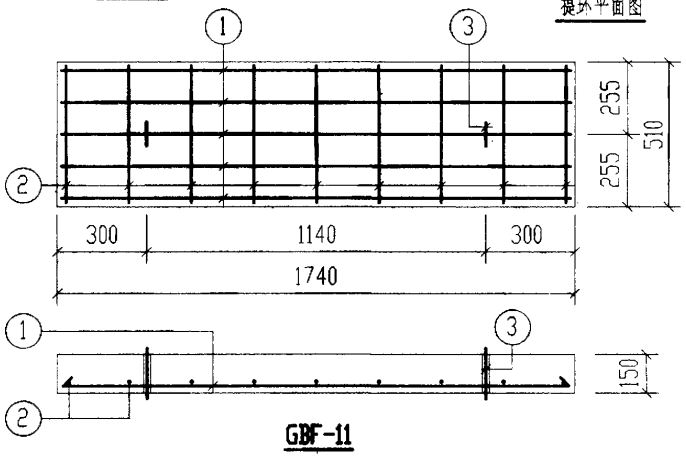

GBF-11

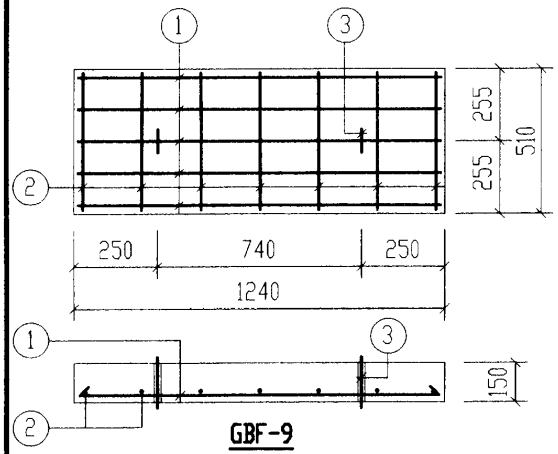

GBF-9

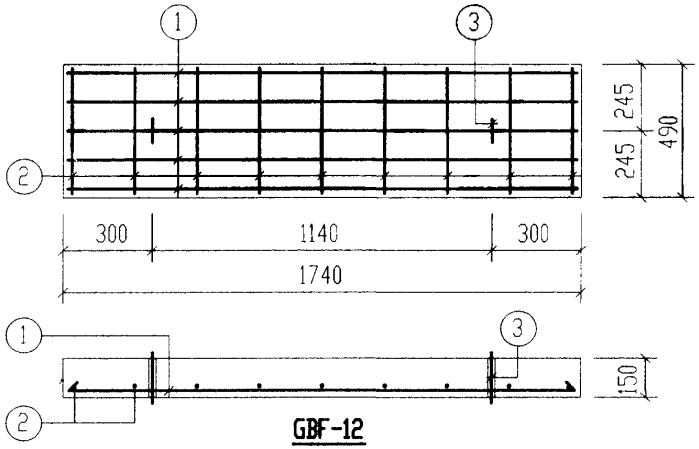

GBF-12

钢筋表

构件号	钢筋编号	简图	直径(mm)	长度(mm)	根数	共长(m)
GBF-7	1	920	Φ8	1020	5	5.10
	2	440	Φ6	520	5	2.60
	3	80 210 100 210 80	Φ12	680	2	1.36
GBF-8	1	920	Φ8	1020	5	5.10
	2	420	Φ6	500	5	2.50
	3	80 210 100 210 80	Φ12	680	2	1.36
GBF-9	1	1170	Φ10	1300	5	6.50
	2	440	Φ6	520	7	3.64
	3	80 210 100 210 80	Φ12	680	2	1.36
GBF-10	1	1170	Φ10	1300	5	6.50
	2	420	Φ6	500	7	3.50
	3	80 210 100 210 80	Φ12	680	2	1.36
GBF-11	1	1670	Φ14	1670	5	8.35
	2	440	Φ6	520	9	4.68
	3	80 210 100 210 80	Φ12	680	2	1.36
GBF-12	1	1670	Φ14	1670	5	8.35
	2	420	Φ6	500	9	4.50
	3	80 210 100 210 80	Φ12	680	2	1.36

每一个构件材料表

构件号	钢筋(kg)							混凝土	
	Φ6	Φ8	Φ10	Φ12	Φ14		合计	等级	体积(m^3)
GBF-7	0.6	2.0		1.2			4	C25	0.077
GBF-8	0.6	2.0		1.2			4		0.073
GBF-9	0.8		4.0	1.2			6		0.097
GBF-10	0.8		4.0	1.2			6		0.091
GBF-11	1.0			1.2	10.1		12		0.136
GBF-12	1.0			1.2	10.1		12		0.128

1号～5号砖砌化粪池(有覆土) 预制盖板GBF-(7～12)配筋图				图集号	02S701
审核	张荣胡	校对	王龙生	设计	武彤秉	页	71

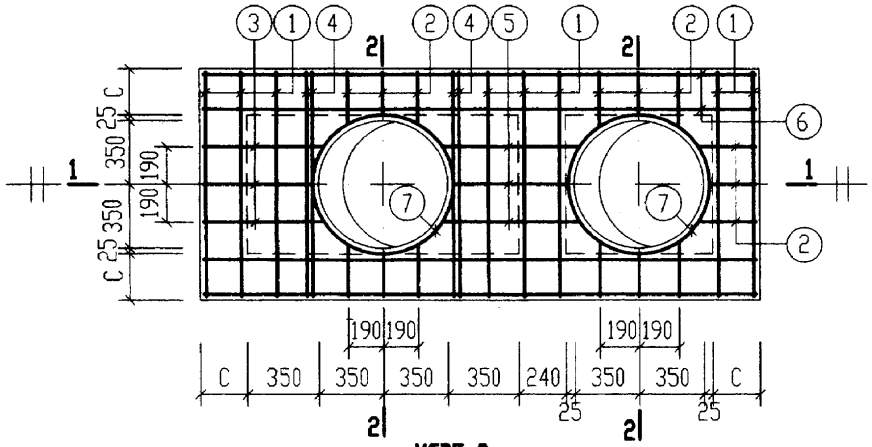

XGBF-8
（下层钢筋）

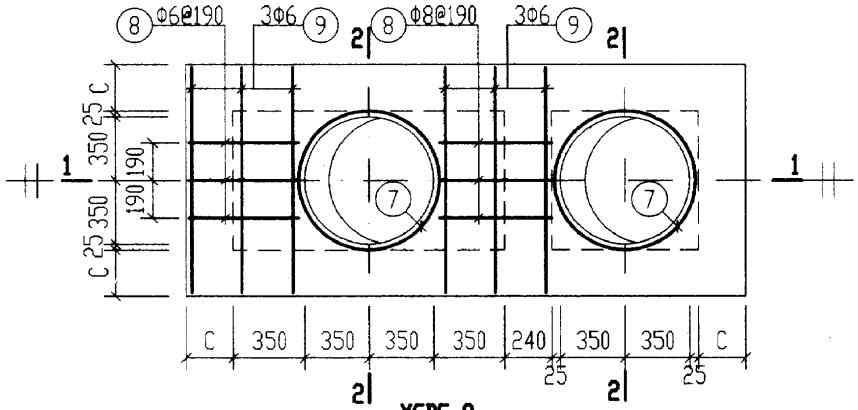

XGBF-8
（上层钢筋）

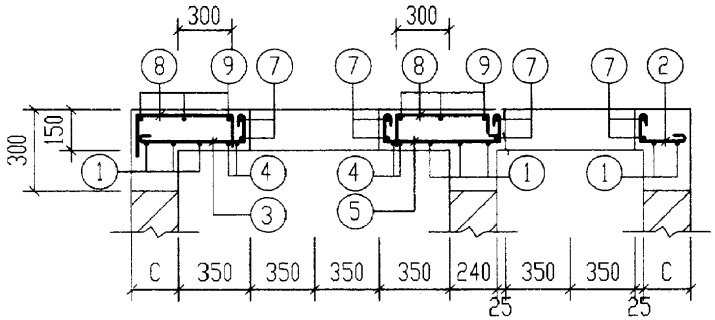

1-1

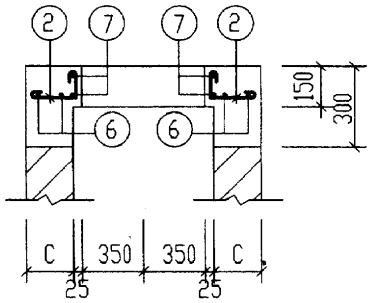

2-2

钢　筋　表

构件号	钢筋编号	简图	直径(mm)	长度(mm)	根数	共长(m)
XGBF-8	1	1160	Φ10	1290	8	10.32
	2	200~250 80	Φ10	410~460	15	6.65
	3	530~580 80	Φ10	740~790	3	2.32
	4	130 1160 130	Φ12	1570	4	6.28
	5	80 560~660 80	Φ10	850~950	3	2.75
	6	2800	Φ10	2930	4	11.72
	7	360 r=390	Φ12	2960	4	11.84
	8	115 530 115	Φ8	760	6	4.56
	9	1160	Φ6	1240	6	7.44

材　料　表

构件号	钢筋(kg)						混凝土	
	Φ6	Φ8	Φ10	Φ12		合计	等级	体积(m^3)
XGBF-8	1.7	1.8	20.8	16.1		40	C25	0.13

说明：

现浇盖板XGBF-8～XGBF-14用于有覆土；可过汽车，无地下水及有地下水的1号～5号砖砌化粪池。

1号砖砌化粪池(有覆土) 现浇盖板XGBF-8配筋图						图集号	02S701
审核	张[illegible]	校对	王[illegible]	设计	张[illegible]	页	72

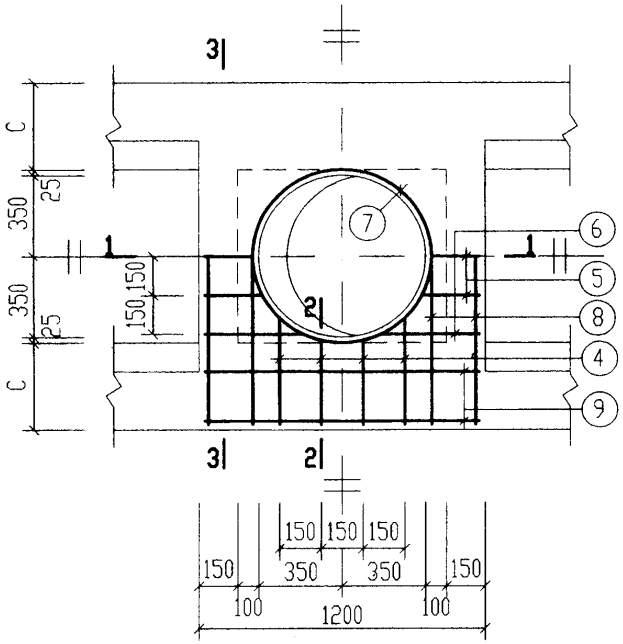

XGBF-9

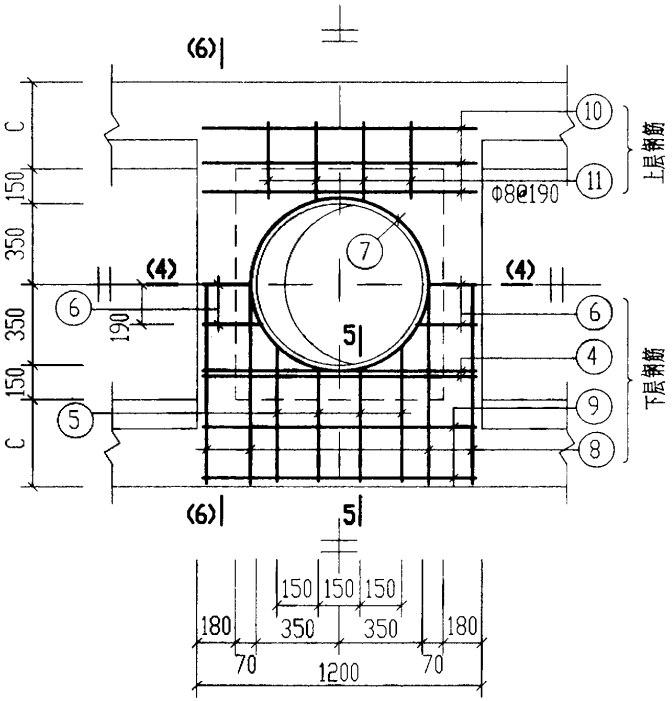

XGBF-11

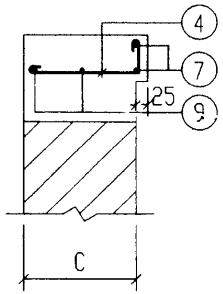

2-2

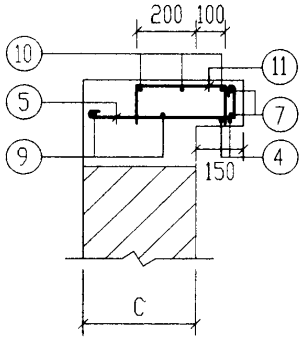

5-5

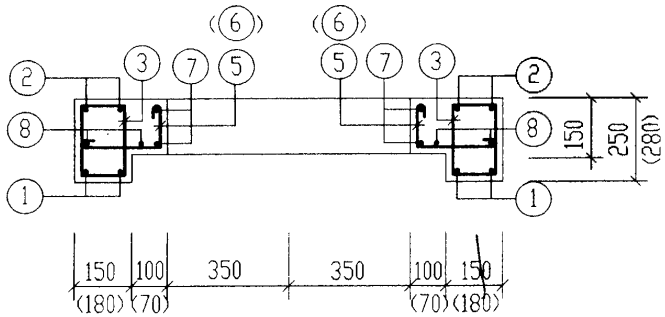

1-1
(4-4)
（括号内数字用于4-4剖面）

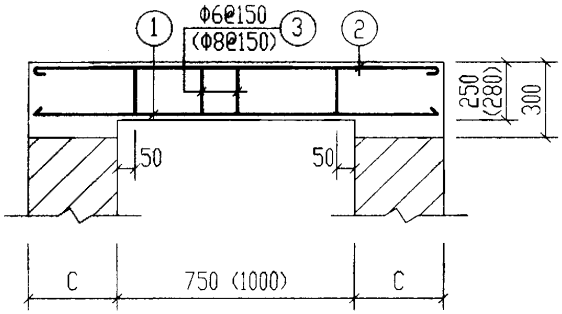

3-3
(6-6)
（括号内数字用于6-6剖面）

说明：钢筋表及材料表见第75页。

2号～5号砖砌化粪池（有覆土）现浇盖板XGBF-(9, 11)配筋图						图集号	02S701
审核	张荣贵	校对	王龙生	设计	武炳彰	页	73

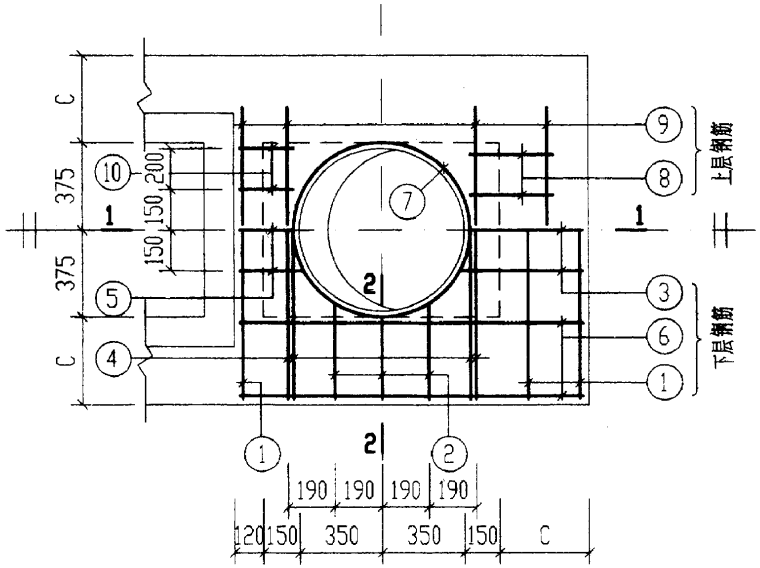

XGBF-10

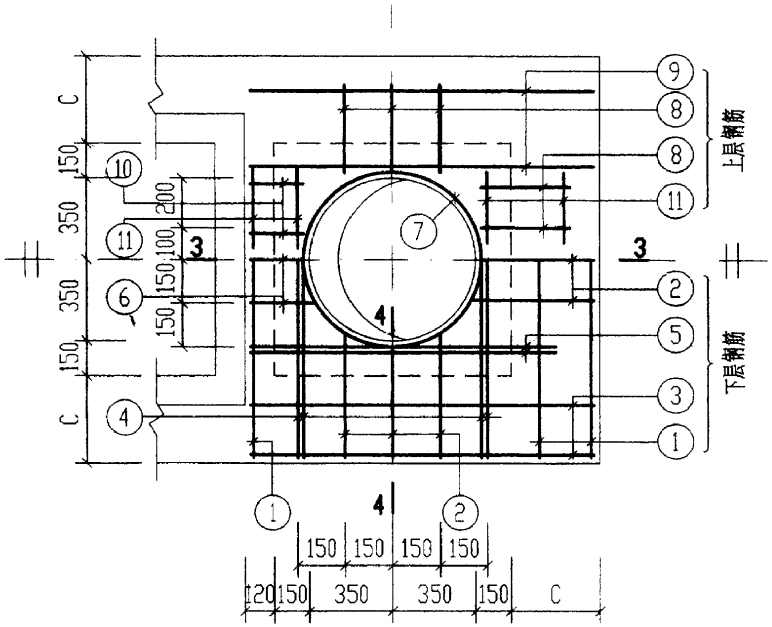

XGBF-12

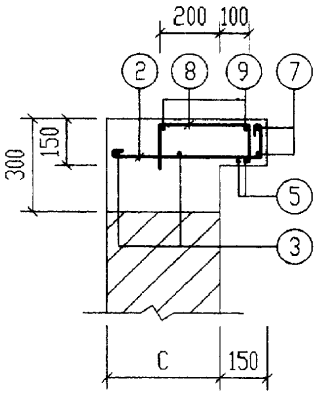

4-4

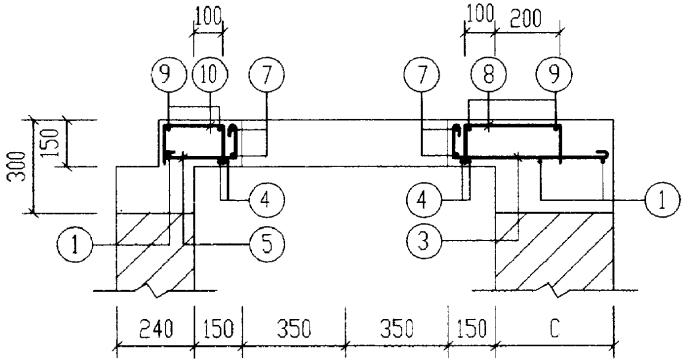

1-1

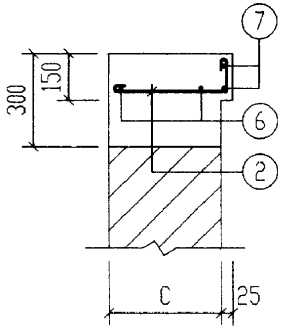

2-2

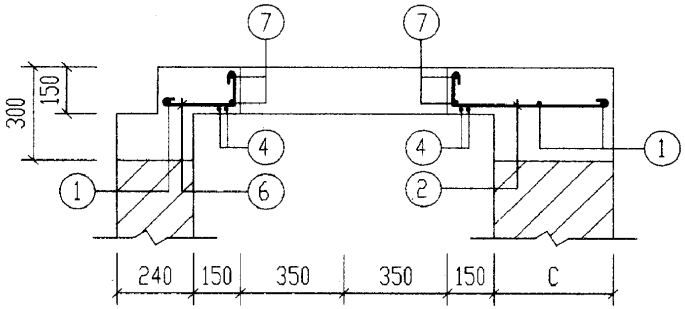

3-3

说明：钢筋表及材料表见第75页。

2号～5号砖砌化粪池(有覆土) 现浇盖板XGBF-(10, 12)配筋图		图集号	02S701
审核	校对	设计	页 74

钢筋表

构件号	钢筋编号	简图	直径(mm)	长度(mm)	根数	共长(m)
XGBF-9	1	1420	Φ14	1420	4	5.68
	2	1420	Φ10	1550	4	6.20
	3	80 180	Φ6	670	10	6.70
	4	340~400 80	Φ10	550~610	8	4.64
	5	190~220 80	Φ10	400~430	6	2.52
	6	330 80	Φ10	540	4	2.16
	7	360 r=390	Φ12	2960	2	5.92
	8	1420	Φ10	1550	4	6.20
	9	1130	Φ10	1260	4	5.04
XGBF-10	1	1420	Φ10	1550	3	4.65
	2	330~380 80	Φ10	540~590	6	3.44
	3	460~490 80	Φ10	670~700	3	2.07
	4	130 1420 130	Φ14	1680	4	6.72
	5	210~240 80	Φ10	420~450	3	1.32
	6	1420	Φ10	1550	4	6.20
	7	360 r=390	Φ12	2960	2	5.92
	8	115 300 115	Φ8	530	4	2.12
	9	1100	Φ6	1180	4	4.72
	10	115 180 115	Φ8	410	4	1.64

钢筋表

构件号	钢筋编号	简图	直径(mm)	长度(mm)	根数	共长(m)
XGBF-11	1	1670	Φ18	1670	4	6.68
	2	1670	Φ10	1800	4	7.20
	3	110 210	Φ8	790	14	11.06
	4	280 1130 280	Φ14	1690	4	6.76
	5	470~530 80	Φ10	680~740	8	5.68
	6	190~240 80	Φ10	400~450	6	2.60
	7	360 r=390	Φ12	2960	2	5.92
	8	1670	Φ10	1800	4	7.20
	9	1130	Φ10	1260	4	5.04
	10	1130	Φ6	1210	6	7.26
	11	115 300 115	Φ8	530	8	4.24
XGBF-12	1	1670	Φ10	1800	3	5.40
	2	460~490 80	Φ10	670~700	9	6.21
	3	1420	Φ10	1550	4	6.20
	4	100 1670 100	Φ14	1870	4	7.48
	5	260 1160 260	Φ14	1680	4	6.72
	6	210~240 80	Φ10	420~450	3	1.32
	7	360 r=390	Φ12	2960	2	5.92
	8	115 300 115	Φ8	530	10	5.30
	9	1420	Φ6	1500	4	6.00
	10	115 180 115	Φ8	410	4	1.64
	11	300	Φ6	380	8	3.04

材料表

构件号	钢筋(kg) Φ6	Φ8	Φ10	Φ12	Φ14	Φ18	合计	混凝土 等级	体积(m^3)
XGBF-9	1.5		17.0	5.3	6.9		31	C25	0.10
XGBF-10	1.1	1.5	11.0	5.3	8.1		27		0.06
XGBF-11	1.6	6.0	17.0	5.3	8.2	13.4	52		0.17
XGBF-12	2.0	2.7	12.0	5.3	17.2		39		0.09

2号~5号砖砌化粪池(有覆土) 现浇盖板XGBF-(9~12)钢筋表及材料表		图集号	02S701
审核	校对	设计	页 75

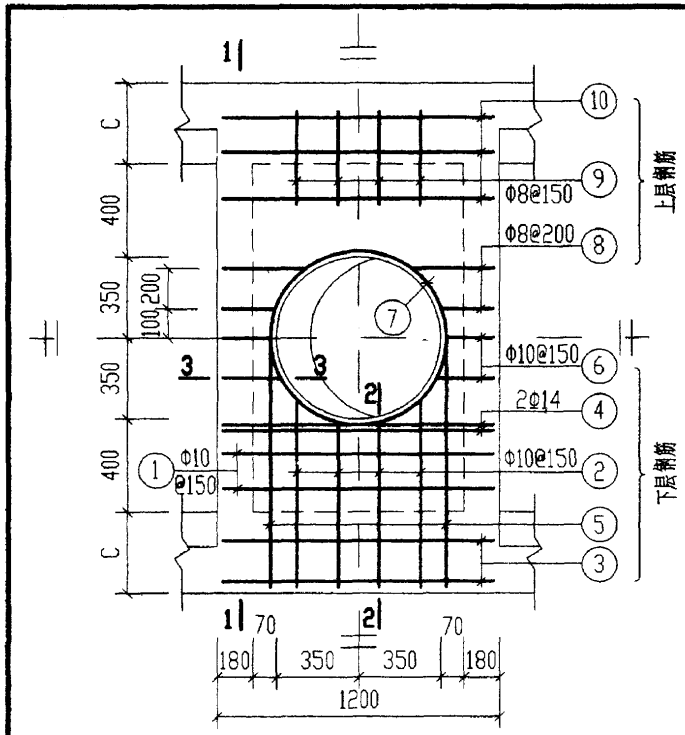

XGBF-13

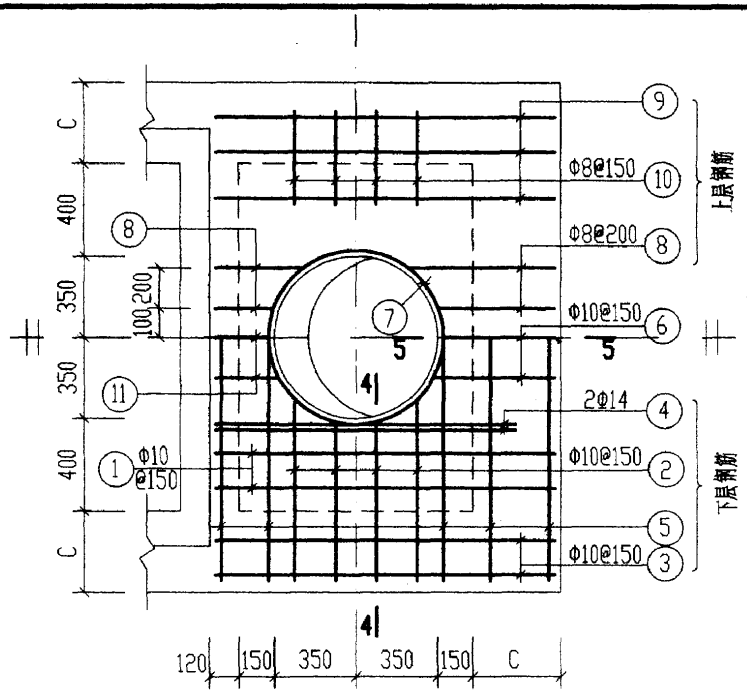

XGBF-14

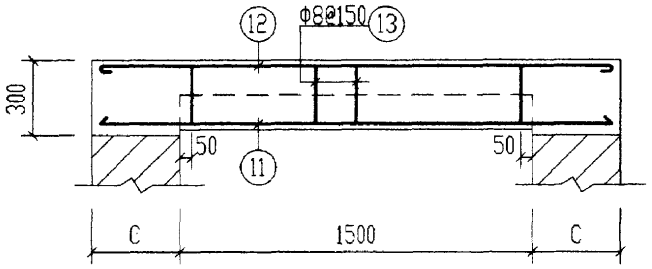

1-1

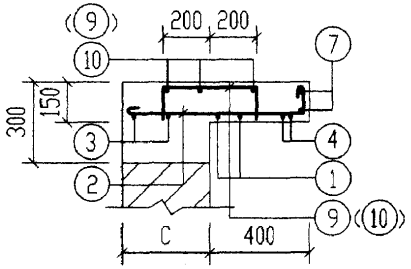

2-2(4-4)

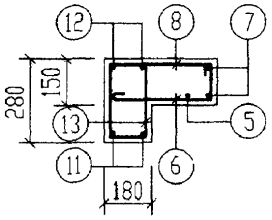

3-3

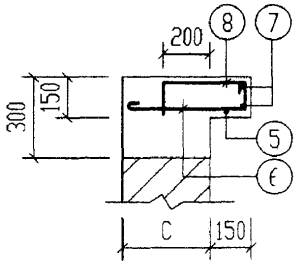

5-5

钢 筋 表

构件号	钢筋编号	简图	直径(mm)	长度(mm)	根数	共长(m)
XGBF-13	1	1130	Φ10	1260	4	5.04
	2	720 (780) 80	Φ10	930 ~ (990)	8	7.68
	3	1130	Φ10	1260	4	5.04
	4	280 1130 280	Φ14	1690	4	6.76
	5	2170	Φ10	2300	2	4.60
	6	190 (220) 80	Φ10	400 ~ (430)	6	2.52
	7	360 r=390	Φ12	2960	2	5.92
	8	115 200 (330) 115	Φ8	430 ~ (560)	8	3.96
	9	115 400 115	Φ8	630	8	5.04
	10	1130	Φ6	1210	6	7.26
	11	2170	Φ18	2170	4	8.68
	12	2170	Φ10	2300	4	9.20
	13	110 210	Φ8	790	20	15.80
XGBF-14	1	1420	Φ10	1550	4	6.20
	2	720 (780) 80	Φ10	930 ~ (990)	8	7.68
	3	1420	Φ10	1550	4	6.20
	4	260 1170 260	Φ14	1690	4	6.76
	5	2170	Φ10	2300	5	11.50
	6	460 (490) 80	Φ10	670 ~ (700)	3	2.07
	7	360 r=390	Φ12	2960	2	5.92
	8	115 220 (350) 115	Φ8	450 ~ (580)	8	4.12
	9	1420	Φ6	1500	6	9.00
	10	115 400 115	Φ8	630	8	5.04
	11	210 (240) 80	Φ10	420 ~ (450)	3	1.32

材 料 表

构件号	钢筋(kg)							混凝土	
	Φ6	Φ8	Φ10	Φ12	Φ14	Φ18	合计	等级	体积(m^3)
XGBF-13	1.6	9.8	21.0	5.3	8.2	17.4	63	C25	0.28
XGBF-14	2.0	3.6	21.6	5.3	8.2		41		0.17

2号～5号砖砌化粪池(有覆土) 现浇盖板XGBF-(13, 14)配筋图		图集号	02S701
审核	校对	设计	页 76

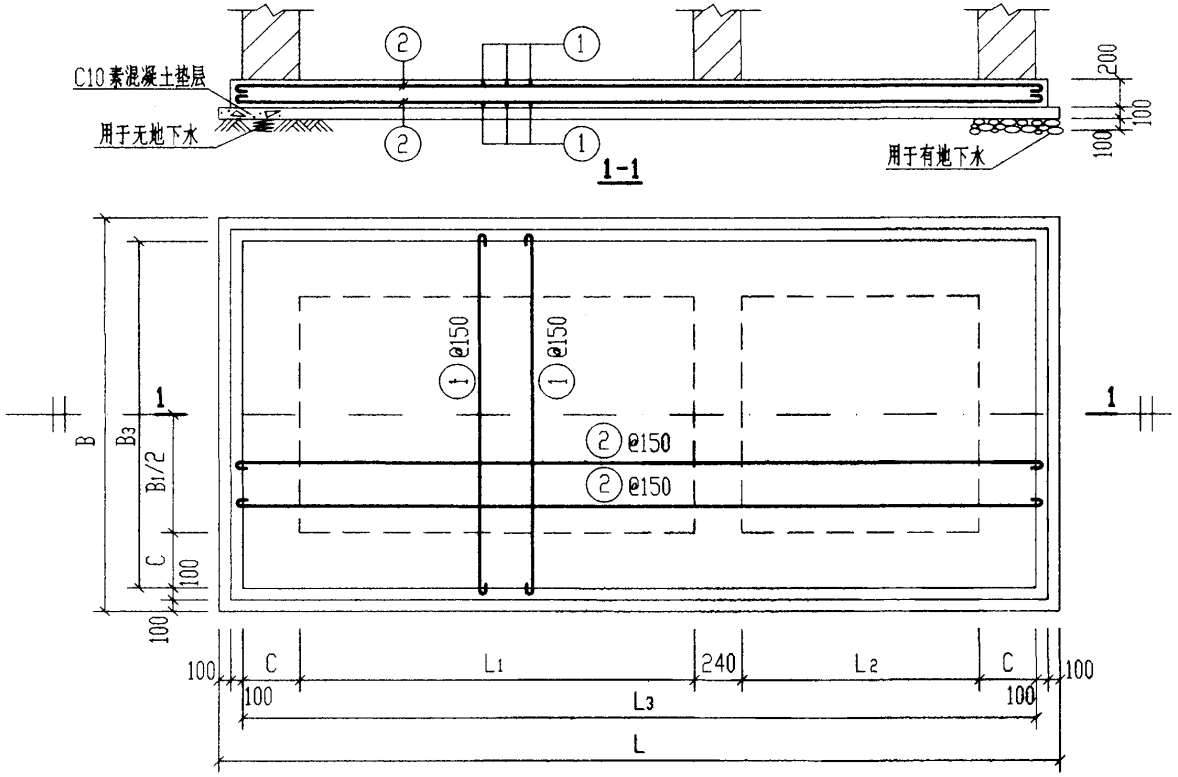

底板DBF-$\frac{I}{II}$-(1~5)配筋图

钢 筋 表

构件号	钢筋编号	简图	直径(mm)	长度(mm)	根数	共长(m)
DBF-I-1	1	1360	Φ10	1490	42	62.58
	2	3000	Φ10	3130	20	62.60
DBF-I-2	1	1620	Φ10	1750	70	122.50
	2	5110	Φ10	5240	24	125.76
DBF-I-3	1	1870	Φ12	2020	70	141.40
	2	5110	Φ12	5260	26	136.76
DBF-I-4	1	2370	Φ12	2370	70	165.90
	2	5110	Φ14	5110	34	173.74
DBF-I-5	1	2370	Φ12	2370	70	165.90
	2	5110	Φ14	5110	34	173.74
DBF-II-1	1	1620	Φ10	1750	46	80.50
	2	3260	Φ10	3390	24	81.36
DBF-II-2	1	1620	Φ10	1750	70	122.50
	2	5110	Φ10	5240	24	125.76
DBF-II-3	1	2110	Φ12	2260	74	167.24
	2	5350	Φ12	5500	30	165.00
DBF-II-4	1	2610	Φ12	2610	74	193.14
	2	5350	Φ14	5350	36	192.60
DBF-II-5	1	2610	Φ12	2610	74	193.14
	2	5350	Φ14	5350	36	192.60

底 板 尺 寸 表

构件号	L	L_1	L_2	L_3	B	B_1	B_3	C
DBF-I-1	3270	1400	750	2870	1630	750	1230	240
DBF-I-2	5380	3000	1000	4980	1890	750	1490	370
DBF-I-3	5380	3000	1000	4980	2140	1000	1740	370
DBF-I-4	5380	3000	1000	4980	2640	1500	2240	370
DBF-I-5	5380	3000	1000	4980	2640	1500	2240	370
DBF-II-1	3530	1400	750	3130	1890	750	1490	370
DBF-II-2	5380	3000	1000	4980	1890	750	1490	370
DBF-II-3	5620	3000	1000	5220	2380	1000	1980	490
DBF-II-4	5620	3000	1000	5220	2880	1500	2480	490
DBF-II-5	5620	3000	1000	5220	2880	1500	2480	490

每 一 构 件 材 料 表

构件号	钢筋(kg)					混凝土	
	Φ10	Φ12	Φ12	Φ14	合计	等级	体积(m^3)
DBF-I-1	77.2				77	C25	0.88
DBF-I-2	153.2				153		1.75
DBF-I-3		247.0			247		2.01
DBF-I-4			147.3	210.2	358		2.53
DBF-I-5			147.3	210.2	358		2.53
DBF-II-1	99.9				100	C25	1.13
DBF-II-2	153.2				153		1.75
DBF-II-3		295.0			295		2.36
DBF-II-4			171.5	233.1	405		2.91
DBF-II-5			171.5	233.1	405		2.91

说明:

1. DBF-I-(1~5)用于无地下水,顶面不过和可过汽车的1号~5号化粪池。
2. DBF-II-(1~5)用于有地下水,顶面不过和可过汽车的1号~5号化粪池。

1号~5号砖砌化粪池(有覆土) 现浇钢筋混凝土底板DBF-$\frac{I}{II}$-(1~5)配筋图				图集号	02S701
审核	孙荣明	校对	王石生	设计	刘明	页	77

砖砌化粪池结构尺寸一览表（一）

地下水	活荷载	覆土	化粪池 池号	化粪池 有效容积（m^3）	化粪池 型号	结构尺寸（mm） h	L	L_1	L_2	L_3	B	B_1	B_2	B_3	B_4	C	C_1	H	H_1	H_2	h_1
无地下水	顶面不过汽车	无覆土	6	16	Z6-16	850～1100	6880	2500	1250	6480	3140	2000	400	2740	300	370	370	1900	1600	960	600～850
			7	20	Z7-20	850～1100	6880	2500	1250	6480	3640	2500	500	3240	450	370	370	1900	1600	960	600～850
			8	25	Z8-25	850～1100	6880	2500	1250	6480	3640	2500	500	3240	450	370	370	2300	2000	1200	600～850
			9	30	Z9-30	850～1100	6880	2500	1250	6480	3640	2500	500	3240	450	370	370	2700	2400	1700	600～850
			10	40	Z10-40	850～1100	8280	3200	1600	7880	3640	2500	500	3240	450	370	370	2800	2500	1750	600～850
			11	50	Z11-50	850～1100	9880	4000	2000	9480	3640	2500	500	3240	450	370	370	2800	2500	1750	600～850
		有覆土	6	16	Z6-16F	1200～2500	6880	2500	1250	6480	3140	2000	400	2740	300	370	370	1900	1600	960	500
			7	20	Z7-20F	1200～2500	6880	2500	1250	6480	3640	2500	500	3240	450	370	370	1900	1600	960	500
			8	25	Z8-25F	1200～2500	6880	2500	1250	6480	3640	2500	500	3240	450	370	370	2300	2000	1200	500
			9	30	Z9-30F	1200～2500	6880	2500	1250	6480	3640	2500	500	3240	450	370	370	2700	2400	1700	500
			10	40	Z10-40F	1200～2500	8280	3200	1600	7880	3640	2500	500	3240	450	370	370	2800	2500	1750	500
			11	50	Z11-50F	1200～2500	9880	4000	2000	9480	3640	2500	500	3240	450	370	370	2800	2500	1750	500
	顶面可过汽车	无覆土	6	16	Z6-16Q	850～1100	7120	2500	1250	6720	3380	2000	400	2980	300	490	370	1900	1600	960	600～850
			7	20	Z7-20Q	850～1100	7120	2500	1250	6720	3880	2500	500	3480	450	490	370	1900	1600	960	600～850
			8	25	Z8-25Q	850～1100	7120	2500	1250	6720	3880	2500	500	3480	450	490	370	2300	2000	1200	600～850
			9	30	Z9-30Q	850～1100	7120	2500	1250	6720	3880	2500	500	3480	450	490	370	2700	2400	1700	600～850
			10	40	Z10-40Q	850～1100	8520	3200	1600	8120	3880	2500	500	3480	450	490	370	2800	2500	1750	600～850
			11	50	Z11-50Q	850～1100	10120	4000	2000	9720	3880	2500	500	3480	450	490	370	2800	2500	1750	600～850
		有覆土	6	16	Z6-16QF	1200～2500	6880	2500	1250	6480	3140	2000	400	2740	300	370	370	1900	1600	960	500
			7	20	Z7-20QF	1200～2500	6880	2500	1250	6480	3640	2500	500	3240	450	370	370	1900	1600	960	500
			8	25	Z8-25QF	1200～2500	6880	2500	1250	6480	3640	2500	500	3240	450	370	370	2300	2000	1200	500
			9	30	Z9-30QF	1200～2500	6880	2500	1250	6480	3640	2500	500	3240	450	370	370	2700	2400	1700	500
			10	40	Z10-40QF	1200～2500	8280	3200	1600	7880	3640	2500	500	3240	450	370	370	2800	2500	1750	500
			11	50	Z11-50QF	1200～2500	9880	4000	2000	9480	3640	2500	500	3240	450	370	370	2800	2500	1750	500

砖砌化粪池结构尺寸一览表（二）

地下水	活荷载	覆土	化粪池 池号	化粪池 有效容积 (m^3)	化粪池 型号	结构尺寸 (mm) h	L	L_1	L_2	L_3	B	B_1	B_2	B_3	B_4	C	C_1	H	H_1	H_2	h_1
有地下水	顶面不过汽车	无覆土	6	16	Z6-16S	850～1100	7120	2500	1250	6720	3380	2000	400	2980	300	490	370	1900	1600	960	600～850
			7	20	Z7-20S	850～1100	7120	2500	1250	6720	3880	2500	500	3480	450	490	370	1900	1600	960	600～850
			8	25	Z8-25S	850～1100	7120	2500	1250	6720	3880	2500	500	3480	450	490	370	2300	2000	1200	600～850
			9	30	Z9-30S	850～1100	7120	2500	1250	6720	3880	2500	500	3480	450	490	370	2700	2400	1700	600～850
			10	40	Z10-40S	850～1100	8520	3200	1600	8120	3880	2500	500	3480	450	490	370	2800	2500	1750	600～850
			11	50	Z11-50S	850～1100	10120	4000	2000	9720	3880	2500	500	3480	450	490	370	2800	2500	1750	600～850
		有覆土	6	16	Z6-16SF	1200～2500	7120	2500	1250	6720	3380	2000	400	2980	300	490	370	1900	1600	960	500
			7	20	Z7-20SF	1200～2500	7120	2500	1250	6720	3880	2500	500	3480	450	490	370	1900	1600	960	500
			8	25	Z8-25SF	1200～2500	7120	2500	1250	6720	3880	2500	500	3480	450	490	370	2300	2000	1200	500
			9	30	Z9-30SF	1200～2500	7120	2500	1250	6720	3880	2500	500	3480	450	490	370	2700	2400	1700	500
			10	40	Z10-40SF	1200～2500	8520	3200	1600	8120	3880	2500	500	3480	450	490	370	2800	2500	1750	500
			11	50	Z11-50SF	1200～2500	10120	4000	2000	9720	3880	2500	500	3480	450	490	370	2800	2500	1750	500
	顶面可过汽车	无覆土	6	16	Z6-16SQ	850～1100	7120	2500	1250	6720	3380	2000	400	2980	300	490	370	1900	1600	960	600～850
			7	20	Z7-20SQ	850～1100	7120	2500	1250	6720	3880	2500	500	3480	450	490	370	1900	1600	960	600～850
			8	25	Z8-25SQ	850～1100	7120	2500	1250	6720	3880	2500	500	3480	450	490	370	2300	2000	1200	600～850
			9	30	Z9-30SQ	850～1100	7120	2500	1250	6720	3880	2500	500	3480	450	490	370	2700	2400	1700	600～850
			10	40	Z10-40SQ	850～1100	8520	3200	1600	8120	3880	2500	500	3480	450	490	370	2800	2500	1750	600～850
			11	50	Z11-50SQ	850～1100	10120	4000	2000	9720	3880	2500	500	3480	450	490	370	2800	2500	1750	600～850
		有覆土	6	16	Z6-16SQF	1200～2500	7120	2500	1250	6720	3380	2000	400	2980	300	490	370	1900	1600	960	500
			7	20	Z7-20SQF	1200～2500	7120	2500	1250	6720	3880	2500	500	3480	450	490	370	1900	1600	960	500
			8	25	Z8-25SQF	1200～2500	7120	2500	1250	6720	3880	2500	500	3480	450	490	370	2300	2000	1200	500
			9	30	Z9-30SQF	1200～2500	7120	2500	1250	6720	3880	2500	500	3480	450	490	370	2700	2400	1700	500
			10	40	Z10-40SQF	1200～2500	8520	3200	1600	8120	3880	2500	500	3480	450	490	370	2800	2500	1750	500
			11	50	Z11-50SQF	1200～2500	10120	4000	2000	9720	3880	2500	500	3480	450	490	370	2800	2500	1750	500

砖砌化粪池所需构件一览表(一)

地下水	活荷载	覆土	化粪池 池号	化粪池 有效容积(m^3)	化粪池 型号	一个化粪池所需构件 顶部圈梁 构件号	顶部圈梁 个数	顶部圈梁 页次	现浇盖板 构件号	现浇盖板 个数	现浇盖板 页次	预制盖板 构件号	预制盖板 个数	预制盖板 页次	中部圈梁 构件号	中部圈梁 个数	中部圈梁 页次	现浇底板 构件号	现浇底板 个数	现浇底板 页次
无地下水	顶面不过汽车	无覆土	6	16	Z6-16	DQL-I-1	1	88	XGB-1/2	1 1	100 102	GB-1/2	8 8	99	QL-I-1	1	93	DB-I-1	1	110
			7	20	Z7-20	DQL-I-2	1	88	XGB-2/3	1 1	102 100	GB-3/4	12 12	99	QL-I-2	1	93	DB-I-2	1	110
			8	25	Z8-25	DQL-I-3	1	88	XGB-2/3	1 1	102 100	GB-3/4	12 12	99	QL-I-3	1	93	DB-I-3	1	110
			9	30	Z9-30	DQL-I-4	1	88	XGB-2/3	1 1	102 100	GB-3/4	12 12	99	QL-I-4	1	93	DB-I-4	1	110
			10	40	Z10-40	DQL-I-5	1	88	XGB-3/4	1 1	100 102	GB-3/5	16 10	99	QL-I-5	1	93	DB-I-5	1	110
			11	50	Z11-50	DQL-I-6	1	88	XGB-3/5	1 1	100 102	GB-1/6	16 10	99	QL-I-6	1	93	DB-I-6	1	110
		有覆土	6	16	Z6-16F	DQLF-I-1	1	113	XGBF-1/2	1 1	121 123	GBF-1/2	8 8	120	QLF-I-1	1	116	DBF-I-1	1	131
			7	20	Z7-20F	DQLF-I-2	1	113	XGBF-2/3	1 1	123 121	GBF-3/4	10 12	120	QLF-I-2	1	116	DBF-I-2	1	131
			8	25	Z8-25F	DQLF-I-3	1	113	XGBF-2/3	1 1	123 121	GBF-3/4	10 12	120	QLF-I-3	1	116	DBF-I-3	1	131
			9	30	Z9-30F	DQLF-I-4	1	113	XGBF-2/3	1 1	123 121	GBF-3/4	10 12	120	QLF-I-4	1	116	DBF-I-4	1	131
			10	40	Z10-40F	DQLF-I-5	1	113	XGBF-3/4	1 1	121 123	GBF-5/6	10 16	120	QLF-I-5	1	116	DBF-I-5	1	131
			11	50	Z11-50F	DQLF-I-6	1	113	XGBF-3/5	1 1	121 123	GBF-1/7	16 10	120	QLF-I-6	1	116	DBF-I-6	1	131
	顶面可过汽车	无覆土	6	16	Z6-16Q	DQL-I-7	1	91	XGB-6/7	1 1	106 108	GB-7/8	8 8	105	QL-I-7	1	93	DB-I-7	1	110
			7	20	Z7-20Q	DQL-I-8	1	91	XGB-7/8	1 1	108 106	GB-9/10	12 12	105	QL-I-8	1	93	DB-I-8	1	110
			8	25	Z8-25Q	DQL-I-9	1	91	XGB-7/8	1 1	108 106	GB-9/10	12 12	105	QL-I-9	1	93	DB-I-9	1	110
			9	30	Z9-30Q	DQL-I-10	1	91	XGB-7/8	1 1	108 106	GB-9/10	12 12	105	QL-I-10	2	93	DB-I-10	1	110
			10	40	Z10-40Q	DQL-I-11	1	91	XGB-8/9	1 1	106 108	GB-9/11	16 10	105	QL-I-11	2	93	DB-I-11	1	110
			11	50	Z11-50Q	DQL-I-12	1	91	XGB-8/10	1 1	106 108	GB-7/12	16 10	105	QL-I-12	2	93	DB-I-12	1	110
		有覆土	6	16	Z6-16QF	DQLF-I-1	1	113	XGBF-6/7	1 1	127 129	GBF-8/9	8 8	126	QLF-I-1	1	116	DBF-I-1	1	131
			7	20	Z7-20QF	DQLF-I-2	1	113	XGBF-7/8	1 1	129 127	GBF-10/11	10 12	126	QLF-I-2	1	116	DBF-I-2	1	131
			8	25	Z8-25QF	DQLF-I-3	1	113	XGBF-7/8	1 1	129 127	GBF-10/11	10 12	126	QLF-I-3	1	116	DBF-I-3	1	131
			9	30	Z9-30QF	DQLF-I-4	1	113	XGBF-7/8	1 1	129 127	GBF-10/10	10 12	126	QLF-I-4	1	116	DBF-I-4	1	131
			10	40	Z10-40QF	DQLF-I-5	1	113	XGBF-8/9	1 1	127 129	GBF-12/13	10 16	126	QLF-I-5	1	116	DBF-I-5	1	131
			11	50	Z11-50QF	DQLF-I-6	1	113	XGBF-8/10	1 1	127 129	GBF-8/14	16 10	126	QLF-I-6	1	116	DBF-I-6	1	131

砖砌化粪池所需构件一览表（二）

地下水	活荷载	覆土	化粪池			一个化粪池所需构件														
			池号	有效容积（m^3）	型号	顶部圈梁			现浇盖板			预制盖板			中部圈梁			现浇底板		
						构件号	个数	页次	构件号	个数	页次	构件号	个数	页次	构件号	个数	页次	构件号	个数	页次
有地下水	顶面不过汽车	无覆土	6	16	Z6-16S	DQL-II-1	1	88	XGB-1/2	1 1	100 102	GB-1/2	8 8	99	QL-II-1	1	93	DB-II-1	1	110
			7	20	Z7-20S	DQL-II-2	1	88	XGB-2/3	1 1	102 100	GB-3/4	12 12	99	QL-II-2	1	93	DB-II-2	1	110
			8	25	Z8-25S	DQL-II-3	1	88	XGB-2/3	1 1	102 100	GB-3/4	12 12	99	QL-II-3	1	93	DB-II-3	1	110
			9	30	Z9-30S	DQL-II-4	1	88	XGB-2/3	1 1	102 100	GB-3/4	12 12	99	QL-II-4	2	93	DB-II-4	1	110
			10	40	Z10-40S	DQL-II-5	1	88	XGB-3/4	1 1	100 102	GB-3/5	16 10	99	QL-II-5	2	93	DB-II-5	1	110
			11	50	Z11-50S	DQL-II-6	1	88	XGB-3/5	1 1	100 102	GB-1/6	16 10	99	QL-II-6	2	93	DB-II-6	1	110
		有覆土	6	16	Z6-16SF	DQLF-II-1	1	113	XGBF-1/2	1 1	121 123	GBF-1/2	8 8	120	QLF-II-1	1	116	DBF-II-1	1	131
			7	20	Z7-20SF	DQLF-II-2	1	113	XGBF-2/3	1 1	123 121	GBF-3/4	10 12	120	QLF-II-2	1	116	DBF-II-2	1	131
			8	25	Z8-25SF	DQLF-II-3	1	113	XGBF-2/3	1 1	122 121	GBF-3/4	10 12	120	QLF-II-3	1	116	DBF-II-3	1	131
			9	30	Z9-30SF	DQLF-II-4	1	113	XGBF-2/3	1 1	123 121	GBF-3/4	10 12	120	QLF-II-4	1	116	DBF-II-4	1	131
			10	40	Z10-40SF	DQLF-II-5	1	113	XGBF-3/4	1 1	121 123	GBF-5/6	10 16	120	QLF-II-5	1	116	DBF-II-5	1	131
			11	50	Z11-50SF	DQLF-II-6	1	113	XGBF-3/5	1 1	121 123	GBF-1/7	16 10	120	QLF-II-6	1	116	DBF-II-6	1	131
	顶面可过汽车	无覆土	6	16	Z6-16SQ	DQL-II-7	1	91	XGB-6/7	1 1	106 108	GB-7/8	8 8	105	QL-II-7	1	93	DB-II-1	1	110
			7	20	Z7-20SQ	DQL-II-8	1	91	XGB-7/8	1 1	108 106	GB-9/10	12 12	105	QL-II-8	1	93	DB-II-2	1	110
			8	25	Z8-25SQ	DQL-II-9	1	91	XGB-7/8	1 1	108 106	GB-9/10	12 12	105	QL-II-9	1	93	DB-II-3	1	110
			9	30	Z9-30SQ	DQL-II-10	1	91	XGB-7/8	1 1	108 106	GB-9/10	12 12	105	QL-II-10	2	93	DB-II-4	1	110
			10	40	Z10-40SQ	DQL-II-11	1	91	XGB-8/9	1 1	106 108	GB-9/11	16 10	105	QL-II-11	2	93	DB-II-5	1	110
			11	50	Z11-50SQ	DQL-II-12	1	91	XGB-8/10	1 1	106 108	GB-7/12	16 10	105	QL-II-12	2	93	DB-II-6	1	110
		有覆土	6	16	Z6-16SQF	DQLF-II-1	1	113	XGBF-6/7	1 1	127 129	GBF-8/9	8 8	126	QLF-II-1	1	116	DBF-II-1	1	131
			7	20	Z7-20SQF	DQLF-II-2	1	113	XGBF-7/8	1 1	129 127	GBF-10/11	10 12	126	QLF-II-2	1	116	DBF-II-2	1	131
			8	25	Z8-25SQF	DQLF-II-3	1	113	XGBF-7/8	1 1	129 127	GBF-10/11	10 12	126	QLF-II-3	1	116	DBF-II-3	1	131
			9	30	Z9-30SQF	DQLF-II-4	1	113	XGBF-7/8	1 1	129 127	GBF-10/11	10 12	126	QLF-II-4	1	116	DBF-II-4	1	131
			10	40	Z10-40SQF	DQLF-II-5	1	113	XGBF-8/9	1 1	127 129	GBF-12/13	10 16	126	QLF-II-5	1	116	DBF-II-5	1	131
			11	50	Z11-50SQF	DQLF-II-6	1	113	XGBF-8/10	1 1	127 129	GBF-8/14	16 10	126	QLF-II-6	1	116	DBF-II-6	1	131

砖砌化粪池主要材料汇总表（一）

地下水	活荷载	覆土	化粪池 池号	化粪池 有效容积（m^3）	化粪池 型号	砖砌体 MU10级砖 M10级水泥砂浆（m^3）	防水层 20厚防水砂浆抹面（m^2）	防水层 涂热沥青（m^2）	顶部圈梁 C25级混凝土（m^3）	顶部圈梁 钢筋（kg）	现浇盖板 C25级混凝土（m^3）	现浇盖板 钢筋（kg）	预制盖板 C25级混凝土（m^3）	预制盖板 钢筋（kg）	中部圈梁 C25级混凝土（m^3）	中部圈梁 钢筋（kg）	现浇底板 C25级混凝土（m^3）	现浇底板 钢筋（kg）	垫层 C10级混凝土（m^3）	通气管 管材（m）	通气管 管罩（套）	90°三通（个）	双层加锁井盖及盖座（套）	管道支架（付）
无地下水	顶面不过汽车	无覆土	6	16	Z6-16	14.0～15.9	119.5～129.6	61.1～65.7	1.96	219	1.33	159	0.71	48	1.94	223	3.93	464	2.16	1.0～3.0	1	2	3	2
			7	20	Z7-20	15.3～17.4	134.2～145.3	66.7～71.5	2.13	235	1.48	186	0.96	72	2.12	239	4.60	594	2.50	1.0～3.0	1	2	3	2
			8	25	Z8-25	18.7～20.8	152.0～163.1	74.5～79.3	2.13	235	1.48	186	0.96	72	2.12	239	4.60	594	2.50	1.0～3.0	1	2	3	2
			9	30	Z9-30	22.1～24.2	169.7～180.9	82.3～89.1	2.13	235	1.48	186	0.96	72	2.12	239	4.60	594	2.50	1.0～3.0	1	2	3	2
			10	40	Z10-40	25.7～28.1	200.0～212.5	97.8～103.4	2.40	317	1.69	213	1.30	98	2.38	300	5.56	790	3.01	1.0～3.0	1	2	3	2
			11	50	Z11-50	28.9～31.6	229.5～243.6	113.4～119.8	2.71	472	1.93	235	1.70	138	2.68	370	6.66	978	3.60	1.0～3.0	1	2	3	2
		有覆土	6	16	Z6-16F	14.7～17.5	127.3～150.3	67.2～80.3	1.61	214	1.94	183	0.76	51	1.94	223	3.93	538	2.16	3.0～5.0	1	2	3	2
			7	20	Z7-20F	15.9～18.7	141.9～164.8	72.5～84.7	1.76	229	2.11	217	1.05	72	2.12	239	4.60	679	2.50	3.0～5.0	1	2	3	2
			8	25	Z8-25F	19.3～22.1	159.4～182.7	79.6～93.2	1.76	229	2.11	217	1.05	72	2.12	239	4.60	679	2.50	3.0～5.0	1	2	3	2
			9	30	Z9-30F	22.7～25.5	177.8～200.4	87.8～101.5	1.76	229	2.11	217	1.05	72	2.12	239	4.60	679	2.50	3.0～5.0	1	2	3	2
			10	40	Z10-40F	26.3～29.1	206.9～228.1	102.6～117.2	1.98	285	2.34	246	1.38	117	2.38	300	5.56	1048	3.01	3.0～5.0	1	2	3	2
			11	50	Z11-50F	29.4～32.2	235.5～258.5	118.5～130.8	2.23	386	2.62	291	2.04	162	2.68	462	6.66	1450	3.60	3.0～5.0	1	2	3	2
	顶面可过汽车	无覆土	6	16	Z6-16Q	18.1～20.5	124.0～134.4	65.6～70.5	2.55	240	1.73	217	0.85	72	2.51	242	4.40	512	2.41	1.0～3.0	1	2	3	2
			7	20	Z7-20Q	19.6～22.3	138.8～150.2	71.3～76.1	2.75	256	2.02	245	1.18	108	2.72	258	5.09	665	2.76	1.0～3.0	1	2	3	2
			8	25	Z8-25Q	24.0～26.7	157.0～168.4	79.5～84.5	2.75	256	2.02	245	1.18	108	2.72	258	5.09	665	2.76	1.0～3.0	1	2	3	2
			9	30	Z9-30Q	25.6～28.3	175.2～186.5	87.7～92.8	2.75	256	2.02	245	1.18	108	5.44	516	5.09	665	2.76	1.0～3.0	1	2	3	2
			10	40	Z10-40Q	30.0～33.1	205.8～218.6	103.7～109.5	3.11	338	2.27	273	1.59	144	6.12	644	6.12	880	3.20	1.0～3.0	1	2	3	2
			11	50	Z11-50Q	33.9～37.3	235.7～250.1	119.6～126.2	3.52	498	2.56	314	2.08	240	6.90	994	7.30	1080	3.93	1.0～3.0	1	2	3	2
		有覆土	6	16	Z6-16QF	14.7～17.5	127.3～150.3	67.2～80.3	1.61	214	2.09	212	0.96	53	1.94	223	3.93	538	2.16	3.0～5.0	1	2	3	2
			7	20	Z7-20QF	15.9～18.7	141.9～164.8	72.5～84.7	1.76	229	2.27	250	1.29	74	2.12	239	4.60	679	2.50	3.0～5.0	1	2	3	2
			8	25	Z8-25QF	19.3～22.1	159.4～182.7	79.6～93.2	1.76	229	2.27	250	1.29	74	2.12	239	4.60	679	2.50	3.0～5.0	1	2	3	2
			9	30	Z9-30QF	22.7～25.5	177.8～200.4	87.8～101.5	1.76	229	2.27	250	1.29	74	2.12	239	4.60	679	2.50	3.0～5.0	1	2	3	2
			10	40	Z10-40QF	26.3～29.1	206.9～228.1	102.6～117.2	1.98	285	2.52	293	1.72	120	2.38	300	5.56	1048	3.01	3.0～5.0	1	2	3	2
			11	50	Z11-50QF	29.4～32.2	235.5～258.5	118.5～130.8	2.23	386	2.82	355	2.23	154	2.68	471	6.66	1450	3.60	3.0～5.0	1	2	3	2

砖砌化粪池主要材料汇总表(二)

地下水	活荷载	覆土	化粪池 池号	化粪池 有效容积 (m^3)	化粪池 型号	砖砌体 MU10级砖 M10级水泥砂浆 (m^3)	防水层 20厚防水砂浆抹面 (m^2)	防水层 涂热沥青 (m^2)	顶部圈梁 C25级混凝土 (m^3)	顶部圈梁 钢筋 (kg)	现浇盖板 C25级混凝土 (m^3)	现浇盖板 钢筋 (kg)	预制盖板 C25级混凝土 (m^3)	预制盖板 钢筋 (kg)	中部圈梁 C25级混凝土 (m^3)	中部圈梁 钢筋 (kg)	现浇底板 C25级混凝土 (m^3)	现浇底板 钢筋 (kg)	垫层 C10级混凝土 (m^3)	通气管 管材 (m)	通气管 管罩 (套)	90°三通 (个)	双层加锁井盖及盖座 (套)	管道支架 (付)
有地下水	顶面不过汽车	无覆土	6	16	Z6-16S	18.1～20.5	124.0～134.4	65.6～70.5	2.64	241	1.33	159	0.71	48	2.51	242	4.40	512	2.41	1.0～3.0	1	2	3	2
			7	20	Z7-20S	19.6～22.3	138.8～150.2	71.3～76.1	2.85	258	1.48	186	0.96	72	2.72	258	5.09	665	2.76	1.0～3.0	1	2	3	2
			8	25	Z8-25S	24.0～26.7	157.0～168.4	79.5～84.5	2.85	258	1.48	186	0.96	72	2.72	258	5.09	665	2.76	1.0～3.0	1	2	3	2
			9	30	Z9-30S	25.6～28.3	175.2～186.5	87.7～92.8	2.85	258	1.48	186	0.96	72	5.44	516	5.09	665	2.76	1.0～3.0	1	2	3	2
			10	40	Z10-40S	30.0～33.1	205.8～218.6	103.7～109.5	3.22	340	1.69	213	1.30	98	6.12	644	6.12	880	3.20	1.0～3.0	1	2	3	2
			11	50	Z11-50S	33.9～37.3	235.7～250.1	119.6～126.2	3.64	495	1.93	235	1.70	138	6.90	784	7.30	1084	3.93	1.0～3.0	1	2	3	2
		有覆土	6	16	Z6-16SF	18.5～21.3	132.1～154.7	71.3～84.1	2.18	264	2.04	183	0.76	51	2.51	273	4.40	586	2.41	3.0～5.0	1	2	3	2
			7	20	Z7-20SF	20.0～22.8	145.8～169.4	76.2～89.6	2.35	281	2.22	217	1.05	72	2.72	291	5.09	955	2.76	3.0～5.0	1	2	3	2
			8	25	Z8-25SF	24.4～27.2	164.5～187.2	84.8～98.3	2.35	281	2.22	217	1.05	72	2.72	291	5.09	955	2.76	3.0～5.0	1	2	3	2
			9	30	Z9-30SF	28.7～31.5	182.3～205.0	92.6～106.1	2.35	281	2.22	217	1.05	72	2.72	291	5.09	955	2.76	3.0～5.0	1	2	3	2
			10	40	Z10-40SF	33.4～36.2	213.2～236.5	108.7～122.2	2.66	373	2.45	246	1.38	117	3.06	447	6.12	1270	3.20	3.0～5.0	1	2	3	2
			11	50	Z11-50SF	37.5～40.3	242.0～265.8	124.5～137.4	3.01	549	2.74	291	2.04	162	3.45	713	7.30	1653	3.93	3.0～5.0	1	2	3	2
	顶面可过汽车	无覆土	6	16	Z6-16SQ	18.1～20.5	124.0～134.4	65.6～70.5	2.55	240	1.73	217	0.84	72	2.51	273	4.40	512	2.41	1.0～3.0	1	2	3	2
			7	20	Z7-20SQ	19.6～22.3	138.8～150.2	71.3～76.1	2.75	256	2.02	245	1.18	108	2.72	291	5.09	665	2.76	1.0～3.0	1	2	3	2
			8	25	Z8-25SQ	24.0～26.7	157.0～168.4	79.5～84.5	2.75	256	2.02	245	1.18	108	2.72	291	5.09	665	2.76	1.0～3.0	1	2	3	2
			9	30	Z9-30SQ	25.6～28.3	175.2～186.5	87.7～92.8	2.75	256	2.02	245	1.18	108	5.44	582	5.09	665	2.76	1.0～3.0	1	2	3	2
			10	40	Z10-40SQ	30.0～33.1	205.8～218.6	103.7～109.5	3.11	338	2.27	273	1.59	144	6.12	794	6.12	880	3.20	1.0～3.0	1	2	3	2
			11	50	Z11-50SQ	33.9～37.3	235.7～250.1	119.6～126.2	3.52	498	2.56	314	2.08	240	6.90	1204	7.30	1084	3.93	1.0～3.0	1	2	3	2
		有覆土	6	16	Z6-16SQF	18.5～21.3	132.1～154.7	71.3～84.1	2.18	264	2.20	212	0.96	53	2.51	273	4.40	586	2.41	3.0～5.0	1	2	3	2
			7	20	Z7-20SQF	20.0～22.8	145.8～169.4	76.2～89.6	2.35	281	2.39	250	1.29	74	2.72	291	5.09	955	2.76	3.0～5.0	1	2	3	2
			8	25	Z8-25SQF	24.4～27.2	164.5～187.2	84.8～98.3	2.35	281	2.39	250	1.29	74	2.72	291	5.09	955	2.76	3.0～5.0	1	2	3	2
			9	30	Z9-30SQF	28.7～31.5	182.3～205.0	92.6～106.1	2.35	281	2.39	250	1.29	74	2.72	291	5.09	955	2.76	3.0～5.0	1	2	3	2
			10	40	Z10-40SQF	33.4～36.2	213.2～236.5	108.7～122.2	2.66	373	2.64	293	1.72	120	3.06	447	6.12	1270	3.20	3.0～5.0	1	2	3	2
			11	50	Z11-50SQF	37.5～40.3	242.0～265.8	124.5～137.4	3.01	549	2.95	355	2.23	154	3.45	713	7.30	1653	3.93	3.0～5.0	1	2	3	2

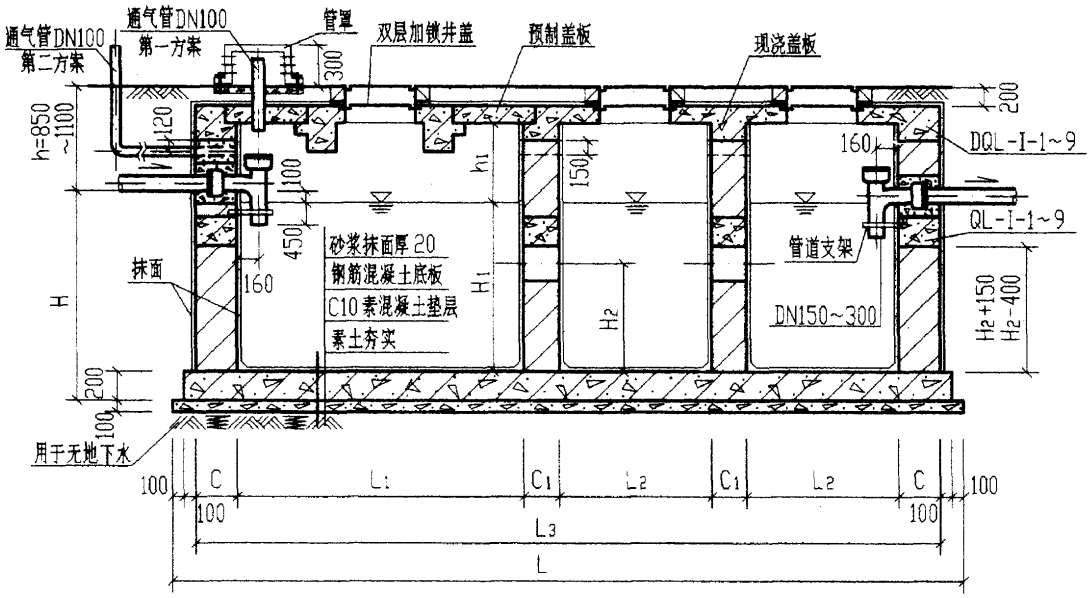

1-1

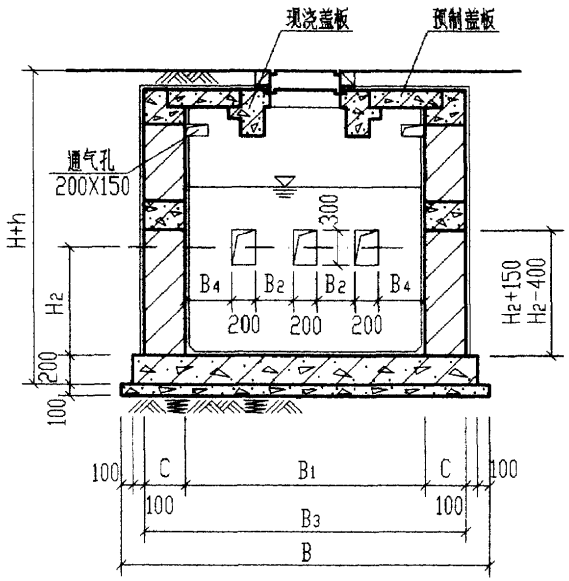

2-2

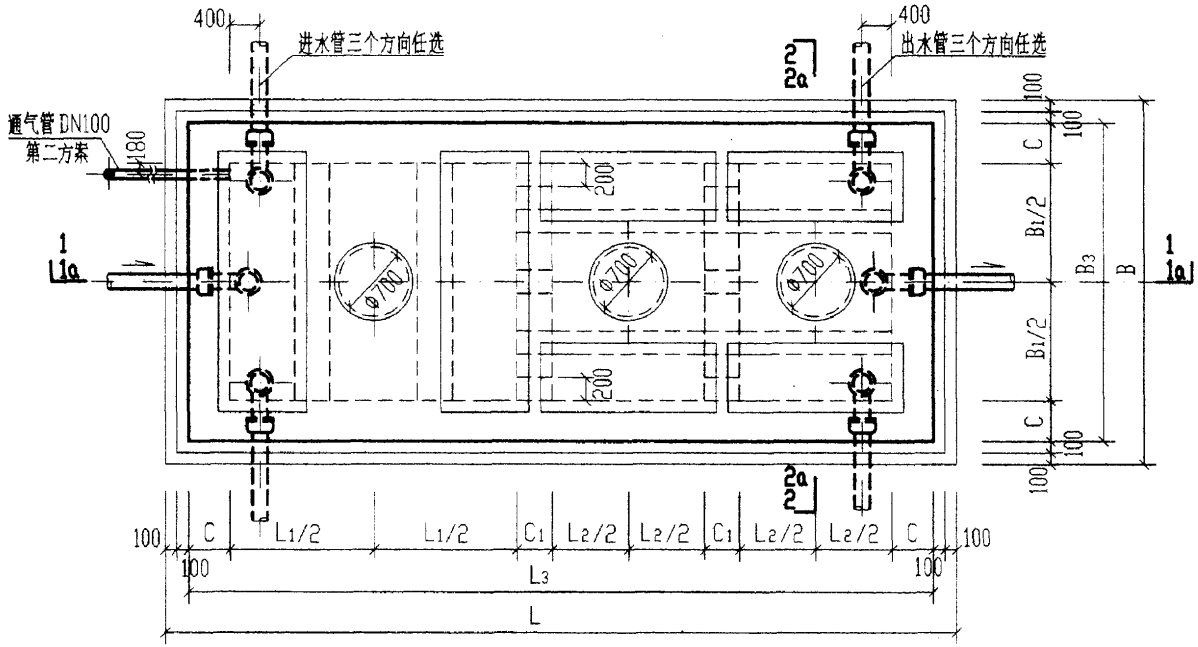

6号～11号砖砌化粪池平面图

说明：

1. 剖面1a-1a、2a-2a用于9号～11号顶面可过汽车的化粪池，见第85页。
2. 化粪池圈梁型号见第85页。现浇钢筋混凝土底板见第110页。
3. 中部圈梁QL-I-1~12见第93页。
4. 顶面不过汽车时，顶圈梁DQL-I-1~6见第88页，盖板平面布置图(一)见第98页。
   顶面可过汽车时，顶圈梁DQL-I-7~12见第91页，盖板平面布置图(二)见第104页。
5. 中部圈梁底标高H2+150仅用于QL-I-$^{1\sim3}_{7\sim9}$，H2-400仅用于QL-I-4~6。
6. 两道内隔墙留洞均相同。
7. 通气管管材及设置位置和高度详见总说明，通气管管罩大样详见第85页。

6号～11号砖砌化粪池平、剖面图（用于无地下水，无覆土）		图集号	02S701
审核	校对	设计	页 84

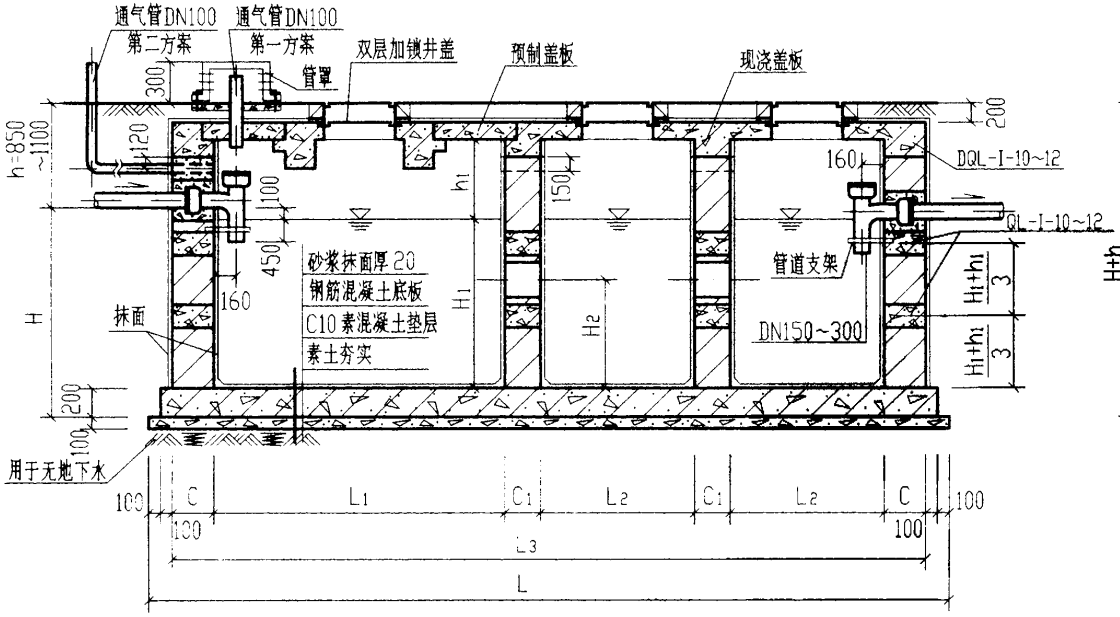

1a-1a

（用于9号～11号顶面可过汽车的化粪池）

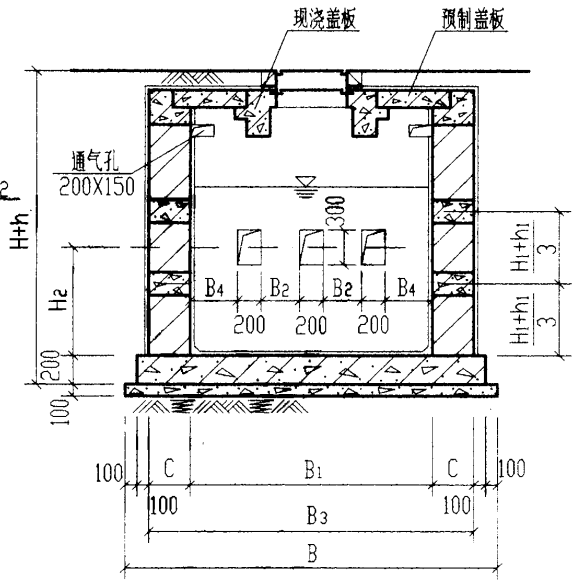

2a-2a

（用于9号～11号顶面可过汽车的化粪池）

管罩材料表

序号	名称	规格	单位	数量
1	钢板	-Φ290X5	块	1
2	钢板	-300X942X5	块	1
3	钢板	-80X80X5	块	4
4	螺栓	M12，L=170	个	4
5	螺母	M12	个	8

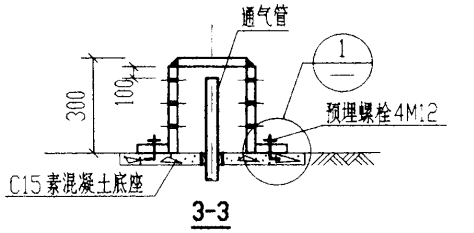

3-3

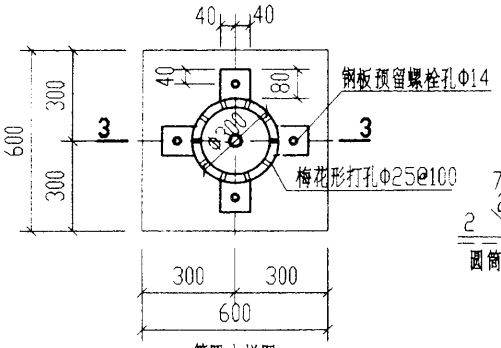

管罩大样图

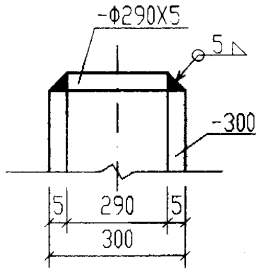

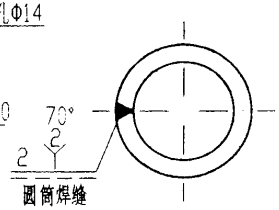

筒顶与侧壁焊接示意图

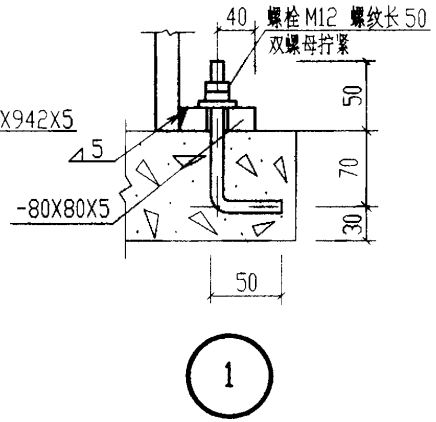

注：所有外露铁件均刷防锈漆二道。

砖砌化粪池圈梁型号表

化粪池型号	无地下水							
	顶面不过汽车				顶面可过汽车			
	顶圈梁	圈梁型号	中圈梁	圈梁型号	顶圈梁	圈梁型号	中圈梁	圈梁型号
6	一道	DQL-I-1	一道	QL-I-1	一道	DQL-I-7	一道	QL-I-7
7	一道	DQL-I-2	一道	QL-I-2	一道	DQL-I-8	一道	QL-I-8
8	一道	DQL-I-3	一道	QL-I-3	一道	DQL-I-9	一道	QL-I-9
9	一道	DQL-I-4	一道	QL-I-4	一道	DQL-I-10	二道	QL-I-10
10	一道	DQL-I-5	一道	QL-I-5	一道	DQL-I-11	二道	QL-I-11
11	一道	DQL-I-6	一道	QL-I-6	一道	DQL-I-12	二道	QL-I-12

9号～11号砖砌化粪池1a-1a.2a-2a剖面图（用于无地下水，无覆土）		图集号	02S701
审核	校对	设计	页 85

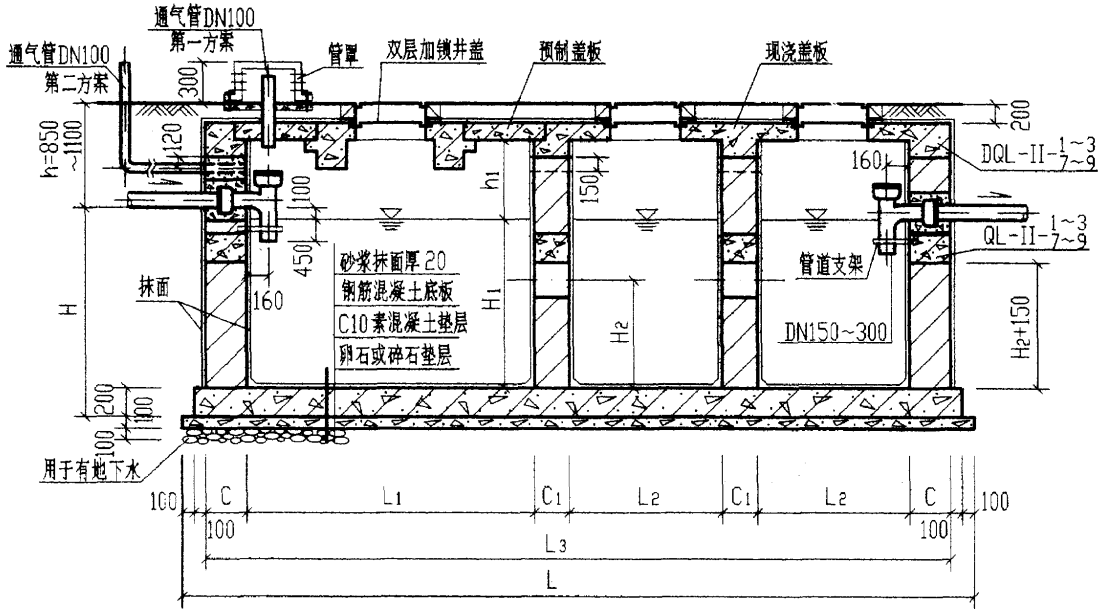

I-I

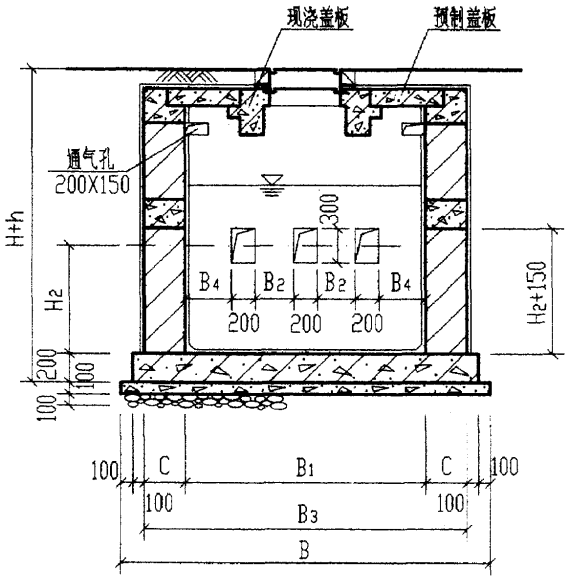

2-2

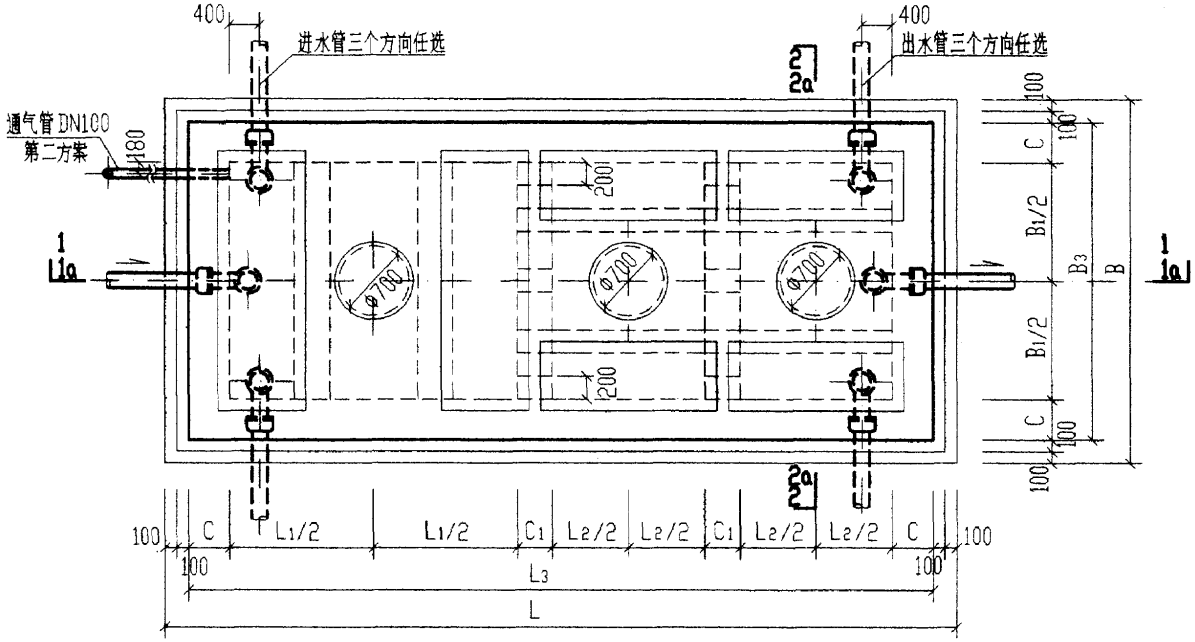

6号～11号砖砌化粪池平面图

说明：

1. 剖面1a-1a、2a-2a用于9号～11号顶面不过(可过)汽车的化粪池见第87页。
2. 化粪池圈梁型号见第87页。现浇钢筋混凝土底板见第110页。
3. 中部圈梁QL-II-1～12见第93页。
4. 顶面不过汽车时，顶圈梁DQL-II-1～6见第88页，盖板平面布置图(一)见第98页。
   顶面可过汽车时，顶圈梁DQL-II-7～12见第91页，盖板平面布置图(二)见第104页。
5. 中部圈梁底标高H2+150仅用于QL-II-1~3/7~9。
6. 两道内隔墙留洞均相同。
7. 通气管管材及设置位置和高度详见总说明，通气管管罩大样详见第85页。

6号～11号砖砌化粪池平、剖面图（用于有地下水，无覆土）						图集号	02S701
审核	邱贵宏	校对	张元勋	设计	刘世彦	页	86

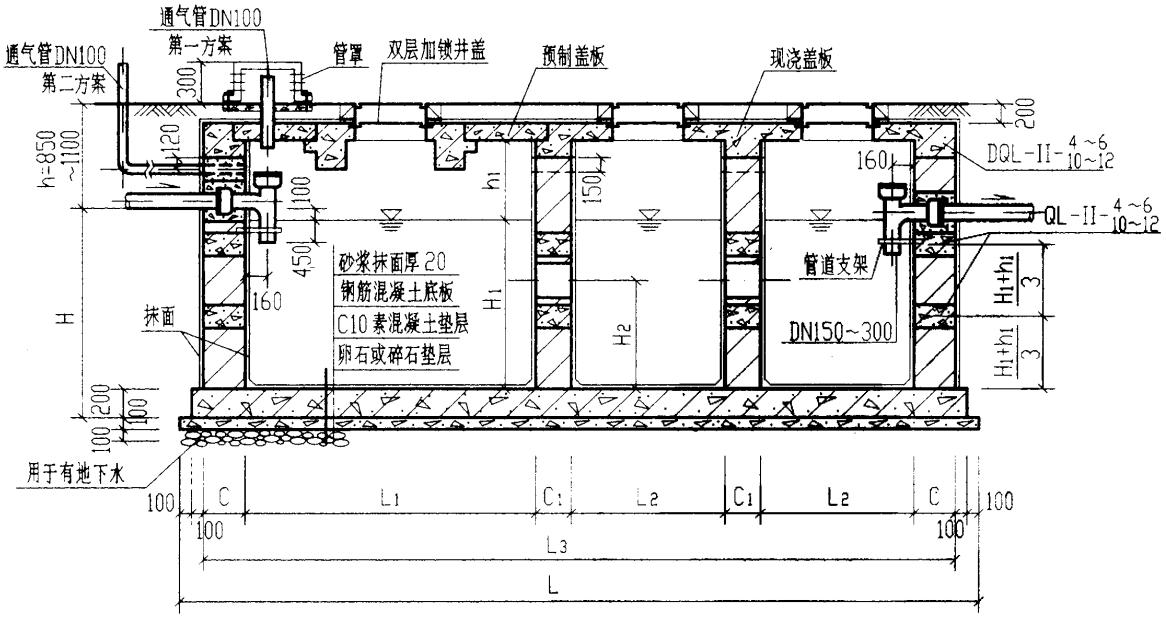

1a-1a

[用于9号～11号顶面不过(可过)汽车的化粪池]

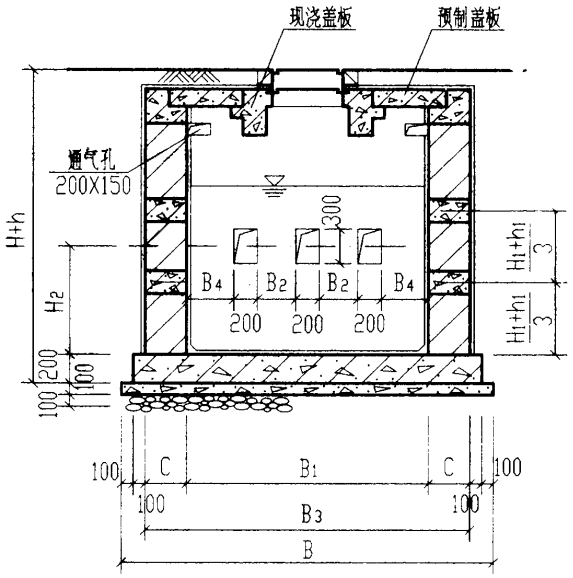

2a-2a

[用于9号～11号顶面不过(可过)汽车的化粪池]

砖 砌 化 粪 池 圈 梁 型 号 表

化粪池型号	有地下水							
	顶面不过汽车				顶面可过汽车			
	顶圈梁	圈梁型号	中圈梁	圈梁型号	顶圈梁	圈梁型号	中圈梁	圈梁型号
6	一道	DQL-II-1	一道	QL-II-1	一道	DQL-II-7	一道	QL-II-1
7	一道	DQL-II-2	一道	QL-II-2	一道	DQL-II-8	一道	QL-II-2
8	一道	DQL-II-3	一道	QL-II-3	一道	DQL-II-9	一道	QL-II-3
9	一道	DQL-II-4	二道	QL-II-4	一道	DQL-II-10	二道	QL-II-4
10	一道	DQL-II-5	二道	QL-II-5	一道	DQL-II-11	二道	QL-II-5
11	一道	DQL-II-6	二道	QL-II-6	一道	DQL-II-12	二道	QL-II-6

9号～11号砖砌化粪池1a-1a,2a-2a剖面图（用于有地下水,无覆土）		图集号	02S701
审核	校对	设计	页 87

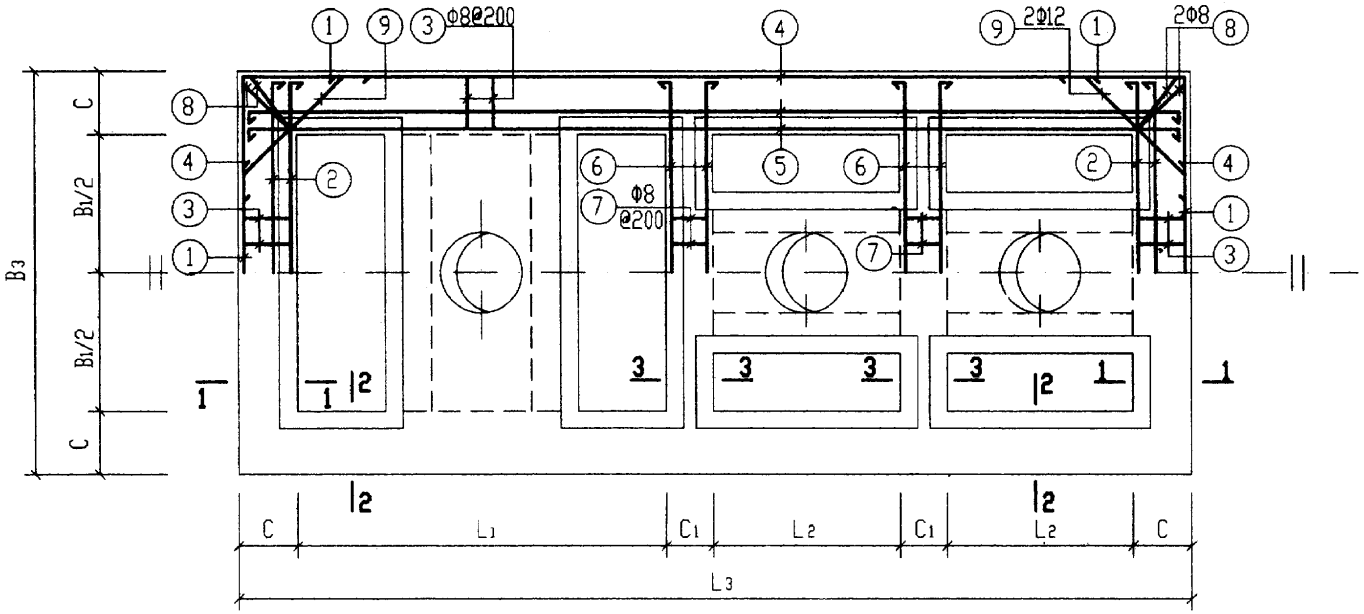

顶部圈梁DQL-I-(1~6)及DQL-II-(1~6)配筋图

顶 部 圈 梁 尺 寸 表

构件号	L_1	L_2	L_3	B_1	B_3	C	C_1
DQL-I-1	2500	1250	6480	2000	2740	370	370
DQL-I-2	2500	1250	6480	2500	3240	370	370
DQL-I-3	2500	1250	6480	2500	3240	370	370
DQL-I-4	2500	1250	6480	2500	3240	370	370
DQL-I-5	3200	1600	7880	2500	3240	370	370
DQL-I-6	4000	2000	9480	2500	3240	370	370
DQL-II-1	2500	1250	6720	2000	2980	490	370
DQL-II-2	2500	1250	6720	2500	3480	490	370
DQL-II-3	2500	1250	6720	2500	3480	490	370
DQL-II-4	2500	1250	6720	2500	3480	490	370
DQL-II-5	3200	1600	8120	2500	3480	490	370
DQL-II-6	4000	2000	9720	2500	3480	490	370

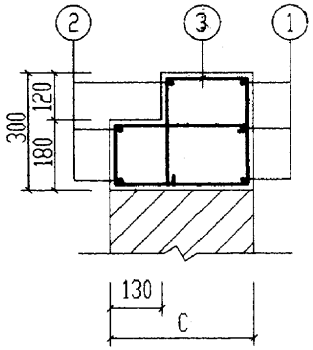

1-1

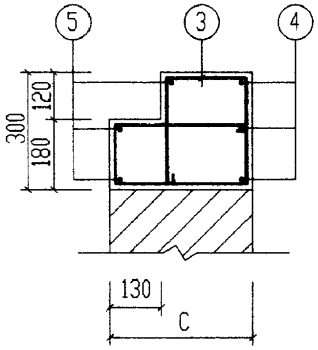

2-2

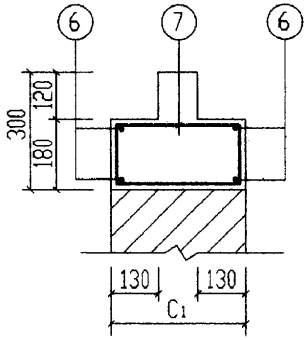

3-3

说明：

1. 钢筋表及材料表见第89、90页。
2. 现浇盖板见第100～103页。

6号～11号砖砌化粪池(无覆土) 顶部圈梁DQL-$\frac{I}{II}$-(1~6)配筋图(顶面不过汽车)				图集号	02S701
审核	邵卓崇	校对	刘心相	设计	王加生	页	88

钢筋表

构件号	钢筋编号	简图	直径(mm)	长度(mm)	根数	共长(m)
DQL-I-1	1	500 2670 500	Φ14	3670	6	22.02
	2	100 2670 100	Φ12	2870	6	17.22
	3	110 170 300 230	Φ8	1440	78	112.3
	4	500 6410 500	Φ14	7410	6	44.46
	5	100 6410 100	Φ12	6610	6	39.66
	6	100 2670 100	Φ12	2870	8	22.96
	7	110 300	Φ8	970	22	21.34
	8	110 220 360 230	Φ8	1610	8	12.88
	9	250 850 250 45°	Φ12	1350	8	10.80
DQL-I-2、3、4	1	500 3170 500	Φ14	4170	6	25.02
	2	100 3170 100	Φ12	3370	6	20.22
	3	110 170 300 230	Φ8	1440	84	121.00
	4	500 6410 500	Φ14	7410	6	44.46
	5	100 6410 100	Φ12	6610	6	39.66
	6	100 3170 100	Φ12	3370	8	26.96
	7	110 300	Φ8	970	28	27.20
	8	110 220 360 230	Φ8	1610	8	12.88
	9	250 850 250 45°	Φ12	1350	8	10.80

钢筋表

构件号	钢筋编号	简图	直径(mm)	长度(mm)	根数	共长(m)
DQL-I-5	1	560 3170 560	Φ16	4290	6	25.74
	2	180 3170 180	Φ14	3530	6	21.18
	3	110 170 300 230	Φ8	1440	98	141.12
	4	560 7810 560	Φ16	8930	6	53.58
	5	180 7810 180	Φ14	8370	6	50.22
	6	100 3170 100	Φ12	3370	8	26.96
	7	110 300	Φ8	970	28	27.20
	8	110 220 360 230	Φ8	1610	8	12.88
	9	250 850 250 45°	Φ12	1350	8	10.80
DQL-I-6	1	700 3170 700	Φ20	4570	6	27.42
	2	250 3170 250	Φ16	3670	6	22.02
	3	110 170 300 230	Φ8	1440	114	164.20
	4	700 9410 700	Φ20	10810	6	64.86
	5	250 9410 250	Φ16	9910	6	59.46
	6	100 3170 100	Φ12	3370	8	26.96
	7	110 300	Φ8	970	28	27.20
	8	110 220 360 230	Φ8	1610	8	12.88
	9	250 850 250 45°	Φ12	1350	8	10.80

材料表

构件号	钢筋(kg) Φ8	Φ12	Φ14	Φ16	Φ20	合计	混凝土 等级	体积(m^3)
DQL-I-1	57.4	80.5	80.4			219	C25	1.96
DQL-I-2	63.6	86.7	84.1			235		2.13
DQL-I-3	63.6	86.7	84.1			235		2.13
DQL-I-4	63.6	86.7	84.1			235		2.13
DQL-I-5	71.6	33.5	86.4	125.3		317		2.40
DQL-I-6	80.7	33.5		128.7	227.9	472		2.71

6号～11号砖砌化粪池(无覆土) 顶部圈梁DQL-I-(1～6)钢筋表及材料表		图集号	02S701
审核	校对	设计	页 89

钢筋表

构件号	钢筋编号	简图	直径(mm)	长度(mm)	根数	共长(m)
DQL-II-1	1	500 2910 500	Φ14	3910	6	23.46
	2	100 2910 100	Φ12	3110	6	18.66
	3	110 290 420 230	Φ8	1800	78	140.40
	4	500 6650 500	Φ14	7650	6	45.90
	5	100 6650 100	Φ12	6850	6	41.10
	6	100 2910 100	Φ12	3110	8	24.88
	7	110 300	Φ8	970	22	21.34
	8	110 340 480 230	Φ8	1970	8	15.76
	9	250 1190 250 45°	Φ12	1690	8	13.52
DQL-II-2、3、4	1	500 3410 500	Φ14	4410	6	26.46
	2	100 3410 100	Φ12	3610	6	21.66
	3	110 290 420 230	Φ8	1800	84	151.20
	4	500 6650 500	Φ14	7650	6	45.90
	5	100 6650 100	Φ12	6850	6	41.10
	6	100 3410 100	Φ12	3610	8	28.88
	7	110 300	Φ8	970	28	27.20
	8	110 340 480 230	Φ8	1970	8	15.76
	9	250 1190 250 45°	Φ12	1690	8	13.52

钢筋表

构件号	钢筋编号	简图	直径(mm)	长度(mm)	根数	共长(m)
DQL-II-5	1	560 3410 560	Φ16	4530	6	27.18
	2	100 3410 100	Φ14	3610	6	21.66
	3	110 290 420 230	Φ8	1800	98	176.40
	4	560 8050 560	Φ16	9170	6	55.02
	5	100 8050 100	Φ14	8250	6	49.50
	6	100 3410 100	Φ12	3610	8	28.88
	7	110 300	Φ8	970	28	27.20
	8	110 340 480 230	Φ8	1970	8	15.76
	9	250 1190 250 45°	Φ12	1690	8	13.52
DQL-II-6	1	700 3410 700	Φ20	4810	6	28.86
	2	150 3410 150	Φ16	3710	6	22.26
	3	110 290 420 230	Φ8	1800	114	205.20
	4	700 9650 700	Φ20	11050	6	66.30
	5	150 9650 150	Φ16	9950	6	59.70
	6	100 4310 100	Φ12	3610	8	28.88
	7	110 300	Φ8	970	28	27.20
	8	110 340 480 230	Φ8	1970	8	15.76
	9	250 1190 250 45°	Φ12	1690	8	13.52

材料表

构件号	钢筋(kg) Φ8	Φ12	Φ14	Φ16	Φ20	合计	混凝土 等级	体积(m^3)
DQL-II-1	70.1	87.0	83.9			241	C25	2.64
DQL-II-2	76.7	93.2	87.6			258		2.85
DQL-II-3	76.7	93.2	87.6			258		2.85
DQL-II-4	76.7	93.2	87.6			258		2.85
DQL-II-5	86.6	37.4	86.1	129.9		340		3.22
DQL-II-6	98.0	37.4		129.5	235.0	497		3.64

6号～11号砖砌化粪池(无覆土) 顶部圈梁DQL-II-(1～6)钢筋表及材料表		图集号	02S701
审核	校对	设计	页 90

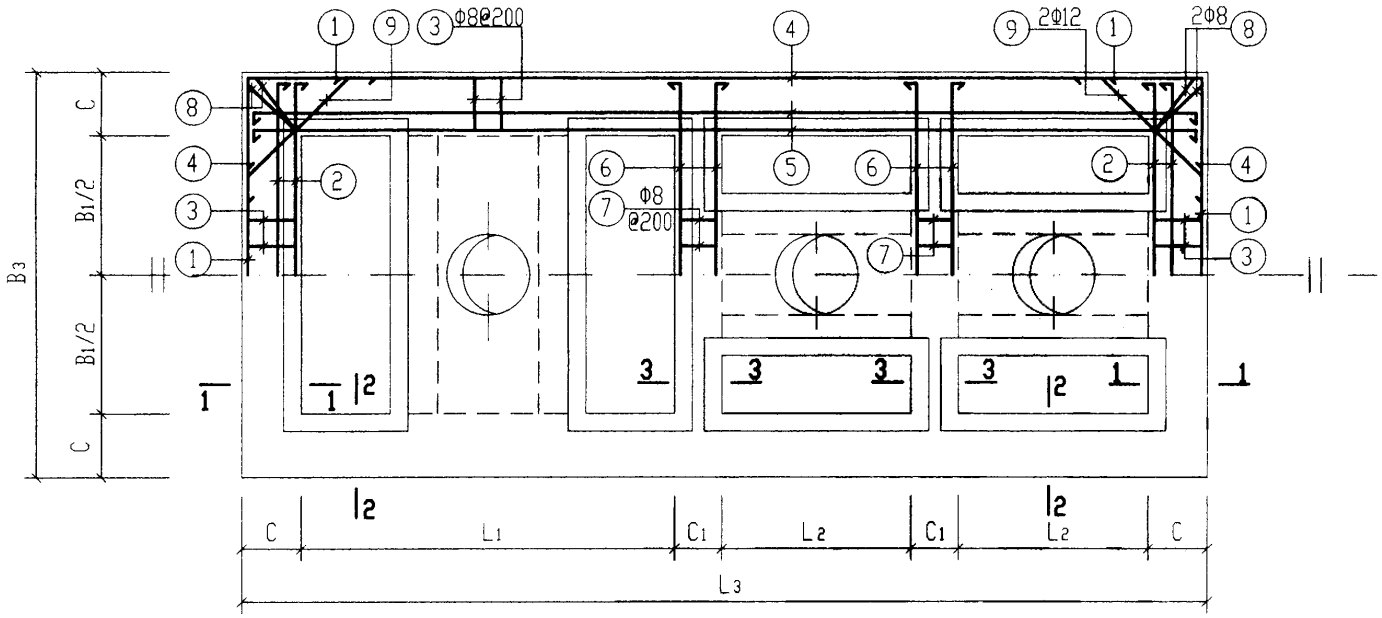

顶部圈梁DQL-I-(7~12)及DQL-II-(7~12)配筋图

顶 部 圈 梁 尺 寸 表

构件号	L1	L2	L3	B1	B3	C	C1
DQL-I-7	2500	1250	6720	2000	2980	490	370
DQL-I-8	2500	1250	6720	2500	3480	490	370
DQL-I-9	2500	1250	6720	2500	3480	490	370
DQL-I-10	2500	1250	6720	2500	3480	490	370
DQL-I-11	3200	1600	8120	2500	3480	490	370
DQL-I-12	4000	2000	9720	2500	3480	490	370
DQL-II-7	2500	1250	6720	2000	2980	490	370
DQL-II-8	2500	1250	6720	2500	3480	490	370
DQL-II-9	2500	1250	6720	2500	3480	490	370
DQL-II-10	2500	1250	6720	2500	3480	490	370
DQL-II-11	3200	1600	8120	2500	3480	490	370
DQL-II-12	4000	2000	9720	2500	3480	490	370

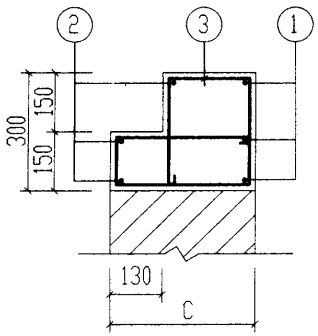

1-1

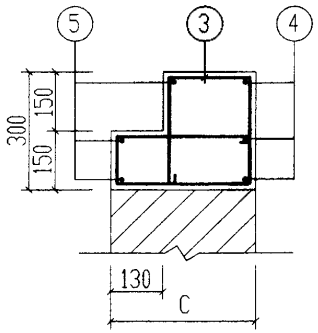

2-2

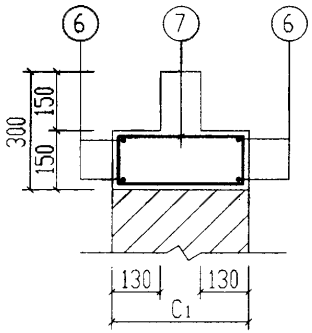

3-3

说明：

1. 钢筋表及材料表见第92页。
2. 现浇盖板见第106～109页。

6号～11号砖砌化粪池(无覆土) 顶部圈梁DQL-$\frac{I}{II}$-(7~12)配筋图(顶面可过汽车)				图集号	02S701
审核	张英明	校对	沈阳新	设计	孟龙生	页	91

钢筋表

构件号	钢筋编号	简图	直径(mm)	长度(mm)	根数	共长(m)
DQL-$\frac{I}{II}$-7	1	500 2910 500	Φ14	3910	6	23.46
	2	100 2910 100	Φ12	3110	6	18.66
	3	80 290 420 230	Φ8	1770	78	138.10
	4	500 6650 500	Φ14	7650	6	45.90
	5	100 6650 100	Φ12	6850	6	41.10
	6	100 2910 100	Φ12	3110	8	24.88
	7	80 300	Φ8	910	22	20.02
	8	80 340 480 230	Φ8	1940	8	15.52
	9	250 1190 250 45°	Φ12	1690	8	13.52
DQL-$\frac{I}{II}$-8、9、10	1	500 3410 500	Φ14	4410	6	26.46
	2	100 3410 100	Φ12	3610	6	21.66
	3	80 290 420 230	Φ8	1770	84	148.70
	4	500 6650 500	Φ14	7650	6	45.90
	5	100 6650 100	Φ12	6850	6	41.10
	6	100 3410 100	Φ12	3610	8	28.88
	7	80 300	Φ8	910	28	25.50
	8	80 340 480 230	Φ8	1940	8	15.52
	9	250 1190 250 45°	Φ12	1690	8	13.52

钢筋表

构件号	钢筋编号	简图	直径(mm)	长度(mm)	根数	共长(m)
DQL-$\frac{I}{II}$-11	1	560 3410 560	Φ16	4530	6	27.18
	2	100 3410 100	Φ14	3610	6	21.66
	3	80 290 420 230	Φ8	1770	98	173.50
	4	560 8050 560	Φ16	9170	6	55.02
	5	100 8050 100	Φ14	8250	6	49.50
	6	100 3410 100	Φ12	3610	8	28.88
	7	80 300	Φ8	910	28	25.50
	8	80 340 480 230	Φ8	1940	8	15.52
	9	250 1190 250 45°	Φ12	1690	8	13.52
DQL-$\frac{I}{II}$-12	1	700 3410 700	Φ20	4810	6	28.86
	2	150 3410 150	Φ16	3710	6	22.26
	3	80 290 420 230	Φ8	1770	114	201.80
	4	700 9650 700	Φ20	11050	6	66.30
	5	150 9650 150	Φ16	9950	6	59.70
	6	100 3410 100	Φ12	3610	8	28.88
	7	80 300	Φ8	910	28	25.50
	8	80 340 480 230	Φ8	1940	8	15.52
	9	250 1190 250 45°	Φ12	1690	8	13.52

材料表

构件号	钢筋(kg) Φ8	Φ12	Φ14	Φ16	Φ20	合计	混凝土 等级	体积(m^3)
DQL-$\frac{I}{II}$-7	69.0	87.0	83.9			240	C25	2.55
DQL-$\frac{I}{II}$-8	74.9	93.2	87.6			256		2.75
DQL-$\frac{I}{II}$-9	74.9	93.2	87.6			256		2.75
DQL-$\frac{I}{II}$-10	74.9	93.2	87.6			256		2.75
DQL-$\frac{I}{II}$-11	84.7	37.4	86.1	129.9		338		3.11
DQL-$\frac{I}{II}$-12	95.9	37.4		129.5	235.0	498		3.52

6号～11号砖砌化粪池(无覆土) 顶部圈梁DQL-$\frac{I}{II}$-(7～12)钢筋表及材料表		图集号	02S701
审核	校对	设计	页 92

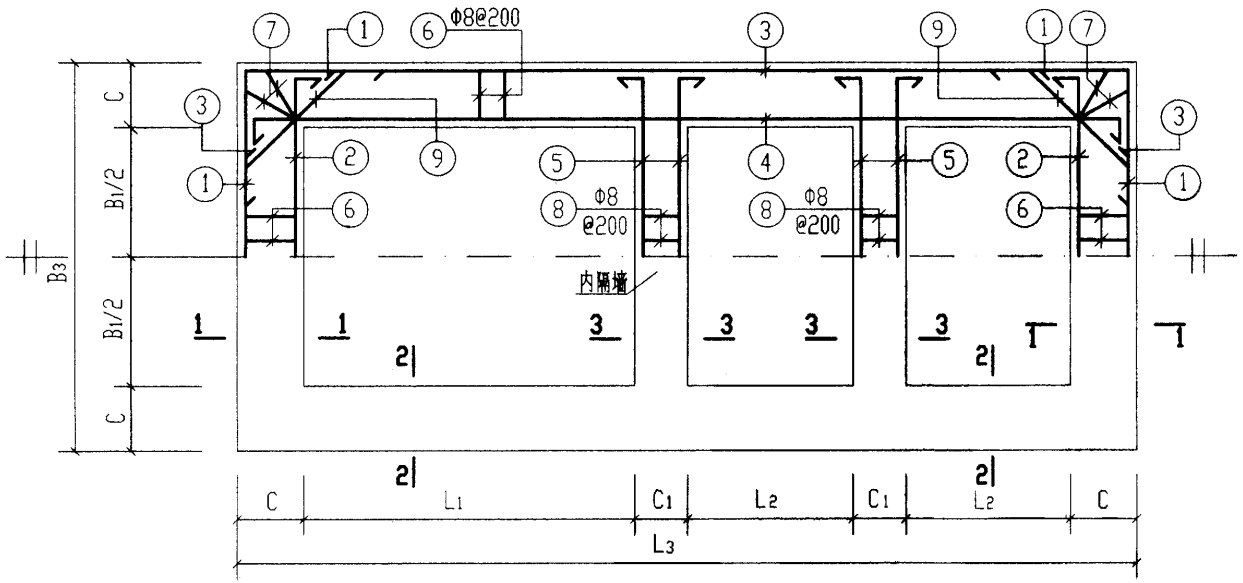

中部圈梁QL-I-(1~12)及QL-II-(1~12)配筋图

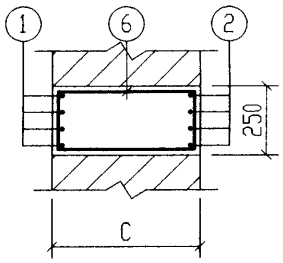

1-1

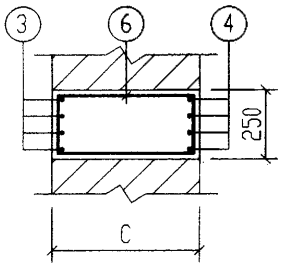

2-2

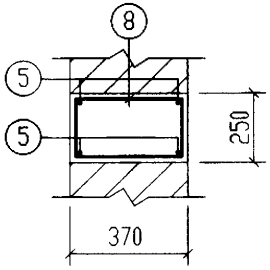

3-3

中 部 圈 梁 尺 寸 表

构件号	L1	L2	L3	B1	B3	C	C1		
QL-I-1	2500	1250	6480	2000	2740	370	370		
QL-I-2	2500	1250	6480	2500	3240	370	370		
QL-I-3	2500	1250	6480	2500	3240	370	370		
QL-I-4	2500	1250	6480	2500	3240	370	370		
QL-I-5	3200	1600	7880	2500	3240	370	370		
QL-I-6	4000	2000	9480	2500	3240	370	370		
QL-I-7	2500	1250	6720	2000	2980	490	370		
QL-I-8	2500	1250	6720	2500	3480	490	370		
QL-I-9	2500	1250	6720	2500	3480	490	370		
QL-I-10	2500	1250	6720	2500	3480	490	370		
QL-I-11	3200	1600	8120	2500	3480	490	370		
QL-I-12	4000	2000	9720	2500	3480	490	370		
QL-II-1	2500	1250	6720	2000	2980	490	370		
QL-II-2	2500	1250	6720	2500	3480	490	370		
QL-II-3	2500	1250	6720	2500	3480	490	370		
QL-II-4	2500	1250	6720	2500	3480	490	370		
QL-II-5	3200	1600	8120	2500	3480	490	370		
QL-II-6	4000	2000	9720	2500	3480	490	370		
QL-II-7	2500	1250	6720	2000	2980	490	370		
QL-II-8	2500	1250	6720	2500	3480	490	370		
QL-II-9	2500	1250	6720	2500	3480	490	370		
QL-II-10	2500	1250	6720	2500	3480	490	370		
QL-II-11	3200	1600	8120	2500	3480	490	370		
QL-II-12	4000	2000	9720	2500	3480	490	370		

说明：钢筋表及材料表见第94～97页。

6号～11号砖砌化粪池(无覆土) 中部圈梁QL-I-(1~12)配筋图				图集号	02S701
审核	张其[illegible]	校对	祝[illegible]	设计	王[illegible]	页	93

钢筋表

构件号	钢筋编号	简图	直径(mm)	长度(mm)	根数	共长(m)
QL-I-1	1	450 2670 450	Φ12	3570	8	28.60
	2	100 2670 100	Φ12	2870	8	22.96
	3	450 6410 450	Φ12	7310	8	58.50
	4	100 6410 100	Φ12	6610	8	52.88
	5	100 2670 100	Φ12	2870	8	22.96
	6	180 300	Φ8	1110	78	86.60
	7	180 360	Φ8	1230	8	9.80
	8	180 300	Φ8	1110	22	24.42
	9	250 850 250 45°	Φ12	1350	8	10.80
QL-I-2、3、4	1	450 3170 450	Φ12	4070	8	32.60
	2	100 3170 100	Φ12	3370	8	26.96
	3	450 6410 450	Φ12	7310	8	58.50
	4	100 6410 100	Φ12	6610	8	52.88
	5	100 3170 100	Φ12	3370	8	26.96
	6	180 300	Φ8	1110	84	93.20
	7	180 360	Φ8	1230	8	9.80
	8	180 300	Φ8	1110	28	31.10
	9	250 850 250 45°	Φ12	1350	8	10.80

钢筋表

构件号	钢筋编号	简图	直径(mm)	长度(mm)	根数	共长(m)
QL-I-5	1	500 3170 500	Φ14	4170	8	33.40
	2	100 3170 100	Φ12	3370	8	27.00
	3	500 7810 500	Φ14	8810	8	70.50
	4	100 7810 100	Φ12	8010	8	64.10
	5	100 3170 100	Φ12	3370	8	26.96
	6	180 300	Φ8	1110	98	108.80
	7	180 360	Φ8	1230	8	9.80
	8	180 300	Φ8	1110	28	31.10
	9	250 850 250 45°	Φ12	1350	8	10.80
QL-I-6	1	500 3170 500	Φ14	4170	8	33.40
	2	180 3170 180	Φ14	3530	8	28.24
	3	500 9410 500	Φ14	10410	8	83.30
	4	180 9410 180	Φ14	9770	8	78.16
	5	100 3170 100	Φ12	3370	8	26.96
	6	180 300	Φ8	1110	114	126.50
	7	180 360	Φ8	1230	8	9.80
	8	180 300	Φ8	1110	28	31.10
	9	250 850 250 45°	Φ12	1350	8	10.80

材料表

构件号	钢筋(kg) Φ8	Φ12	Φ14			合计	混凝土 等级	体积(m^3)
QL-I-1	47.7	174.7				223	C25	1.94
QL-I-2	53.0	185.3				239		2.12
QL-I-3	53.0	185.3				239		2.12
QL-I-4	53.0	185.3				239		2.12
QL-I-5	59.1	114.4	125.7			300		2.38
QL-I-6	66.1	33.5	270.0			370		2.68

6号～11号砖砌化粪池(无覆土) 中部圈梁QL-I-(1～6)钢筋表及材料表		图集号	02S701
审核 张来斌	校对 [illegible]	设计 王龙生	页 94

钢筋表

构件号	钢筋编号	简图	直径(mm)	长度(mm)	根数	共长(m)
QL-I-7	1	450 2910 450	Φ12	3810	8	30.50
	2	100 2910 100	Φ12	3110	8	24.88
	3	450 6650 450	Φ12	7550	8	60.40
	4	100 6650 100	Φ12	6850	8	54.80
	5	100 2910 100	Φ12	3110	8	24.88
	6	180 420	Φ8	1350	78	105.30
	7	180 480	Φ8	1470	8	11.80
	8	180 300	Φ8	1110	22	24.42
	9	250 1190 250 45°	Φ12	1690	8	13.52
QL-I-8, 9, 10	1	450 3410 450	Φ12	4310	8	34.50
	2	100 3410 100	Φ12	3610	8	29.00
	3	450 6650 450	Φ12	7550	8	60.40
	4	100 6650 100	Φ12	6850	8	54.80
	5	100 3410 100	Φ12	3610	8	29.00
	6	180 420	Φ8	1350	84	113.40
	7	180 480	Φ8	1470	8	11.80
	8	180 300	Φ8	1110	28	31.10
	9	250 1190 250 45°	Φ12	1690	8	13.52

钢筋表

构件号	钢筋编号	简图	直径(mm)	长度(mm)	根数	共长(m)
QL-I-11	1	500 3410 500	Φ14	4410	8	35.30
	2	100 3410 100	Φ12	3610	8	28.90
	3	500 8050 500	Φ14	9050	8	72.40
	4	100 8050 100	Φ12	8250	8	66.00
	5	100 3410 100	Φ12	3610	8	29.00
	6	180 420	Φ8	1350	98	132.30
	7	180 480	Φ8	1470	8	11.80
	8	180 300	Φ8	1110	28	31.10
	9	250 1190 250 45°	Φ12	1690	8	13.52
QL-I-12	1	650 3410 650	Φ18	4710	8	37.70
	2	100 3410 100	Φ14	3610	8	28.90
	3	650 9650 650	Φ18	10950	8	87.60
	4	100 9650 100	Φ14	9850	8	78.80
	5	100 3410 100	Φ12	3610	8	29.00
	6	180 420	Φ8	1350	114	153.90
	7	180 480	Φ8	1470	8	11.80
	8	180 300	Φ8	1110	28	31.10
	9	250 1190 250 45°	Φ12	1690	8	13.52

材料表

构件号	钢筋(kg) Φ8	Φ12	Φ14	Φ18		合计	混凝土 等级	体积(m^3)
QL-I-7	55.9	185.4				242	C25	2.51
QL-I-8	61.7	196.2				258		2.72
QL-I-9	61.7	196.2				258		2.72
QL-I-10	61.7	196.2				258		2.72
QL-I-11	69.2	121.8	130.3			322		3.06
QL-I-12	77.7	37.6	130.3	250.6		497		3.45

说明：中部圈梁QL-I-10～12在池中设有两道，在材料表中所列的钢筋重量和混凝土体积均为一道圈梁的用量。

6号～11号砖砌化粪池(无覆土) 中部圈梁QL-I-(7～12)钢筋表及材料表				图集号	02S701
审核	张英杰	校对	武湘英	设计	王振生	页	95

钢筋表

构件号	钢筋编号	简图	直径(mm)	长度(mm)	根数	共长(m)
QL-II-1	1	450 2910 450	Φ12	3810	8	30.50
	2	100 2910 100	Φ12	3110	8	24.88
	3	450 6650 450	Φ12	7550	8	60.40
	4	100 6650 100	Φ12	6850	8	54.80
	5	100 2910 100	Φ12	3110	8	24.88
	6	180 420	Φ8	1350	78	105.30
	7	180 480	Φ8	1470	8	11.80
	8	180 300	Φ8	1110	22	24.42
	9	250 1190 250 45°	Φ12	1690	8	13.52
QL-II-2、3、4	1	450 3410 450	Φ12	4310	8	34.50
	2	100 3410 100	Φ12	3610	8	28.88
	3	450 6650 450	Φ12	7550	8	60.40
	4	100 6650 100	Φ12	6850	8	54.80
	5	100 3410 100	Φ12	3610	8	29.00
	6	180 420	Φ8	1350	84	113.40
	7	180 480	Φ8	1470	8	11.80
	8	180 300	Φ8	1110	28	31.10
	9	250 1190 250 45°	Φ12	1690	8	13.52

钢筋表

构件号	钢筋编号	简图	直径(mm)	长度(mm)	根数	共长(m)
QL-II-5	1	500 3410 500	Φ14	4410	8	35.30
	2	100 3410 100	Φ12	3610	8	28.90
	3	500 8050 500	Φ14	9050	8	72.40
	4	100 8050 100	Φ12	8250	8	66.00
	5	100 3410 100	Φ12	3610	8	29.00
	6	180 420	Φ8	1350	98	132.30
	7	180 480	Φ8	1470	8	11.80
	8	180 300	Φ8	1110	28	31.10
	9	250 1190 250 45°	Φ12	1690	8	13.52
QL-II-6	1	500 3410 500	Φ14	4410	8	35.30
	2	100 3410 100	Φ14	3610	8	28.90
	3	500 9650 500	Φ14	10650	8	85.20
	4	100 9650 100	Φ14	9850	8	78.80
	5	100 3410 100	Φ12	3610	8	29.00
	6	180 420	Φ8	1350	114	153.90
	7	180 480	Φ8	1470	8	11.80
	8	180 300	Φ8	1110	28	31.10
	9	250 1190 250 45°	Φ12	1690	8	13.52

材料表

构件号	钢筋(kg) Φ8	Φ12	Φ14			合计	混凝土 等级	体积(m^3)
QL-II-1	55.9	185.4				242	C25	2.51
QL-II-2	61.7	196.2				258		2.72
QL-II-3	61.7	196.2				258		2.72
QL-II-4	61.7	196.2				258		2.72
QL-II-5	69.2	121.8	130.3			322		3.06
QL-II-6	77.7	37.6	276.0			392		3.45

说明：中部圈梁QL-II-4～6在池中设有两道，在材料表中所列的钢筋重量和混凝土体积均为一道圈梁的用量。

6号～11号砖砌化粪池(无覆土) 中部圈梁QL-II-(1～6)钢筋表及材料表				图集号	02S701
审核	张建明	校对	武明美	设计	王龙生	页	96

钢筋表

构件号	钢筋编号	简图	直径(mm)	长度(mm)	根数	共长(m)
QL-II-7	1	500 2910 500	Φ14	3910	8	31.30
	2	100 2910 100	Φ12	3110	8	24.90
	3	500 6650 500	Φ14	7650	8	61.20
	4	100 6650 100	Φ12	6850	8	54.80
	5	100 2910 100	Φ12	3110	8	24.88
	6	180 420	Φ8	1350	78	105.30
	7	180 480	Φ8	1470	8	11.80
	8	180 300	Φ8	1110	22	24.42
	9	250 1190 250 45°	Φ12	1690	8	13.52
QL-II-8, 9, 10	1	500 3410 500	Φ14	4410	8	35.30
	2	100 3410 100	Φ12	3610	8	28.90
	3	500 6650 500	Φ14	7650	8	61.20
	4	100 6650 100	Φ12	6850	8	54.80
	5	100 3410 100	Φ12	3610	8	29.00
	6	180 420	Φ8	1350	84	113.40
	7	180 480	Φ8	1470	8	11.80
	8	180 300	Φ8	1110	28	31.10
	9	250 1190 250 45°	Φ12	1690	8	13.52

钢筋表

构件号	钢筋编号	简图	直径(mm)	长度(mm)	根数	共长(m)
QL-II-11	1	600 3410 600	Φ16	4610	8	36.90
	2	100 3410 100	Φ14	3610	8	28.90
	3	600 8050 600	Φ16	9250	8	74.00
	4	100 8050 100	Φ14	8250	8	66.00
	5	100 3410 100	Φ12	3610	8	29.00
	6	180 420	Φ8	1350	98	132.30
	7	180 480	Φ8	1470	8	11.80
	8	180 300	Φ8	1110	28	31.10
	9	250 1190 250 45°	Φ12	1690	8	13.52
QL-II-12	1	700 3410 700	Φ20	4810	8	38.50
	2	150 3410 150	Φ16	3710	8	29.70
	3	700 9650 700	Φ20	11050	8	88.40
	4	150 9650 150	Φ16	9950	8	79.60
	5	100 3410 100	Φ12	3610	8	29.00
	6	180 420	Φ8	1350	114	153.90
	7	180 480	Φ8	1470	8	11.80
	8	180 300	Φ8	1110	28	31.10
	9	250 1190 250 45°	Φ12	1690	8	13.52

材料表

构件号	钢筋(kg) Φ8	Φ12	Φ14	Φ16	Φ20		合计	混凝土 等级	体积(m^3)
QL-II-7	55.9	104.7	111.9				273	C25	2.51
QL-II-8	61.7	111.9	116.8				291		2.72
QL-II-9	61.7	111.9	116.8				291		2.72
QL-II-10	61.7	111.9	116.8				291		2.72
QL-II-11	69.2	37.6	114.8	175.2			397		3.06
QL-II-12	77.7	37.6		172.7	314.0		602		3.45

说明：中部圈梁QL-II-10～12在池中设有两道，在材料表中所列的钢筋重量和混凝土体积均为一道圈梁的用量。

6号～11号砖砌化粪池(无覆土) 中部圈梁QL-II-(7～12)钢筋表及材料表				图集号	02S701
审核	张秉彬	校对	张明秀	设计	王九龙	页	97

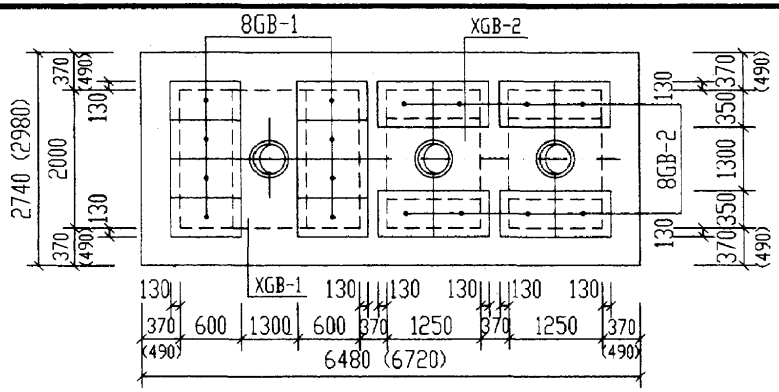

6号化粪池盖板平面布置图

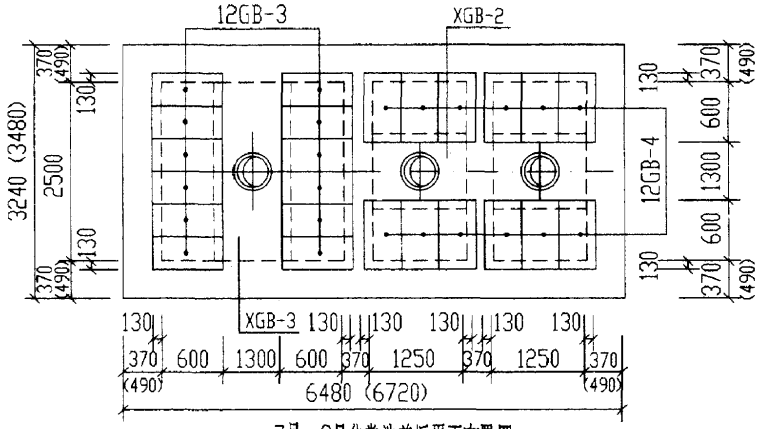

7号～9号化粪池盖板平面布置图

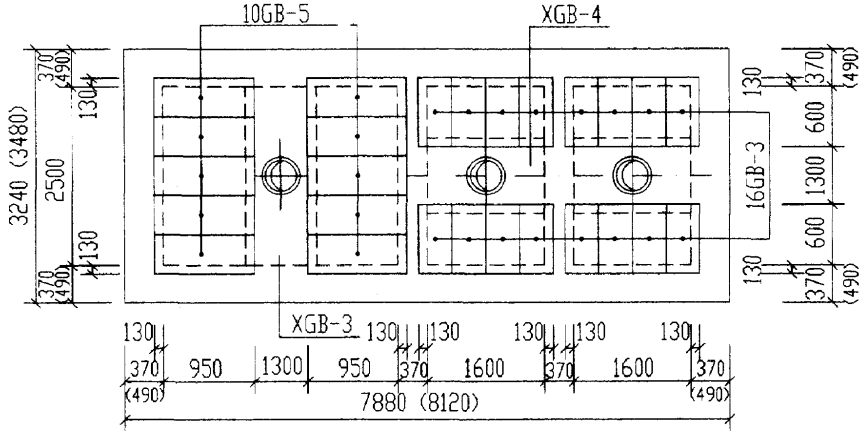

10号化粪池盖板平面布置图

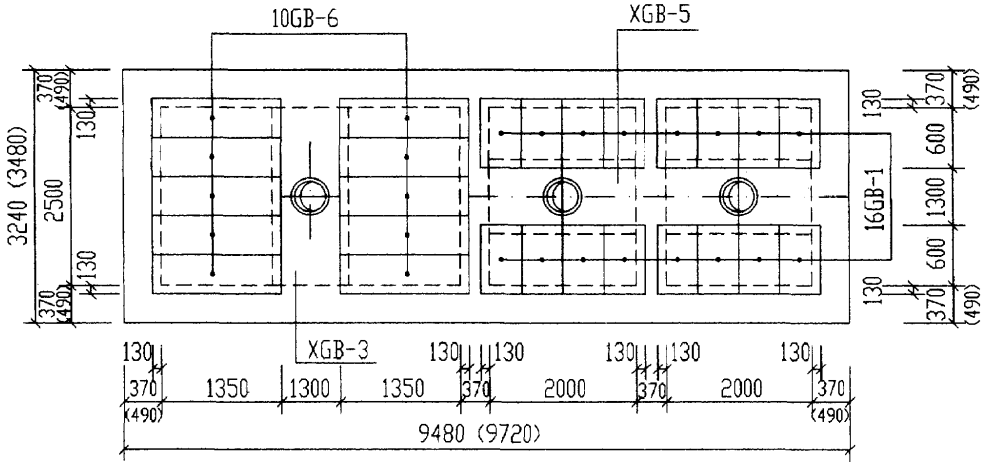

11号化粪池盖板平面布置图

说明：

1. XGB-1～5为现浇盖板。
2. GB-1～6为预制盖板。
3. 现浇盖板配筋图，钢筋表及材料表见第100～103页。
4. 预制盖板配筋图，钢筋表及材料表见第99页。
5. 括号中的数字用于无覆土，有地下水的化粪池。

6号～11号砖砌化粪池(无覆土)盖板平面布置图(一)(顶面不过汽车)				图集号	02S701
审核	张英杰	校对	武明亲	设计	王龙生	页	98

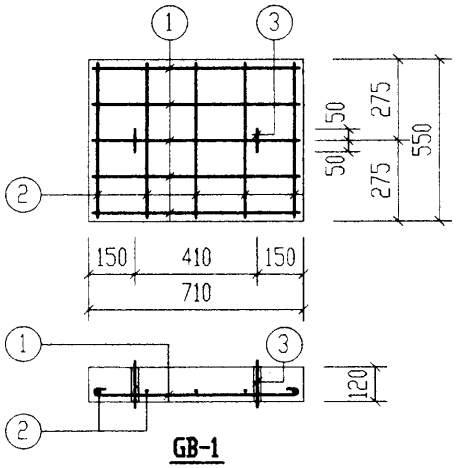

GB-1

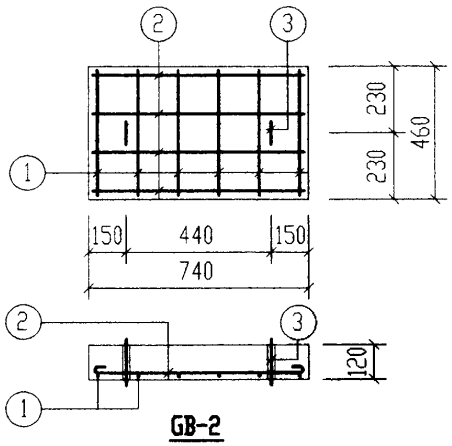

GB-2

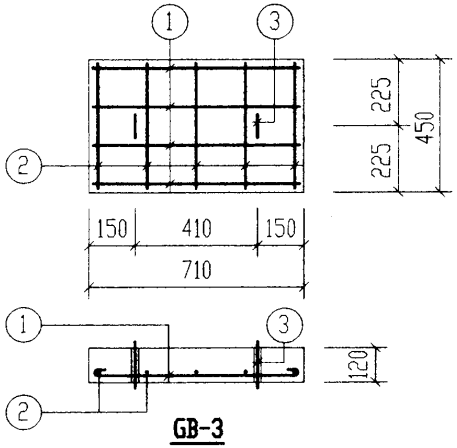

GB-3

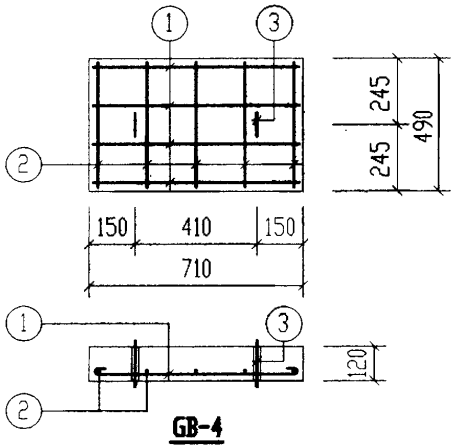

GB-4

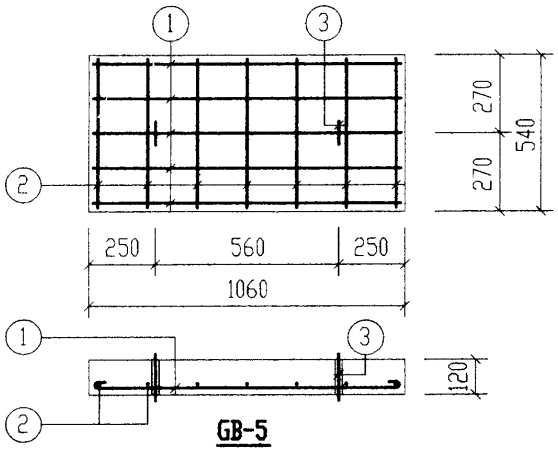

GB-5

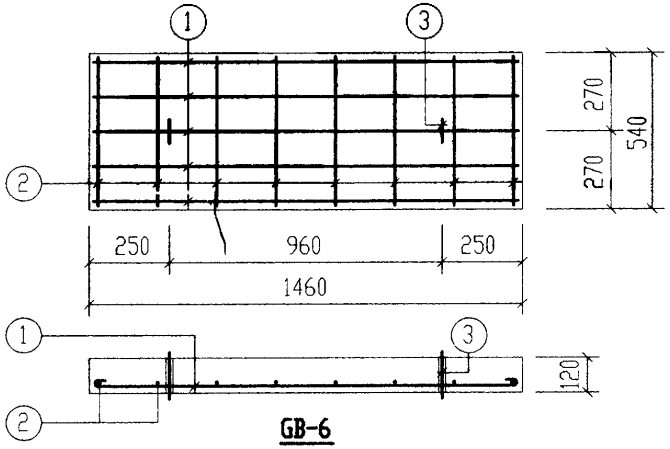

GB-6

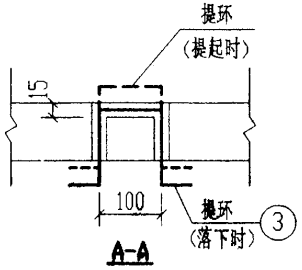

A-A

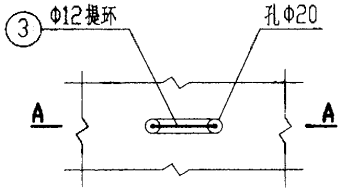

提环平面图

钢筋表

构件号	钢筋编号	简图	直径(mm)	长度(mm)	根数	共长(m)
GB-1	1	640	Φ8	740	5	3.70
	2	480	Φ6	560	5	2.80
	3	80 180 100 180 80	Φ12	620	2	1.24
GB-2	1	390	Φ8	490	6	2.94
	2	670	Φ6	750	4	3.00
	3	80 180 100 180 80	Φ12	620	2	1.24
GB-3	1	640	Φ8	740	4	2.96
	2	380	Φ6	460	5	2.30
	3	80 180 100 180 80	Φ12	620	2	1.24
GB-4	1	640	Φ8	740	4	2.96
	2	420	Φ6	500	5	2.50
	3	80 180 100 180 80	Φ12	620	2	1.24
GB-5	1	990	Φ10	1120	5	5.60
	2	470	Φ6	550	7	3.85
	3	80 180 100 180 80	Φ12	620	2	1.24
GB-6	1	1390	Φ12	1540	5	7.70
	2	470	Φ6	550	8	4.40
	3	80 180 100 180 80	Φ12	620	2	1.24

每一个构件材料表

构件号	钢筋(kg) Φ6	Φ8	Φ10	Φ12		合计	混凝土 等级	体积(m^3)
GB-1	0.6	1.5		1.1		3	C25	0.047
GB-2	0.7	1.2		1.1		3		0.041
GB-3	0.5	1.2		1.1		3		0.038
GB-4	0.6	1.2		1.1		3		0.042
GB-5	0.9		3.5	1.1		6		0.069
GB-6	1.0			8.0		9		0.095

6号~11号砖砌化粪池(无覆土) 预制盖板GB-(1~6)配筋图				图集号	02S701
审核	邵兴明	校对	武明泉	设计	王龙生	页	99

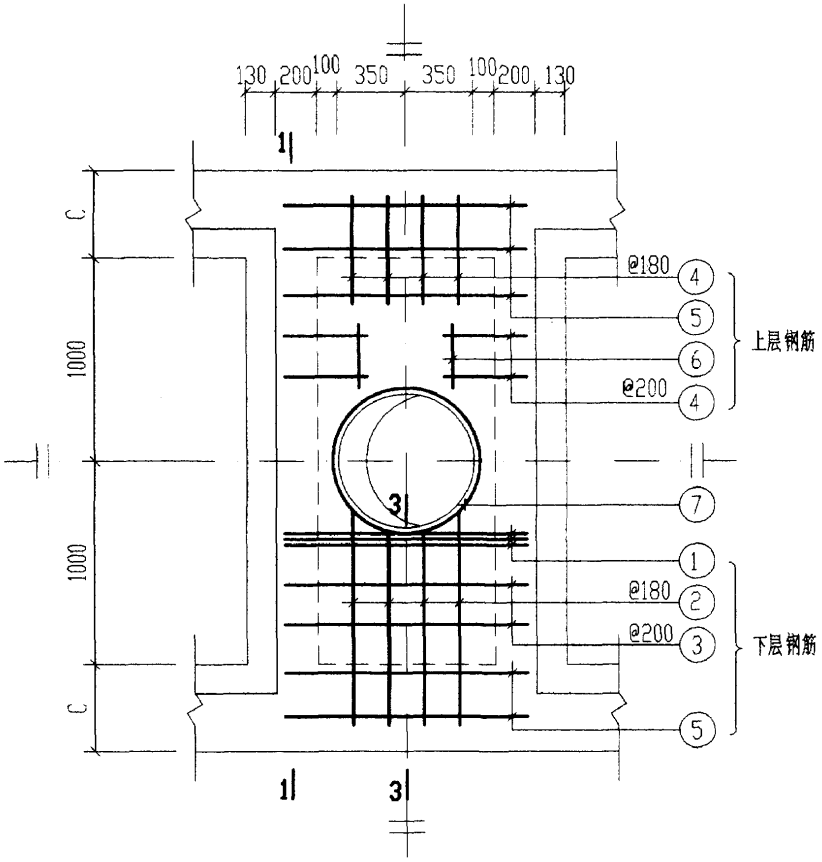

XGB-1

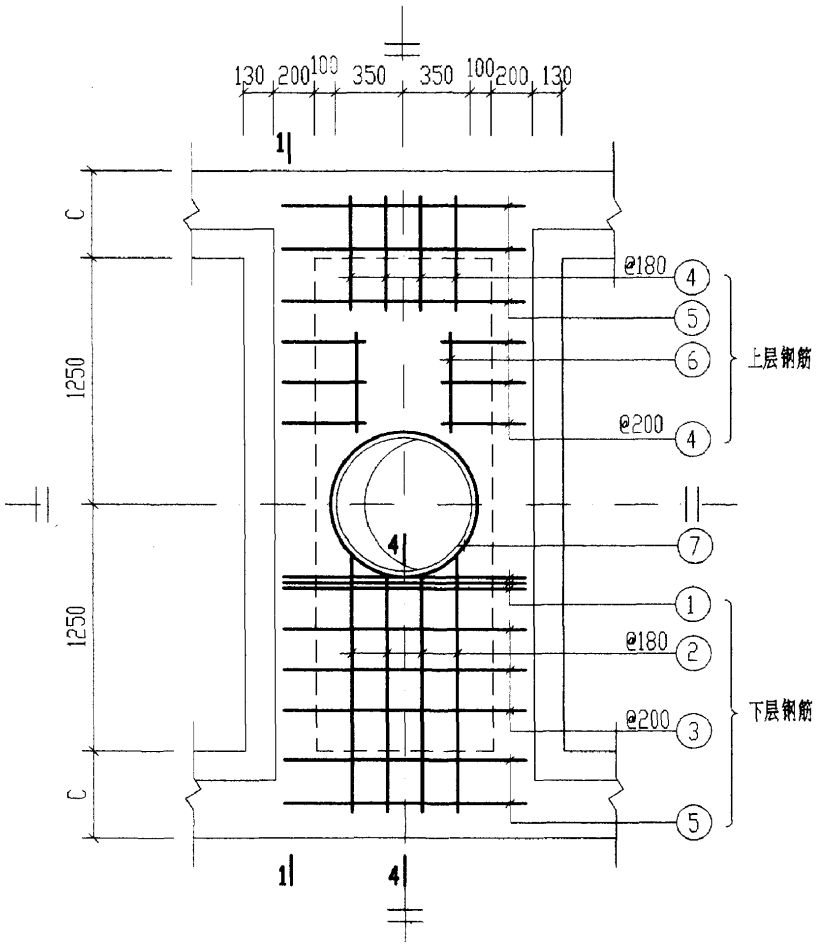

XGB-3

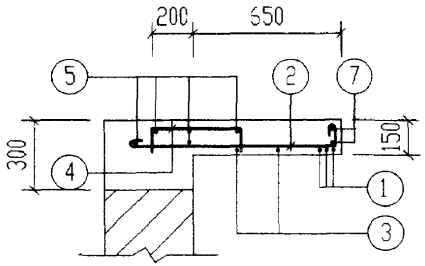

3-3

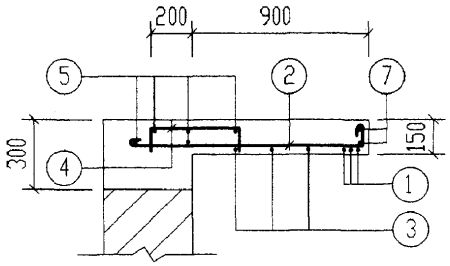

4-4

说明：1-1 剖面和钢筋表及材料表均见第101页。

6号～11号砖砌化粪池(无覆土) 现浇盖板XGB-(1、3)配筋图						图集号	02S701
审核	邹奕明	校对	武明美	设计	王加生	页	100

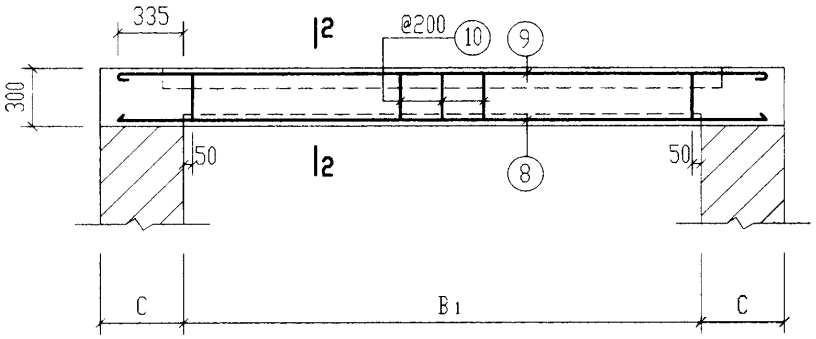

1-1

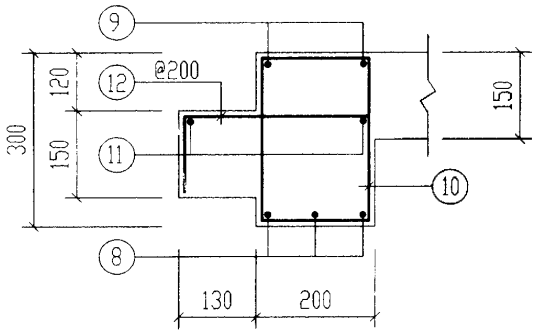

2-2

钢筋表

构件号	钢筋编号	简图	直径(mm)	长度(mm)	根数	共长(m)
XGB-1	1	1230	Φ12	1380	6	8.28
	2	1030 80	Φ10	1240	8	9.92
	3	1230	Φ10	1360	4	5.44
	4	115 400 115	Φ8	630	16	10.08
	5	1230	Φ6	1310	10	13.10
	6	300	Φ6	380	4	1.52
	7	300 r=385	Φ10	2850	2	5.70
	8	2670	Φ14	2670	6	16.02
	9	2670	Φ12	2820	4	11.28
	10	130 230	Φ8	870	22	19.14
	11	2670	Φ6	2750	4	11.00
	12	115 260 115	Φ8	490	22	10.78

钢筋表

构件号	钢筋编号	简图	直径(mm)	长度(mm)	根数	共长(m)
XGB-3	1	1230	Φ12	1380	6	8.24
	2	1280 80	Φ10	1490	8	11.92
	3	1230	Φ10	1360	6	8.16
	4	115 400 115	Φ8	630	20	12.60
	5	1230	Φ6	1310	10	13.10
	6	550	Φ6	630	4	2.52
	7	300 r=385	Φ10	2850	2	5.70
	8	3170	Φ18	3170	6	19.02
	9	3170	Φ12	3320	4	13.28
	10	130 230	Φ8	870	26	22.62
	11	3170	Φ6	3250	4	13.00
	12	115 260 115	Φ8	490	26	12.74

材料表

构件号	钢筋(kg)							混凝土	
	Φ6	Φ8	Φ10	Φ12	Φ14	Φ18	合计	等级	体积(m^3)
XGB-1	5.7	15.8	13.0	17.4	19.4		72	C25	0.56
XGB-3	6.4	18.9	15.9	19.1		38.0	99		0.71

6号～11号砖砌化粪池(无覆土) 现浇盖板XGB-(1、3)钢筋表及材料表				图集号	02S701
审核	张素娟	校对	武明亮	设计	王龙生	页	101

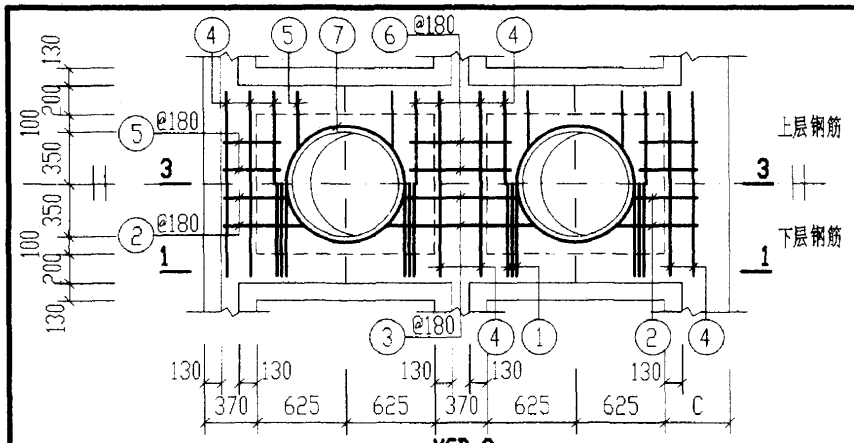

XGB-2

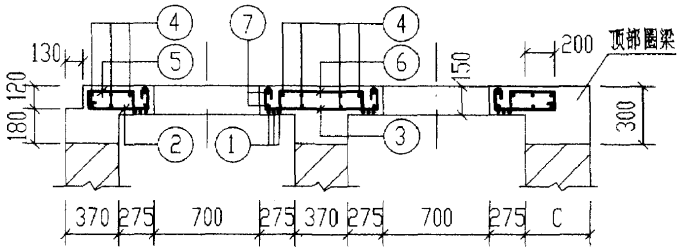

3-3

说明：1-1剖面和钢筋表及材料表均见第103页。

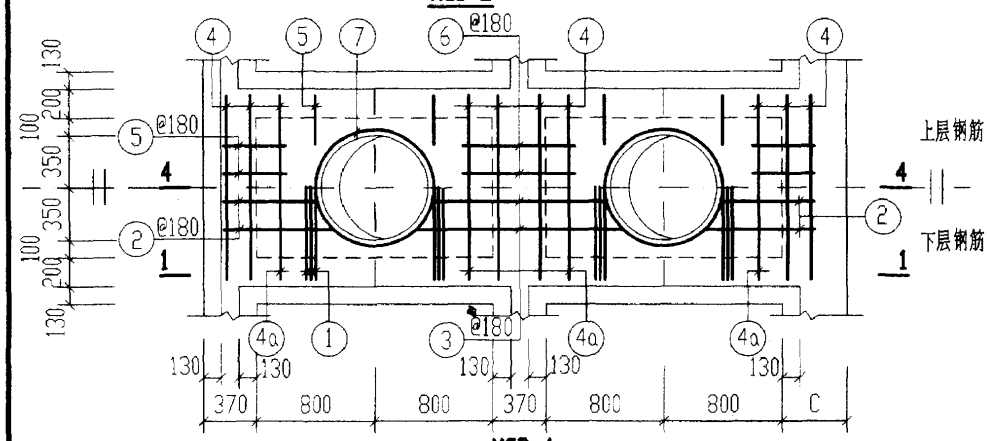

XGB-4

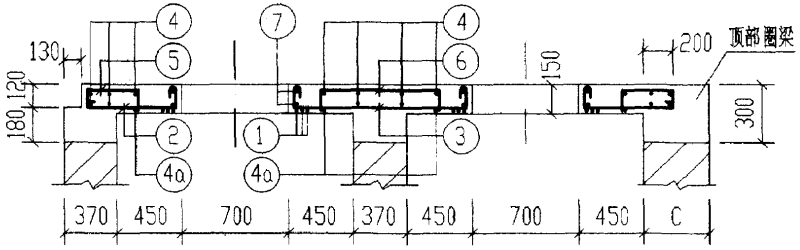

4-4

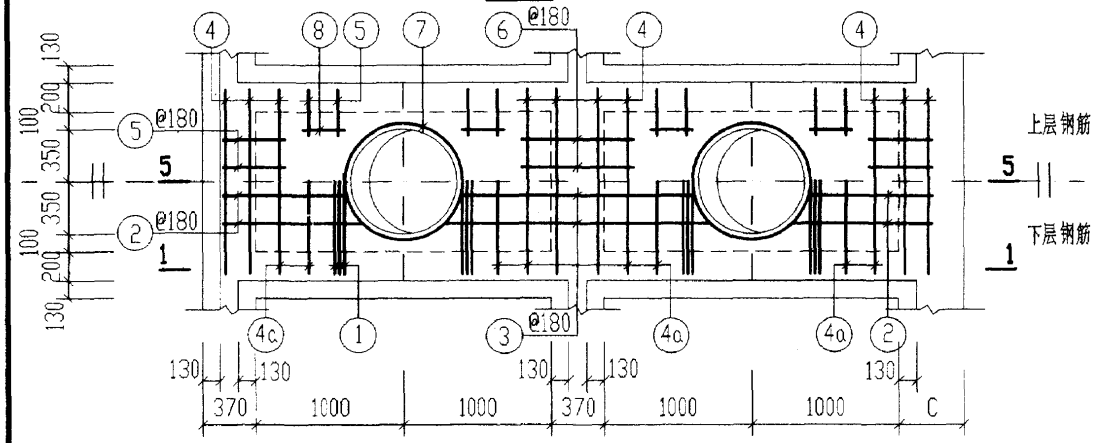

XGB-5

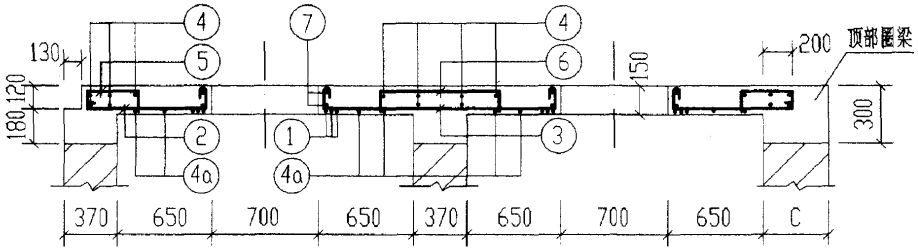

5-5

6号～11号砖砌化粪池(无覆土) 现浇盖板XGB-(2, 4, 5)配筋图		图集号	02S701
审核	校对	设计	页 102

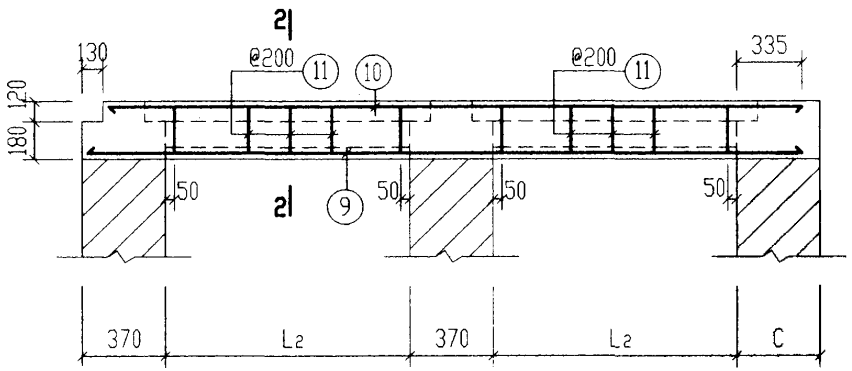

1-1

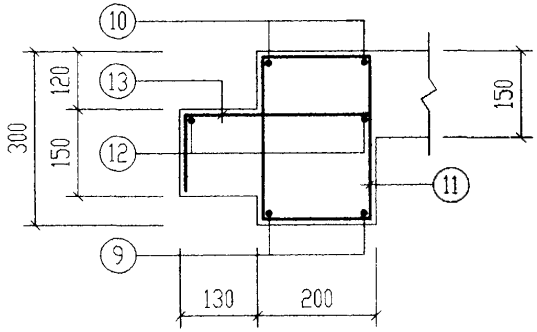

2-2

钢筋表

构件号	钢筋编号	简图	直径(mm)	长度(mm)	根数	共长(m)
XGB-2	1	1230	Φ12	1380	12	16.56
	2	560 80	Φ10	770	8	6.16
	3	80 1030 80	Φ10	1320	4	5.28
	4	1230	Φ6	1310	16	21.00
	5	115 400 115	Φ8	630	16	10.08
	6	115 770 115	Φ8	1000	4	4.00
	7	300 r=385	Φ10	2850	4	11.40
	9	3540	Φ12	3540	4	14.16
	10	3410	Φ14	3410	4	13.64
	11	130 230	Φ8	870	28	24.36
	12	3410	Φ6	3490	4	13.96
	13	115 260 115	Φ8	490	28	13.72
XGB-4	1	1230	Φ12	1230	12	16.56
	2	730 80	Φ10	940	8	7.50
	3	80 1380 80	Φ10	1670	4	6.68
	4	1230	Φ6	1310	16	21.00
	4a	1230	Φ10	1360	4	5.44
	5	115 400 115	Φ8	630	16	10.08
	6	115 770 115	Φ8	1000	4	4.00
	7	300 r=385	Φ10	2850	4	11.40
	9	4240	Φ14	4240	4	16.96
	10	4110	Φ16	4110	4	16.44
	11	130 230	Φ8	870	36	31.32
	12	4110	Φ6	4190	4	16.76
	13	115 260 115	Φ8	490	36	17.64

钢筋表

构件号	钢筋编号	简图	直径(mm)	长度(mm)	根数	共长(m)
XGB-5	1	1230	Φ12	1380	12	16.56
	2	930 80	Φ10	1140	8	9.12
	3	80 1780 80	Φ10	2070	4	8.28
	4	1230	Φ6	1310	16	21.00
	4a	1230	Φ10	1360	8	10.88
	5	115 400 115	Φ8	630	24	15.12
	6	115 770 115	Φ8	1000	4	4.00
	7	300 r=385	Φ10	2850	4	11.40
	8	300	Φ6	380	8	3.04
	9	5040	Φ14	5040	4	20.16
	10	4910	Φ16	4910	4	19.64
	11	130 230	Φ8	870	44	38.28
	12	4910	Φ6	4990	4	19.96
	13	115 260 115	Φ8	490	44	21.56

材料表

构件号	钢筋(kg) Φ6	Φ8	Φ10	Φ12	Φ12	Φ14	Φ16	合计	混凝土 等级	体积(m^3)
XGB-2	7.8	20.6	14.1	14.7	12.6	16.5		87	C25	0.77
XGB-4	8.4	24.9	19.1	14.7		20.5	26.0	114		0.98
XGB-5	9.8	31.2	24.5	14.7		24.4	31.0	136		1.22

6号～11号砖砌化粪池(无覆土)
现浇盖板XGB-(2, 4, 5)钢筋表及材料表

图集号	02S701
页	103

审核 张秉纲 校对 武明美 设计 王龙生

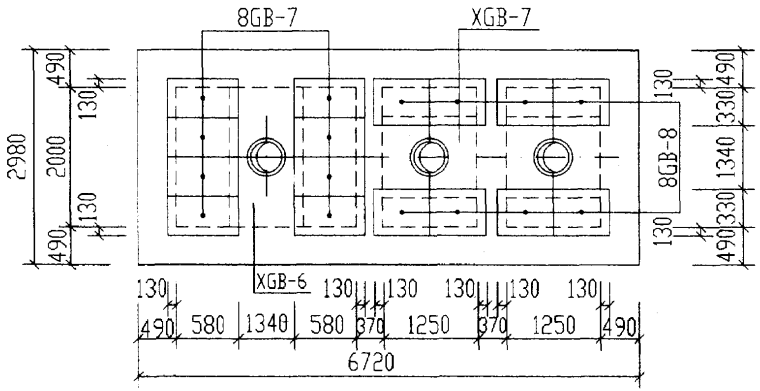

6号化粪池盖板平面布置图

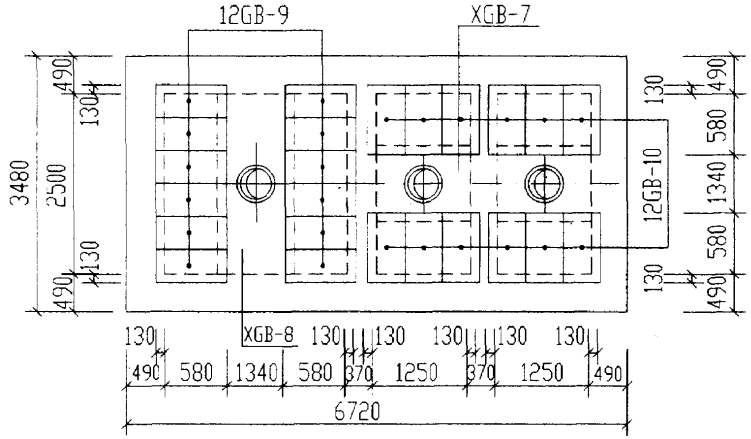

7号～9号化粪池盖板平面布置图

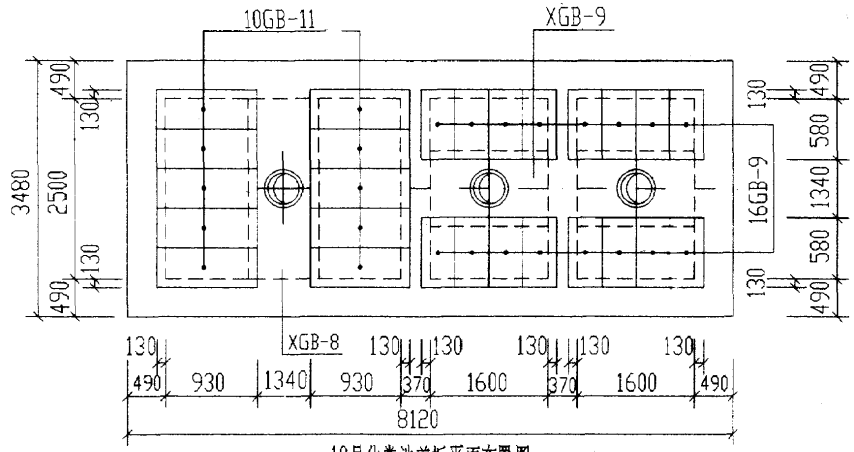

10号化粪池盖板平面布置图

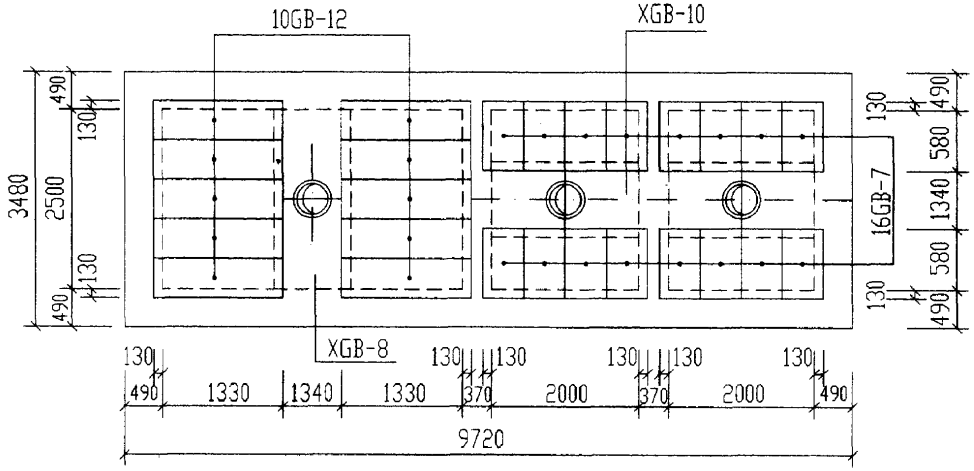

11号化粪池盖板平面布置图

说明：

1. XGB-6～10为现浇盖板。
2. GB-7～12为预制盖板。
3. 现浇盖板配筋图，钢筋表及材料表见第106～109页。
4. 预制盖板配筋图，钢筋表及材料表见第105页。

6号～11号砖砌化粪池(无覆土)盖板平面布置图(二)(顶面可过汽车)				图集号	02S701
审核	邵荣明	校对	武湘美	设计	王龙生	页	104

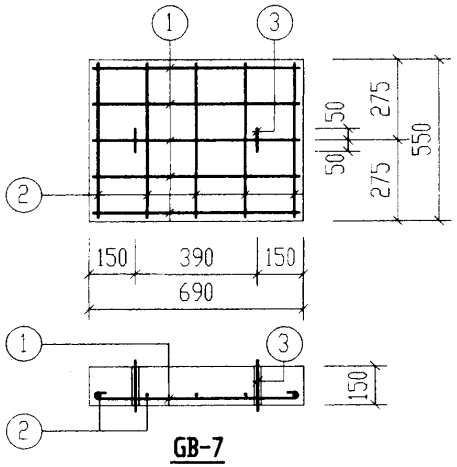

GB-7

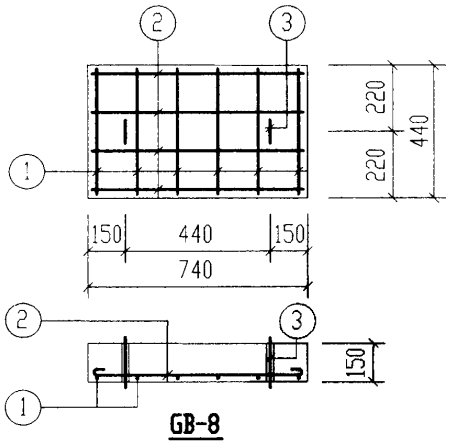

GB-8

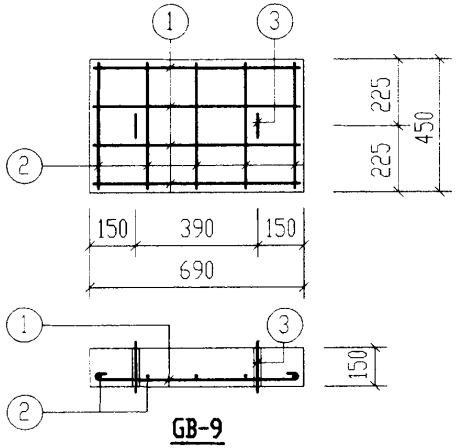

GB-9

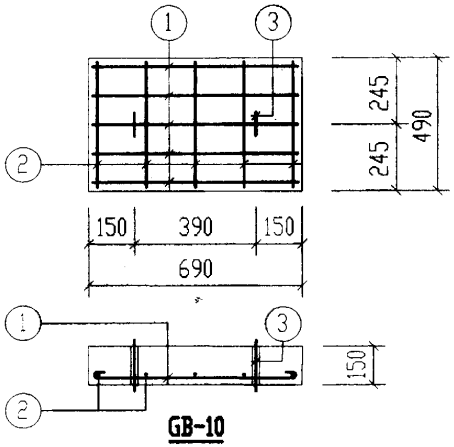

GB-10

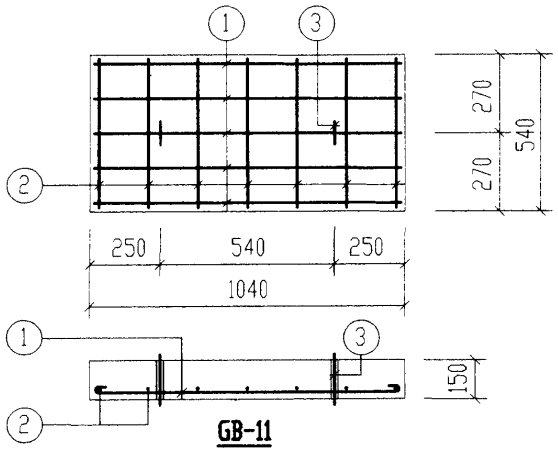

GB-11

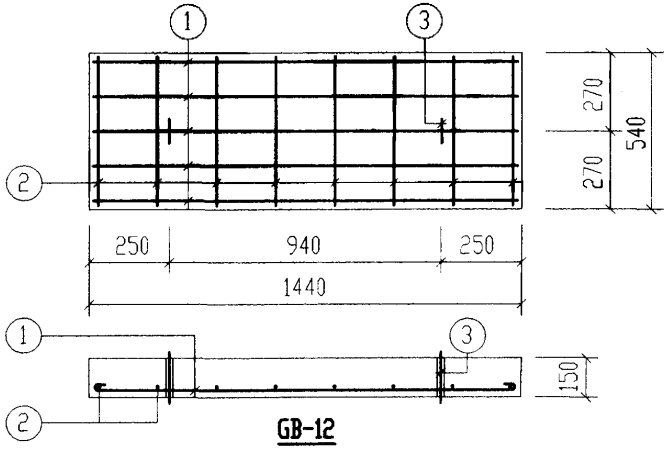

GB-12

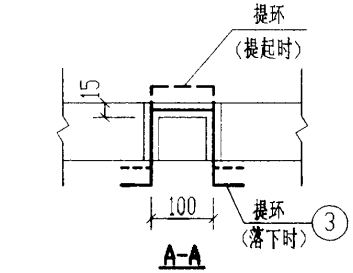

A-A

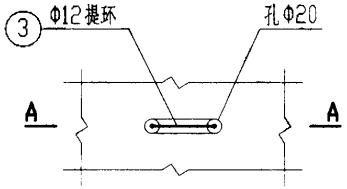

提环平面图

钢　筋　表

构件号	钢筋编号	简图	直径(mm)	长度(mm)	根数	共长(m)
GB-7	1	620	Φ12	620	5	3.10
	2	480	Φ6	560	5	2.80
	3	80 210 100 210 80	Φ12	680	2	1.36
GB-8	1	370	Φ10	500	6	3.00
	2	670	Φ6	750	4	3.00
	3	80 210 100 210 80	Φ12	680	2	1.36
GB-9	1	620	Φ12	620	4	2.48
	2	380	Φ6	460	5	2.30
	3	80 210 100 210 80	Φ12	680	2	1.36
GB-10	1	620	Φ12	620	5	3.10
	2	420	Φ6	500	5	2.50
	3	80 210 100 210 80	Φ12	680	2	1.36
GB-11	1	970	Φ14	970	5	4.85
	2	470	Φ6	550	7	3.85
	3	80 210 100 210 80	Φ12	680	2	1.36
GB-12	1	1370	Φ18	1370	5	6.85
	2	470	Φ6	550	8	4.40
	3	80 210 100 210 80	Φ12	680	2	1.36

每一个构件材料表

构件号	钢筋(kg)							混凝土	
	Φ6	Φ10	Φ12	Φ12	Φ14	Φ18	合计	等级	体积(m³)
GB-7	0.6		1.2	2.8			5	C25	0.057
GB-8	0.7	1.9	1.2				4		0.049
GB-9	0.5		1.2	2.2			4		0.047
GB-10	0.6		1.2	2.8			5		0.051
GB-11	0.9		1.2		5.9		8		0.084
GB-12	1		1.2			13.7	16		0.117

6号～11号砖砌化粪池(无覆土) 预制盖板GB-(7～12)配筋图		图集号	02S701
审核	校对	设计	页 105

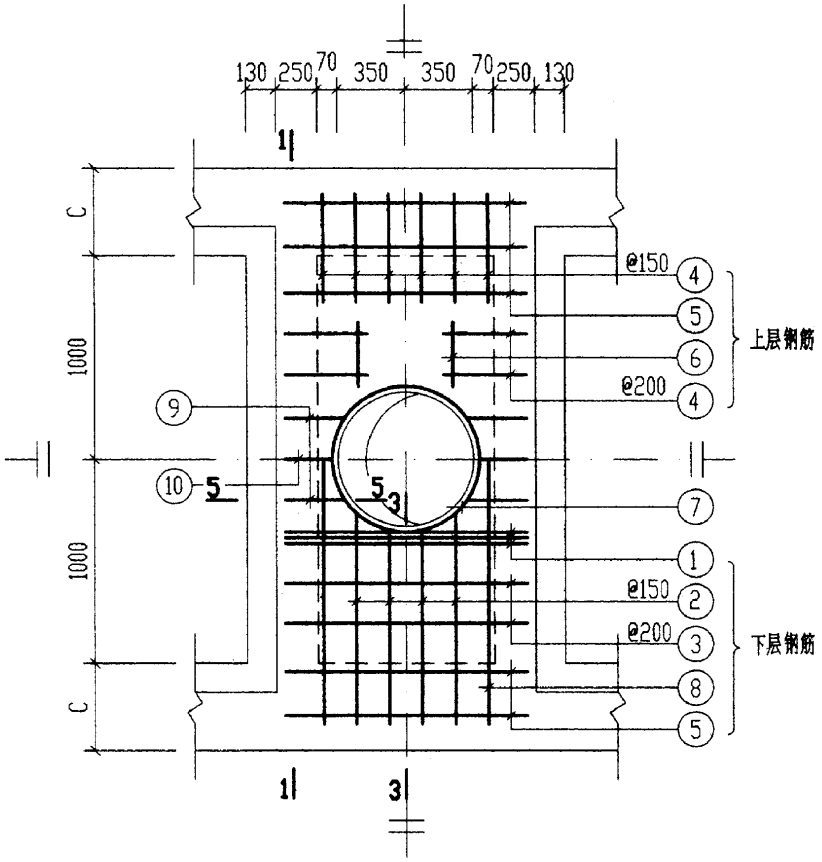

XGB-6

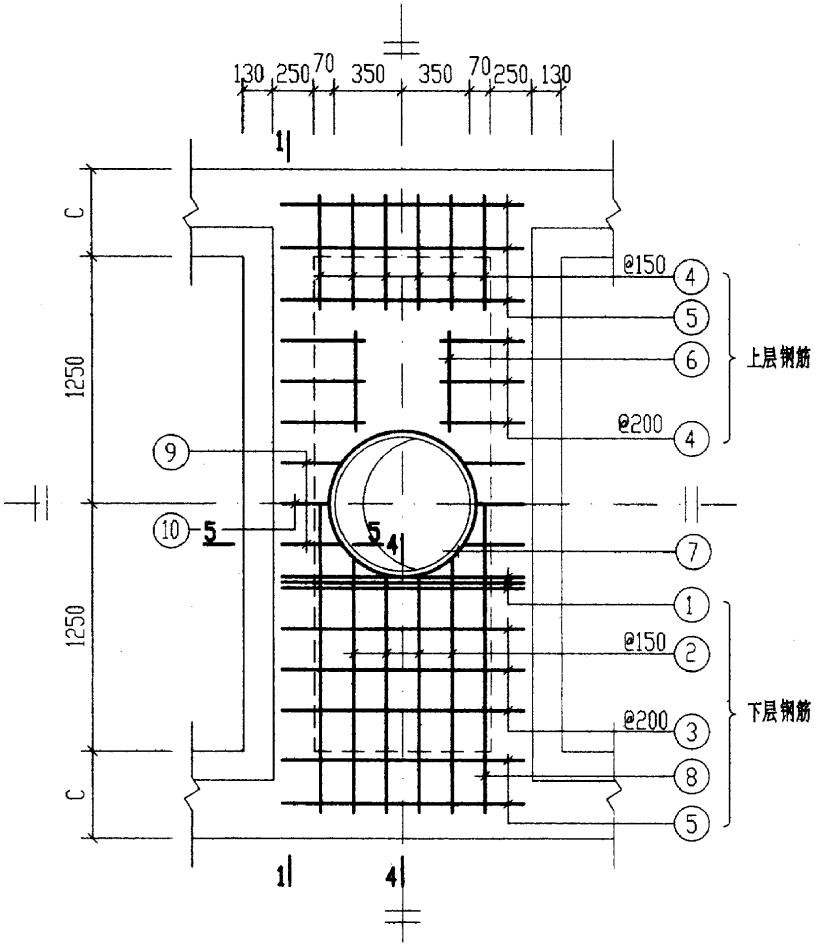

XGB-8

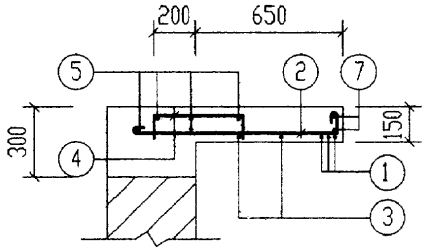

3-3

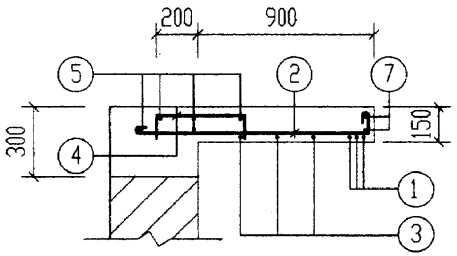

4-4

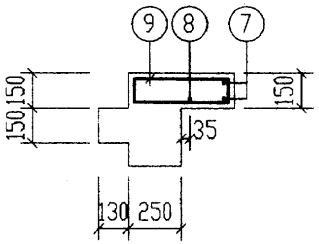

5-5

(梁中其余钢筋见第107页2-2)

说明：1-1剖面和钢筋表及材料表均见第107页。

6号～11号砖砌化粪池(无覆土)现浇盖板XGB-(6、8)配筋图						图集号	02S701
审核	张来胜	校对	武明录	设计	王龙生	页	106

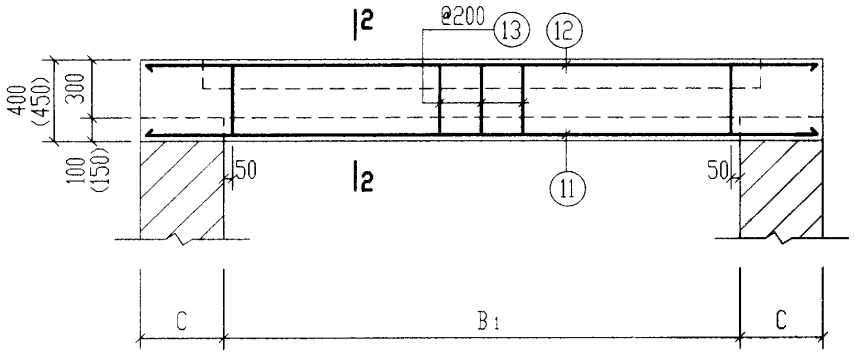

1-1

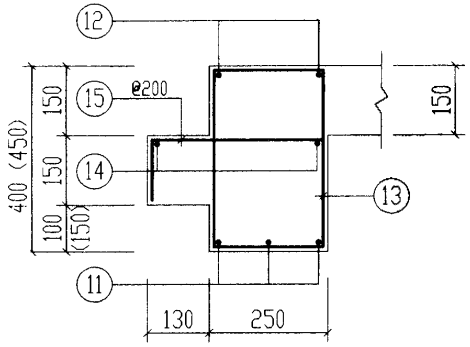

2-2

说明：括号中的数字仅用于XGB-8中的现浇梁。

钢筋表

构件号	钢筋编号	简图	直径(mm)	长度(mm)	根数	共长(m)
XGB-6	1	1270	Φ14	1270	6	7.62
	2	1030 80	Φ10	1240	8	9.92
	3	1270	Φ10	1400	4	5.60
	4	115 400 115	Φ8	630	20	15.20
	5	1270	Φ6	1350	10	13.50
	6	300	Φ6	380	4	1.52
	7	360 r=385	Φ12	2930	2	5.86
	8	2910	Φ12	2910	2	5.82
	9	90 340	Φ8	1010	4	4.04
	10	90 260	Φ8	850	2	1.70
	11	2910	Φ18	2910	6	17.46
	12	2910	Φ12	2910	4	11.64
	13	330 180	Φ8	1170	22	25.74
	14	2910	Φ6	2990	4	11.96
	15	115 310 115	Φ10	540	22	11.88

钢筋表

构件号	钢筋编号	简图	直径(mm)	长度(mm)	根数	共长(m)
XGB-8	1	1270	Φ14	1270	6	7.62
	2	1660 80	Φ10	1870	8	15.00
	3	1270	Φ10	1400	6	8.40
	4	115 400 115	Φ8	630	24	15.12
	5	1270	Φ6	1350	10	13.50
	6	550	Φ6	630	4	2.52
	7	360 r=385	Φ12	2930	2	5.86
	8	3410	Φ12	3410	2	6.82
	9	90 340	Φ8	1010	4	4.04
	10	90 260	Φ8	850	2	1.70
	11	3410	Φ20	3410	6	20.46
	12	3410	Φ12	3410	4	13.64
	13	380 180	Φ8	1270	26	33.02
	14	3410	Φ6	3490	4	13.96
	15	115 310 115	Φ10	540	26	14.04

材料表

构件号	钢筋(kg)										混凝土	
	Φ6	Φ8	Φ10	Φ12	Φ12	Φ14	Φ18	Φ20		合计	等级	体积(m^3)
XGB-6	6.0	18.4	16.9	5.0	15.5	9.2	34.9			106	C25	0.82
XGB-8	6.7	21.3	23.1	5.0	18.2	9.2		50.5		134		1.11

6号～11号砖砌化粪池(无覆土) 现浇盖板XGB-(6, 8)钢筋表及材料表		图集号	02S701
审核	校对	设计	页 107

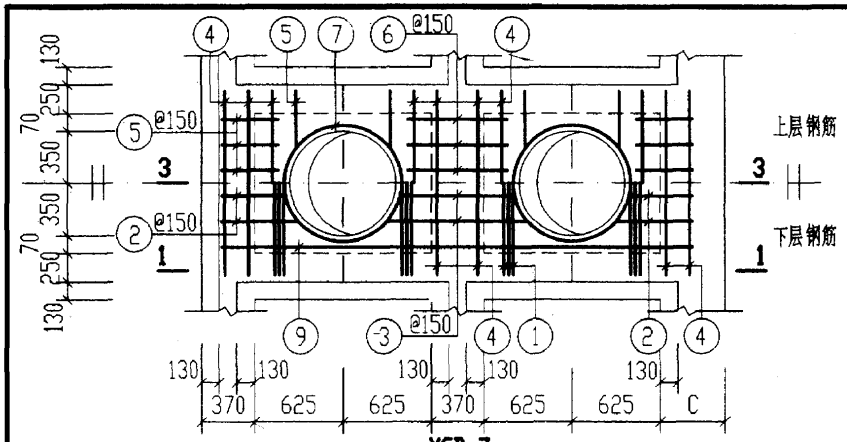

XGB-7

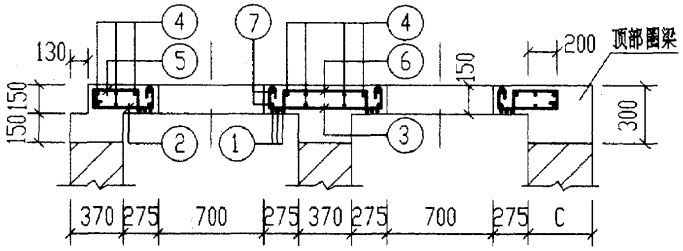

3-3

说明:1-1剖面和钢筋表及材料表均见第109页。

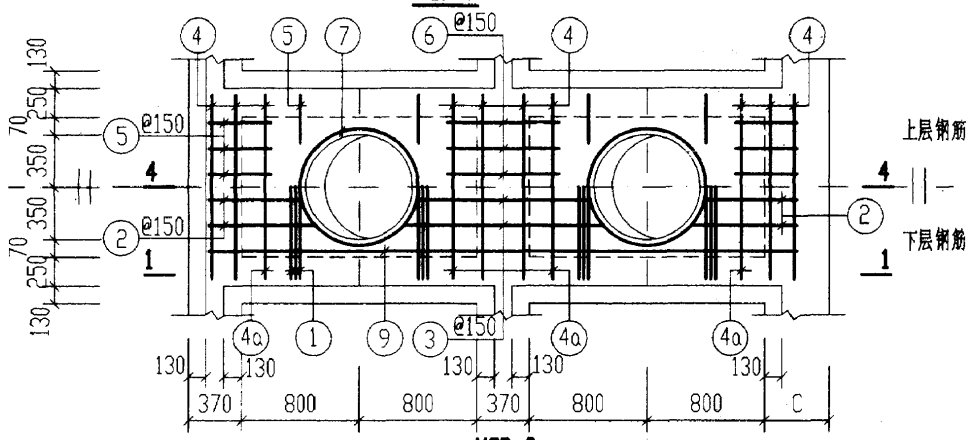

XGB-9

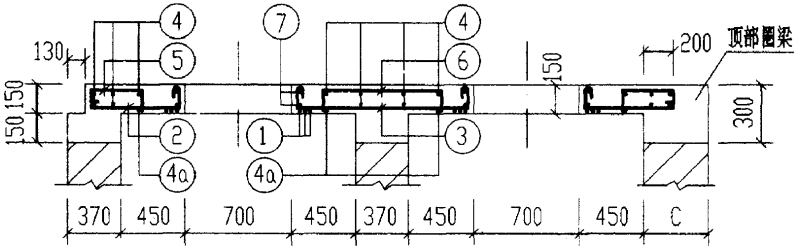

4-4

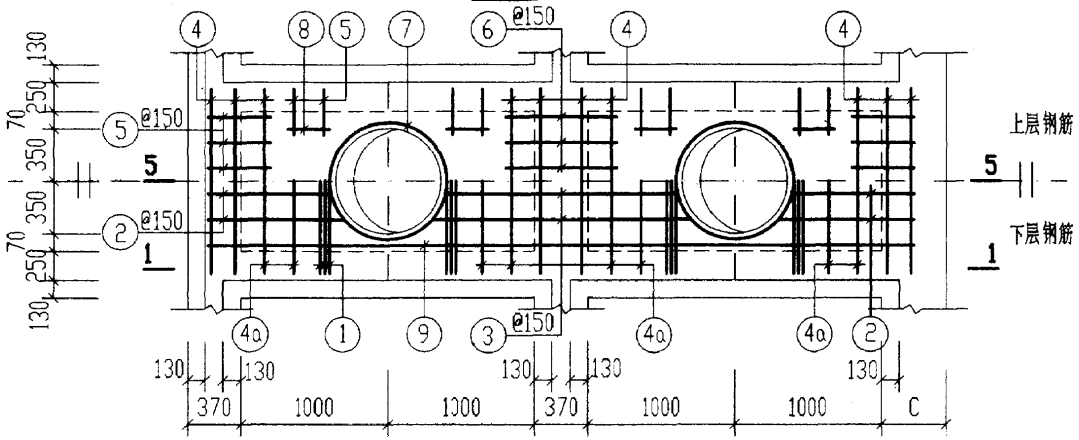

XGB-10

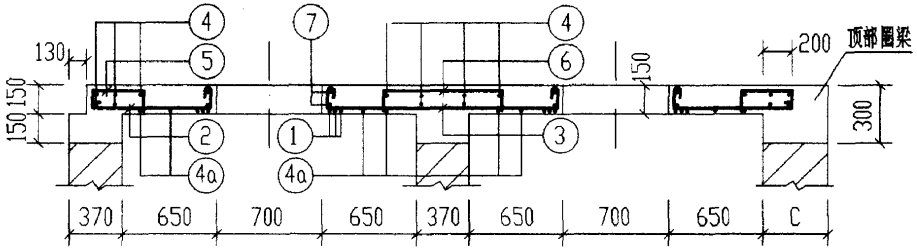

5-5

6号～11号砖砌化粪池(无覆土) 现浇盖板XGB-(7, 9, 10)配筋图		图集号	02S701
审核	校对	设计	页 108

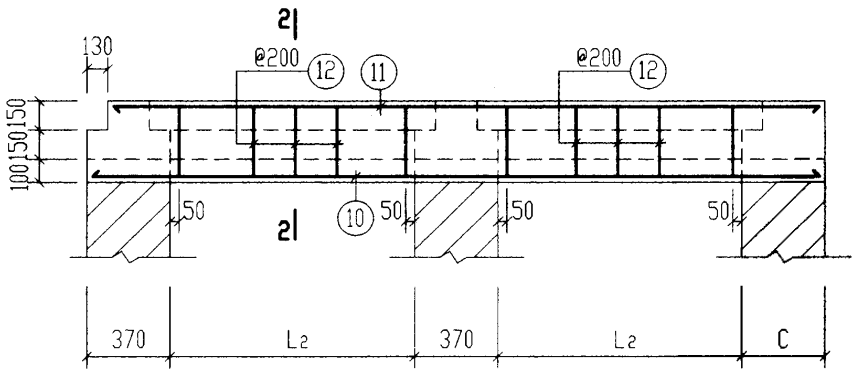

1-1

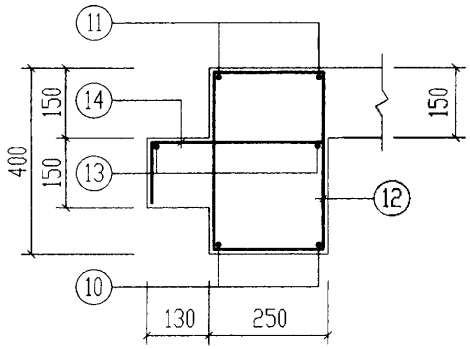

2-2

钢筋表

构件号	钢筋编号	简图	直径(mm)	长度(mm)	根数	共长(m)
XGB-7	1	1270	Φ14	1270	12	15.30
	2	560 (80)	Φ10	770	8	6.16
	3	80 1030 80	Φ10	1320	4	5.30
	4	1270	Φ6	1350	16	21.60
	5	115 400 115	Φ8	630	20	12.60
	6	115 770 115	Φ8	1000	6	6.00
	7	360 r=385	Φ12	2930	4	11.72
	9	3270	Φ12	3270	2	6.54
	10	3660	Φ14	3660	4	14.64
	11	3530	Φ14	3530	4	14.12
	12	180 330	Φ8	1170	28	32.76
	13	3530	Φ6	3610	4	14.44
	14	115 310 115	Φ8	540	28	15.12
XGB-9	1	1270	Φ14	1270	12	15.30
	2	730 (80)	Φ10	940	8	7.50
	3	80 1380 80	Φ10	1670	4	6.70
	4	1270	Φ6	1350	16	21.60
	4a	1270	Φ10	1400	4	5.60
	5	115 400 115	Φ8	630	20	12.60
	6	115 770 115	Φ8	1000	6	6.00
	7	360 r=385	Φ12	2930	4	11.72
	9	3970	Φ14	3970	2	7.94
	10	4360	Φ14	4360	4	17.44
	11	4230	Φ16	4230	4	16.92
	12	180 330	Φ8	1170	36	42.12
	13	4230	Φ6	4310	4	17.24
	14	115 310 115	Φ8	540	36	19.44

钢筋表

构件号	钢筋编号	简图	直径(mm)	长度(mm)	根数	共长(m)
XGB-10	1	1270	Φ14	1270	12	15.30
	2	930 (80)	Φ10	1140	8	9.12
	3	80 1780 80	Φ10	2070	4	8.30
	4	1270	Φ6	1350	16	21.60
	4a	1270	Φ10	1400	8	11.20
	5	115 400 115	Φ8	630	28	17.64
	6	115 770 115	Φ8	1000	6	6.00
	7	360 r=385	Φ12	2930	4	11.72
	8	300	Φ6	380	8	3.04
	9	4770	Φ14	4770	2	9.54
	10	5160	Φ16	5160	4	20.64
	11	5030	Φ18	5030	4	20.12
	12	180 330	Φ8	1170	44	51.48
	13	5030	Φ6	5110	4	20.44
	14	115 310 115	Φ8	540	44	23.76

材料表

构件号	钢筋(kg) Φ6	Φ8	Φ10	Φ12	Φ12	Φ14	Φ16	Φ18	合计	混凝土 等级	体积(m^3)
XGB-7	8.0	26.3	7.1	10.2	5.8	53.3			111	C25	0.91
XGB-9	8.7	31.7	12.2	10.2		49.3	26.7		139		1.16
XGB-10	10.0	39.1	17.7	10.2		30.1	32.6	40.2	180		1.45

6号～11号砖砌化粪池(无覆土) 现浇盖板XGB-(7, 9, 10)钢筋表及材料表		图集号	02S701
审核	校对	设计	页 109

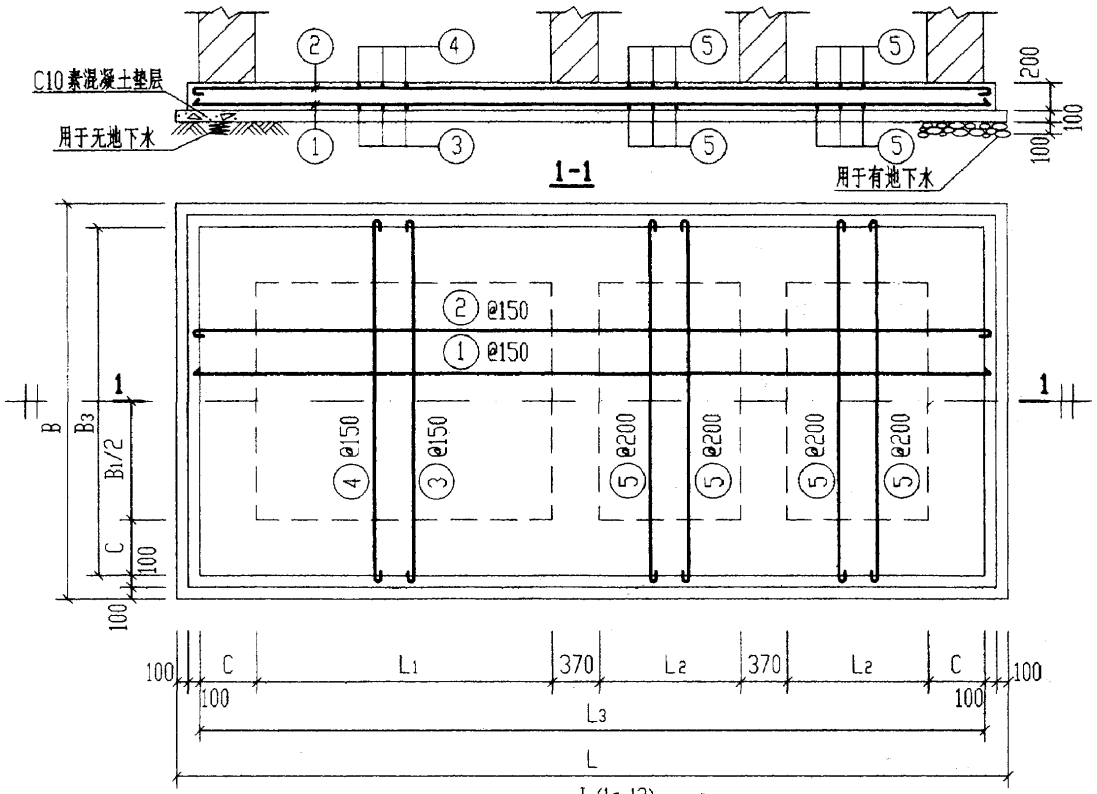

底板 DB-$\frac{I-(1\sim12)}{II-(1\sim6)}$ 配筋图

底板尺寸表

构件号	构件尺寸(mm) L	L1	L2	L3	B	B1	B3	C
DB-I-1	6880	2500	1250	6480	3140	2000	2740	370
DB-I-2.3.4	6880	2500	1250	6480	3640	2500	3240	370
DB-I-5	8280	3200	1600	7880	3640	2500	3240	370
DB-I-6	9880	4000	2000	9480	3640	2500	3240	370
DB-$\frac{I-7}{II-1}$	7120	2500	1250	6720	3380	2000	2980	490
DB-$\frac{I-8.9.10}{II-2.3.4}$	7120	2500	1250	6720	3880	2500	3480	490
DB-$\frac{I-11}{II-5}$	8520	3200	1600	8120	3880	2500	3480	490
DB-$\frac{I-12}{II-6}$	10120	4000	2000	9720	3880	2500	3480	490

材料表

构件号	钢筋(kg) Φ10	Φ12	Φ12	Φ14	Φ16	Φ18	合计	混凝土 等级	体积(m^3)
DB-I-1	111.0	185.1		168.0			464	C25	3.93
DB-I-2.3.4	130.0	213.0			251.0		594		4.60
DB-I-5	153.3		251.5			385.0	790		5.56
DB-I-6	181.4		204.8	130.4		461.2	978		6.66
DB-$\frac{I-7}{II-1}$	126.0	203.4		182.3			512	C25	4.40
DB-$\frac{I-8.9.10}{II-2.3.4}$	145.4	238.4			281.4		665		5.09
DB-$\frac{I-11}{II-5}$	170.7		280.3			429.0	880		6.12
DB-$\frac{I-12}{II-6}$	200.8		227.4	144.1		512.2	1084		7.30

钢筋表

构件号	钢筋编号	简图	直径(mm)	长度(mm)	根数	共长(m)
DB-I-1	1	6610	Φ14	6610	21	138.80
	2	6610	Φ12	6760	21	142.00
	3	2870	Φ10	3000	22	66.00
	4	2870	Φ12	3020	22	66.40
	5	2870	Φ10	3000	38	114.00
DB-I-2. 3. 4	1	6610	Φ16	6610	24	158.60
	2	6610	Φ12	6760	24	162.20
	3	3370	Φ10	3500	22	77.00
	4	3370	Φ12	3520	22	77.40
	5	3370	Φ10	3500	38	133.00
DB-I-5	1	8010	Φ18	8010	24	192.20
	2	8010	Φ12	8010	24	192.20
	3	3370	Φ10	3500	27	94.50
	4	3370	Φ12	3370	27	91.00
	5	3370	Φ10	3500	44	154.00
DB-I-6	1	9610	Φ18	9610	24	230.60
	2	9610	Φ12	9610	24	230.60
	3	3370	Φ10	3500	32	112.00
	4	3370	Φ14	3370	32	107.80
	5	3370	Φ10	3500	52	182.00

钢筋表

构件号	钢筋编号	简图	直径(mm)	长度(mm)	根数	共长(m)
DB-$\frac{I-7}{II-1}$	1	6850	Φ14	6850	22	150.70
	2	6850	Φ12	7000	22	154.00
	3	3110	Φ10	3240	23	74.50
	4	3110	Φ12	3260	23	75.00
	5	3110	Φ10	3240	40	129.60
DB-$\frac{I-8.9.10}{II-2.3.4}$	1	6850	Φ16	6850	26	178.10
	2	6850	Φ12	7000	26	182.00
	3	3610	Φ10	3740	23	86.00
	4	3610	Φ12	3760	23	86.50
	5	3610	Φ10	3740	40	149.60
DB-$\frac{I-11}{II-5}$	1	8250	Φ18	8250	26	214.50
	2	8250	Φ12	8250	26	214.50
	3	3610	Φ10	3740	28	104.70
	4	3610	Φ12	3610	28	101.10
	5	3610	Φ10	3740	46	172.00
DB-$\frac{I-12}{II-6}$	1	9850	Φ18	9850	26	256.10
	2	9850	Φ12	9850	26	256.10
	3	3610	Φ10	3740	33	123.40
	4	3610	Φ14	3610	33	119.10
	5	3610	Φ10	3740	54	202.00

说明：1. DB-I-(1～6)用于无地下水，顶面不过汽车的6号～11号化粪池。
DB-I-(7～12)用于无地下水，顶面可过汽车的6号～11号化粪池。
2. DB-II-(1～6)用于有地下水，顶面不过和可过汽车的6号～11号化粪池。

6号～11号砖砌化粪池(无覆土) 现浇钢筋混凝土底板DB-$\frac{I-(1\sim12)}{II-(1\sim6)}$配筋图		图集号	02S701
审核 [illegible]	校对 [illegible]	设计 [illegible]	页 110

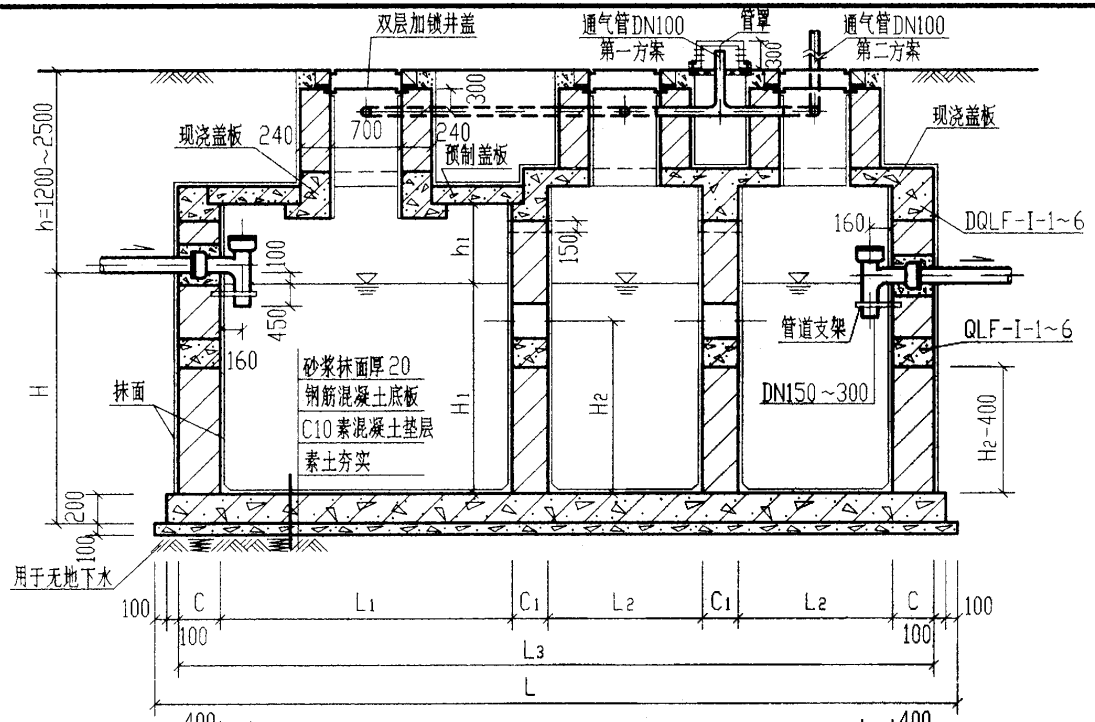

1-1

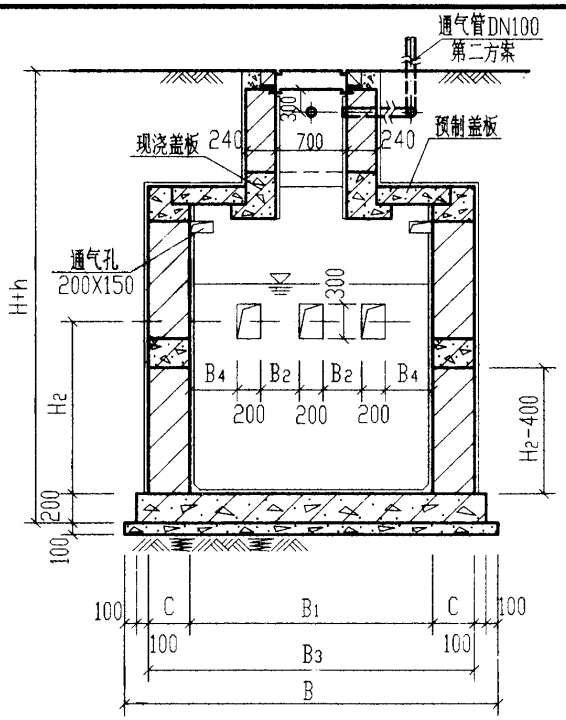

2-2

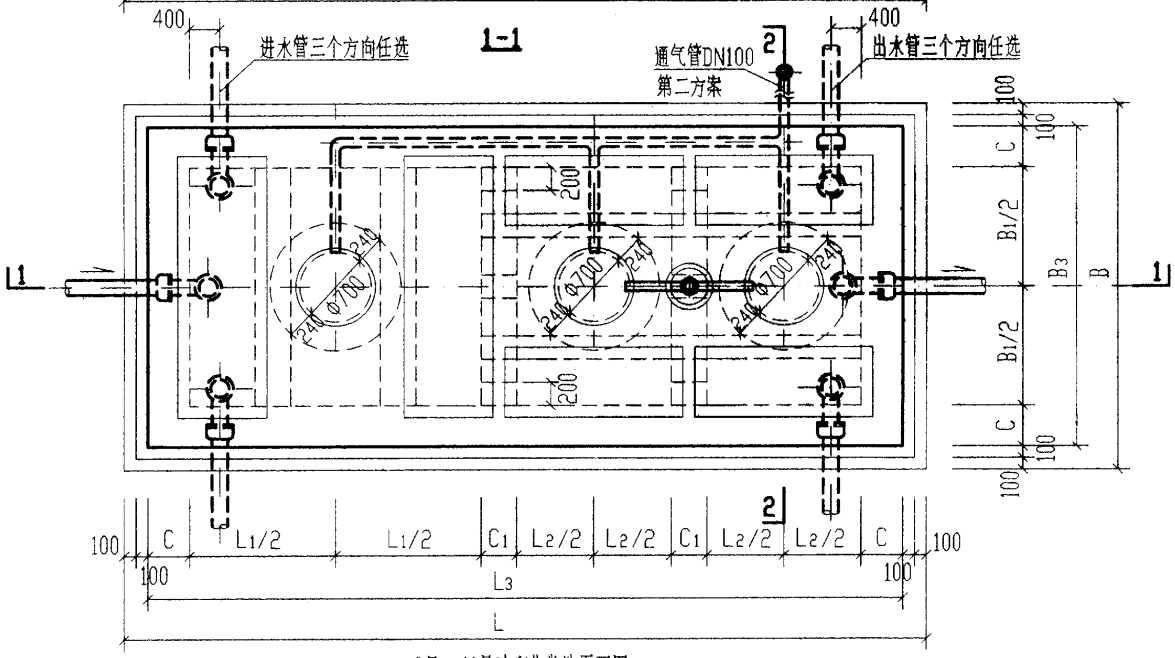

6号～11号砖砌化粪池平面图

说明：

1. 化粪池圈梁型号见第80页。现浇钢筋混凝土底板见第131页。
2. 中部圈梁QLF-I-1~6见第116页。
3. 顶部圈梁DQLF-I-1~6见第113页。
4. 顶面不过汽车时，盖板平面布置图(一)见第119页。
   顶面可过汽车时，盖板平面布置图(二)见第125页。
5. 两道内隔墙留洞均相同。
6. 通气管管材及设置高度详见总说明，通气管管罩见第85页。

6号～11号砖砌化粪池平，剖面图（用于无地下水，有覆土）		图集号	02S701
审核	校对	设计	页 111

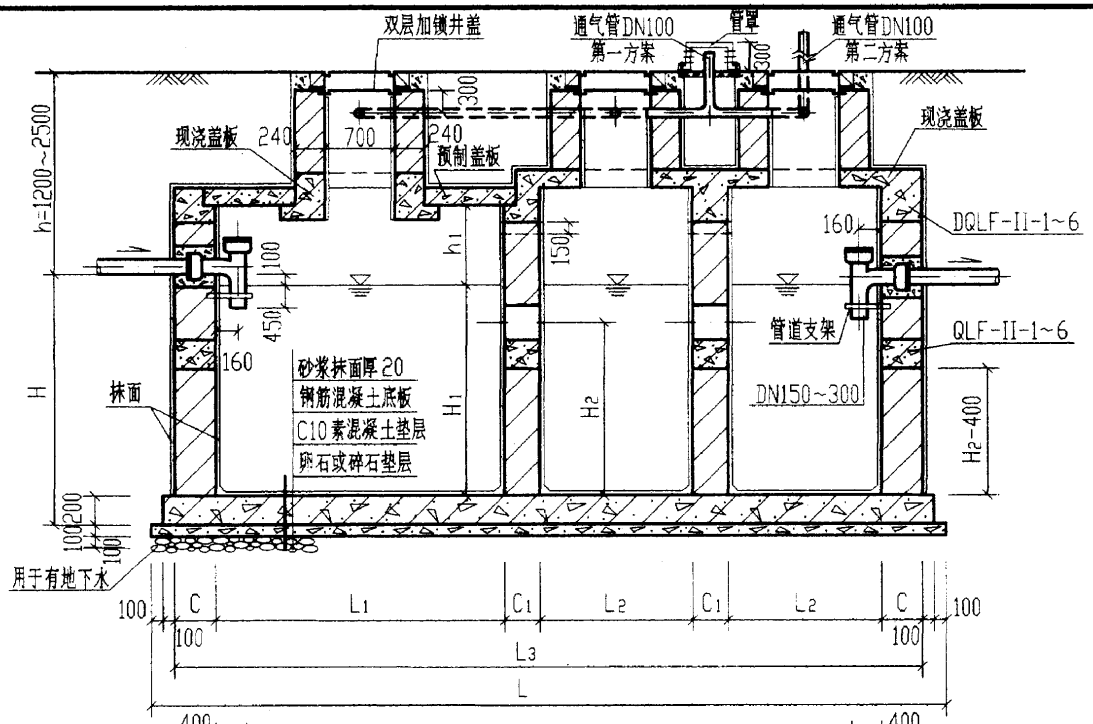

1-1

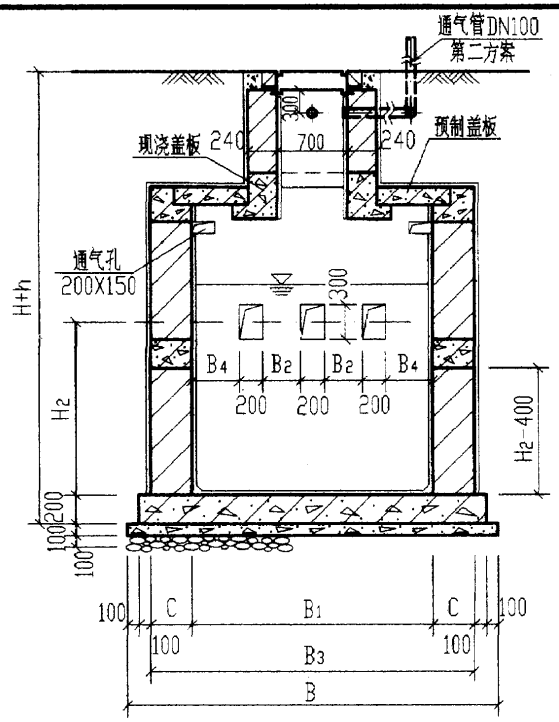

2-2

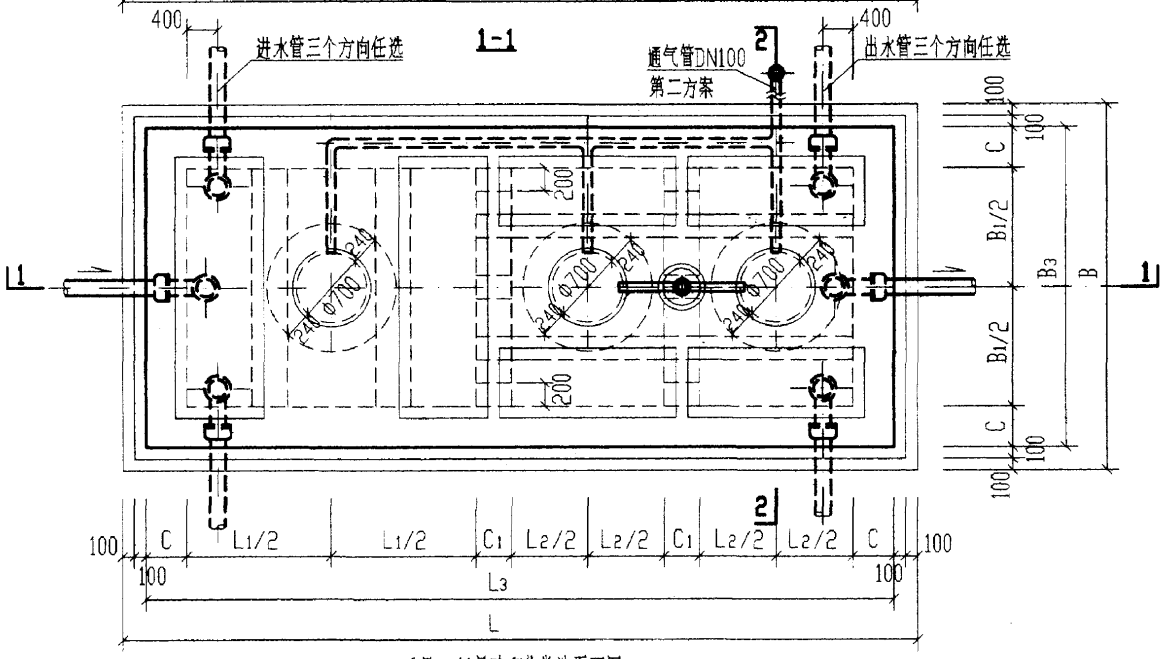

6号~11号砖砌化粪池平面图

说明：

1. 化粪池圈梁型号见第81页。现浇钢筋混凝土底板见第131页。
2. 中部圈梁QLF-II-1~6见第116页。
3. 顶部圈梁DQLF-II-1~6见第113页。
4. 顶面不过汽车时，盖板平面布置图(一)见第119页。
   顶面可过汽车时，盖板平面布置图(二)见第125页。
5. 两道内隔墙留洞均相同。
6. 通气管管材及设置高度详见总说明，通气管管罩见第85页。

6号~11号砖砌化粪池平、剖面图（用于有地下水，有覆土）				图集号	02S701
审核	校对	设计		页	112

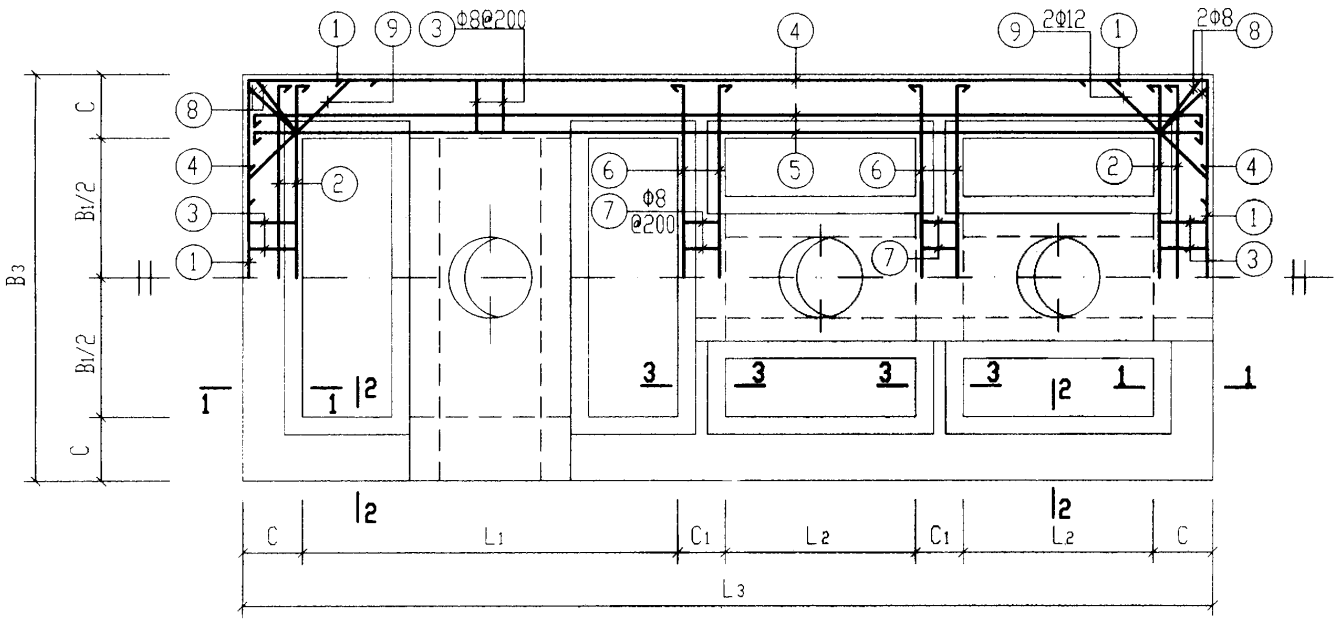

顶部圈梁DQLF-I-(1～6)及DQLF-II-(1～6)配筋图

顶部圈梁尺寸表

构件号	L_1	L_2	L_3	B_1	B_3	C	C_1
DQLF-I-1	2500	1250	6480	2000	2740	370	370
DQLF-I-2	2500	1250	6480	2500	3240	370	370
DQLF-I-3	2500	1250	6480	2500	3240	370	370
DQLF-I-4	2500	1250	6480	2500	3240	370	370
DQLF-I-5	3200	1600	7880	2500	3240	370	370
DQLF-I-6	4000	2000	9480	2500	3240	370	370
DQLF-II-1	2500	1250	6720	2000	2980	490	370
DQLF-II-2	2500	1250	6720	2500	3480	490	370
DQLF-II-3	2500	1250	6720	2500	3480	490	370
DQLF-II-4	2500	1250	6720	2500	3480	490	370
DQLF-II-5	3200	1600	8120	2500	3480	490	370
DQLF-II-6	4000	2000	9720	2500	3480	490	370

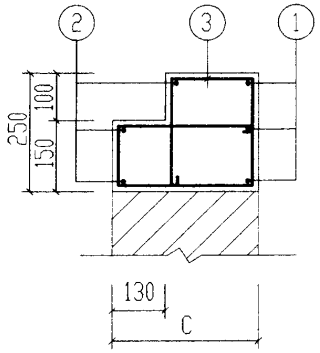

1-1

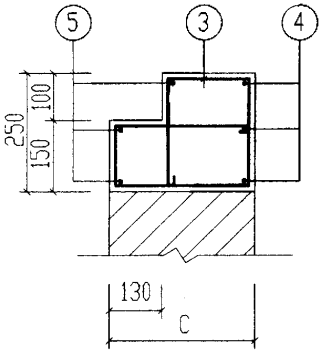

2-2

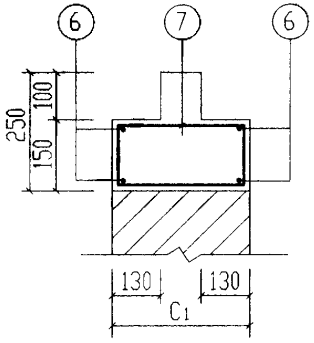

3-3

说明：

1. 钢筋表及材料表见第114、115页。
2. 现浇盖板见第121～124页及第127～130页，

6号～11号砖砌化粪池(有覆土) 顶部圈梁DQLF-$\frac{I}{II}$-(1～6)配筋图(顶面不过汽车)						图集号	02S701
审核	郑来胡	校对	武明美	设计	王龙生	页	113

钢筋表

构件号	钢筋编号	简图	直径(mm)	长度(mm)	根数	共长(m)
DQLF-I-1	1	500 2670 500	Φ14	3670	6	22.02
	2	100 2670 100	Φ12	2870	6	17.22
	3	80 170 300 180	Φ8	1310	78	102.20
	4	500 6410 500	Φ14	7410	6	44.46
	5	100 6410 100	Φ12	6610	6	39.66
	6	100 2670 100	Φ12	2870	8	22.96
	7	80 300	Φ8	910	22	20.02
	8	80 220 360 180	Φ8	1480	8	11.84
	9	250 850 250 45°	Φ12	1350	8	10.80
DQLF-I-2, 3, 4	1	500 3170 500	Φ14	4170	6	25.02
	2	100 3170 100	Φ12	3370	6	20.22
	3	80 170 300 180	Φ8	1310	84	110.00
	4	500 6410 500	Φ14	7410	6	44.46
	5	100 6410 100	Φ12	6610	6	39.66
	6	100 3170 100	Φ12	3370	8	26.96
	7	80 300	Φ8	910	28	25.50
	8	80 220 360 180	Φ8	1480	8	11.84
	9	250 850 250 45°	Φ12	1350	8	10.80

钢筋表

构件号	钢筋编号	简图	直径(mm)	长度(mm)	根数	共长(m)
DQLF-I-5	1	560 3170 560	Φ16	4290	6	25.74
	2	100 3170 100	Φ12	3370	6	20.22
	3	80 170 300 180	Φ8	1310	98	128.40
	4	560 7810 560	Φ16	8930	6	53.58
	5	100 7810 100	Φ12	8010	6	48.06
	6	100 3170 100	Φ12	3370	8	26.96
	7	80 300	Φ8	910	28	25.50
	8	80 220 360 180	Φ8	1480	8	11.84
	9	250 850 250 45°	Φ12	1350	8	10.80
DQLF-I-6	1	650 3170 650	Φ18	4470	6	26.82
	2	180 3170 180	Φ14	3530	6	21.18
	3	80 170 300 180	Φ8	1310	114	149.30
	4	650 9410 650	Φ18	10710	6	64.26
	5	180 9410 180	Φ14	9770	6	58.62
	6	100 3170 100	Φ12	3370	8	26.96
	7	80 300	Φ8	910	28	25.50
	8	80 220 360 180	Φ8	1480	8	11.84
	9	250 850 250 45°	Φ12	1350	8	10.80

材料表

构件号	钢筋(kg) Φ8	Φ12	Φ14	Φ16	Φ18	合计	混凝土 等级	体积(m^3)
DQLF-I-1	52.0	80.5	80.4			214	C25	1.61
DQLF-I-2	58.2	86.7	84.1			229		1.76
DQLF-I-3	58.2	86.7	84.1			229		1.76
DQLF-I-4	58.2	86.7	84.1			229		1.76
DQLF-I-5	65.5	94.2		125.3		285		1.98
DQLF-I-6	73.7	33.5	96.6		182.2	386		2.23

6号～11号砖砌化粪池(有覆土) 顶部圈梁DQLF-I-(1～6)钢筋表及材料表		图集号	02S701
审核	校对	设计	页 114

钢筋表

构件号	钢筋编号	简图	直径(mm)	长度(mm)	根数	共长(m)
DQLF-II-1	1	560 2910 560	Φ16	4030	6	24.18
	2	100 2910 100	Φ12	3110	6	18.66
	3	80 290 420 180	Φ8	1670	78	130.30
	4	560 6650 560	Φ16	7770	6	46.42
	5	100 6650 100	Φ12	6850	6	41.10
	6	100 2910 100	Φ12	3110	8	24.88
	7	80 300	Φ8	910	22	20.02
	8	80 340 480 180	Φ8	1840	8	14.72
	9	250 1160 250 45°	Φ12	1660	8	13.28
DQLF-II-2. 3. 4	1	560 3410 560	Φ16	4530	6	27.18
	2	100 3410 100	Φ12	3610	6	21.66
	3	80 290 420 180	Φ8	1670	84	140.30
	4	560 6650 560	Φ16	7770	6	46.42
	5	100 6650 100	Φ12	6850	6	41.10
	6	100 3410 100	Φ12	3610	8	28.88
	7	80 300	Φ8	910	28	25.50
	8	80 340 480 180	Φ8	1840	8	14.72
	9	250 1160 250 45°	Φ12	1660	8	13.28

钢筋表

构件号	钢筋编号	简图	直径(mm)	长度(mm)	根数	共长(m)
DQLF-II-5	1	650 3410 650	Φ18	4710	6	28.26
	2	100 3410 100	Φ14	3610	6	21.66
	3	80 290 420 180	Φ8	1670	98	163.70
	4	650 8050 650	Φ18	9350	6	56.10
	5	100 8050 100	Φ14	8250	6	49.50
	6	100 3410 100	Φ12	3610	8	28.88
	7	80 300	Φ8	910	28	25.50
	8	80 340 480 180	Φ8	1840	8	14.72
	9	250 1160 250 45°	Φ12	1660	8	13.28
DQLF-II-6	1	800 3410 800	Φ22	5010	6	30.06
	2	150 3410 150	Φ16	3710	6	22.26
	3	80 290 420 180	Φ8	1670	114	190.40
	4	800 9650 800	Φ22	11250	6	67.50
	5	150 9650 150	Φ16	9950	6	59.70
	6	100 4310 100	Φ12	3610	8	28.88
	7	80 300	Φ8	910	28	25.50
	8	80 340 480 180	Φ8	1840	8	14.72
	9	250 1160 250 45°	Φ12	1660	8	13.28

材料表

构件号	钢筋(kg) Φ8	Φ12	Φ14	Φ16	Φ18	Φ22	合计	混凝土 等级	体积(m^3)
DQLF-II-1	65.6	87.0		111.5			264	C25	2.18
DQLF-II-2	71.3	93.2		116.3			281		2.35
DQLF-II-3	71.3	93.2		116.3			281		2.35
DQLF-II-4	71.3	93.2		116.3			281		2.35
DQLF-II-5	80.5	37.4	86.1		168.7		373		2.66
DQLF-II-6	91.1	37.4		129.5		290.7	549		3.01

6号～11号砖砌化粪池(有覆土) 顶部圈梁 DQLF-II-(1～6)钢筋表及材料表		图集号	02S701
审核	校对	设计	页 115

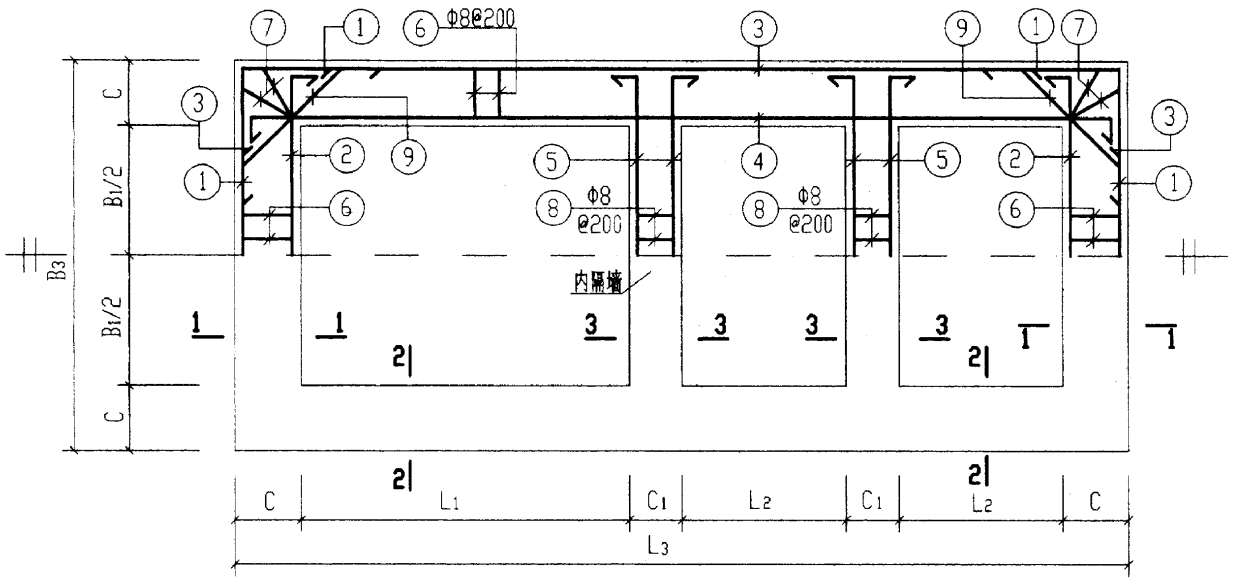

中部圈梁QLF-I-(1～6)及QLF-II-(1～6)配筋图

中 部 圈 梁 尺 寸 表

构件号	L1	L2	L3	B1	B3	C	C1		
QLF-I-1	2500	1250	6480	2000	2740	370	370		
QLF-I-2	2500	1250	6480	2500	3240	370	370		
QLF-I-3	2500	1250	6480	2500	3240	370	370		
QLF-I-4	2500	1250	6480	2500	3240	370	370		
QLF-I-5	3200	1600	7880	2500	3240	370	370		
QLF-I-6	4000	2000	9480	2500	3240	370	370		
QLF-II-1	2500	1250	6720	2000	2980	490	370		
QLF-II-2	2500	1250	6720	2500	3480	490	370		
QLF-II-3	2500	1250	6720	2500	3480	490	370		
QLF-II-4	2500	1250	6720	2500	3480	490	370		
QLF-II-5	3200	1600	8120	2500	3480	490	370		
QLF-II-6	4000	2000	9720	2500	3480	490	370		

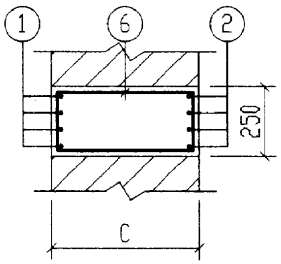

1-1

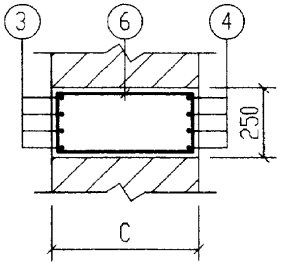

2-2

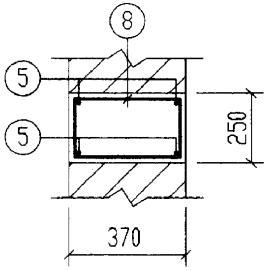

3-3

说明：钢筋表及材料表见第117、118页。

6号～11号砖砌化粪池(有覆土) 中部圈梁QLF-I-(1~6)配筋图		图集号	02S701
审核	校对	设计	页 116

钢筋表

构件号	钢筋编号	简图	直径(mm)	长度(mm)	根数	共长(m)
QLF-I-1	1	450 2670 450	Φ12	3570	8	28.60
	2	100 2670 100	Φ12	2870	8	22.96
	3	450 6410 450	Φ12	7310	8	58.50
	4	100 6410 100	Φ12	6610	8	52.88
	5	100 2670 100	Φ12	2870	8	22.96
	6	180 300	Φ8	1110	78	86.60
	7	180 360	Φ8	1230	8	9.80
	8	180 300	Φ8	1110	22	24.42
	9	250 850 250 45°	Φ12	1350	8	10.80
QLF-I-2. 3. 4	1	450 3170 450	Φ12	4070	8	32.60
	2	100 3170 100	Φ12	3370	8	26.94
	3	450 6410 450	Φ12	7310	8	58.50
	4	100 6410 100	Φ12	6610	8	52.88
	5	100 3170 100	Φ12	3370	8	26.96
	6	180 300	Φ8	1110	84	93.20
	7	180 360	Φ8	1230	8	9.80
	8	180 300	Φ8	1110	28	31.10
	9	250 850 250 45°	Φ12	1350	8	10.80

钢筋表

构件号	钢筋编号	简图	直径(mm)	长度(mm)	根数	共长(m)
QLF-I-5	1	500 3170 500	Φ14	4170	8	33.40
	2	100 3170 100	Φ12	3370	8	27.00
	3	500 7810 500	Φ14	8810	8	70.50
	4	100 7810 100	Φ12	8010	8	64.10
	5	100 3170 100	Φ12	3370	8	26.96
	6	180 300	Φ8	1110	98	108.80
	7	180 360	Φ8	1230	8	9.80
	8	180 300	Φ8	1110	28	31.10
	9	250 850 250 45°	Φ12	1350	8	10.80
QLF-I-6	1	650 3170 650	Φ18	4470	8	35.76
	2	180 3170 180	Φ14	3530	8	28.24
	3	650 9410 650	Φ18	10710	8	85.68
	4	180 9410 180	Φ14	9770	8	78.16
	5	100 3170 100	Φ12	3370	8	26.96
	6	180 300	Φ8	1110	114	126.50
	7	180 360	Φ8	1230	8	9.80
	8	180 300	Φ8	1110	28	31.10
	9	250 850 250 45°	Φ12	1350	8	10.80

材料表

构件号	钢筋(kg) Φ8	Φ12	Φ14	Φ18		合计	混凝土 等级	体积(m^3)
QLF-I-1	47.7	174.7				223	C25	1.94
QLF-I-2	53.0	185.3				239		2.12
QLF-I-3	53.0	185.3				239		2.12
QLF-I-4	53.0	185.3				239		2.12
QLF-I-5	59.1	114.4	125.7			300		2.38
QLF-I-6	66.1	33.5	128.7	242.9		471		2.68

6号～11号砖砌化粪池(有覆土) 中部圈梁QLF-I-(1～6)钢筋表及材料表		图集号	02S701
审核	校对	设计	页 117

钢筋表

构件号	钢筋编号	简图	直径(mm)	长度(mm)	根数	共长(m)
QLF-II-1	1	500 2910 500	Φ14	3910	8	31.28
	2	100 2910 100	Φ12	3110	8	24.88
	3	500 6650 500	Φ14	7650	8	61.20
	4	100 6650 100	Φ12	6850	8	54.80
	5	100 2910 100	Φ12	3110	8	24.88
	6	180 420	Φ8	1350	78	105.30
	7	180 480	Φ8	1470	8	11.80
	8	180 300	Φ8	1110	22	24.42
	9	250 1190 250 45°	Φ12	1690	8	13.52
QLF-II-2, 3, 4	1	500 3410 500	Φ14	4410	8	35.28
	2	100 3410 100	Φ12	3610	8	28.88
	3	500 6650 500	Φ14	7650	8	61.20
	4	100 6650 100	Φ12	6850	8	54.80
	5	100 3410 100	Φ12	3610	8	29.00
	6	180 420	Φ8	1350	84	113.40
	7	180 480	Φ8	1470	8	11.80
	8	180 300	Φ8	1110	28	31.10
	9	250 1190 250 45°	Φ12	1690	8	13.52

钢筋表

构件号	钢筋编号	简图	直径(mm)	长度(mm)	根数	共长(m)
QLF-II-5	1	650 3410 650	Φ18	4710	8	37.68
	2	100 3410 100	Φ14	3610	8	28.90
	3	650 8050 650	Φ18	9350	8	74.80
	4	100 8050 100	Φ14	8250	8	66.00
	5	100 3410 100	Φ12	3610	8	29.00
	6	180 420	Φ8	1350	98	132.30
	7	180 480	Φ8	1470	8	11.80
	8	180 300	Φ8	1110	28	31.10
	9	250 1190 250 45°	Φ12	1690	8	13.52
QLF-II-6	1	800 3410 800	Φ22	5010	8	40.08
	2	150 3410 150	Φ16	3710	8	29.68
	3	800 9650 800	Φ22	11250	8	90.00
	4	150 9650 150	Φ16	9950	8	79.60
	5	100 3410 100	Φ12	3610	8	29.00
	6	180 420	Φ10	1350	114	153.90
	7	180 480	Φ10	1470	8	11.80
	8	180 300	Φ8	1110	28	31.10
	9	250 1190 250 45°	Φ12	1690	8	13.52

材料表

构件号	钢筋(kg) Φ8	Φ10	Φ12	Φ14	Φ16	Φ18	Φ22	合计	混凝土 等级	体积(m^3)
QLF-II-1	55.9		104.7	111.9				273	C25	2.51
QLF-II-2	61.7		111.9	116.7				291		2.72
QLF-II-3	61.7		111.9	116.7				291		2.72
QLF-II-4	61.7		111.9	116.7				291		2.72
QLF-II-5	69.2		37.6	114.8		225.0		447		3.06
QLF-II-6	12.3	102.3	37.6		172.7		387.6	713		3.45

6号～11号砖砌化粪池(有覆土) 中部圈梁QLF-II-(1～6)钢筋表及材料表		图集号	02S701
审核	校对	设计	页 118

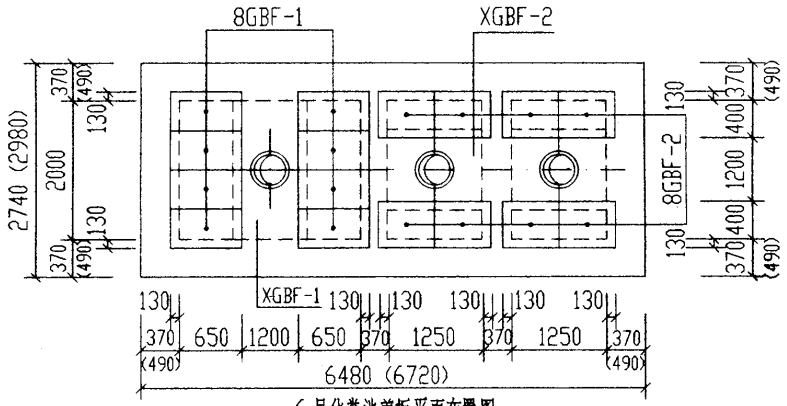

6号化粪池盖板平面布置图

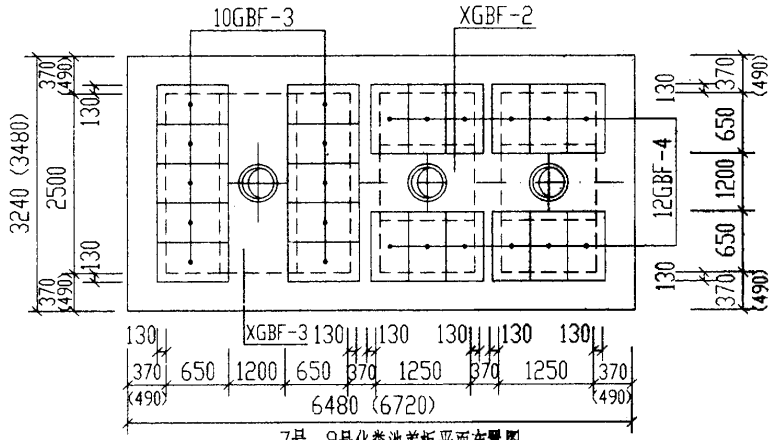

7号～9号化粪池盖板平面布置图

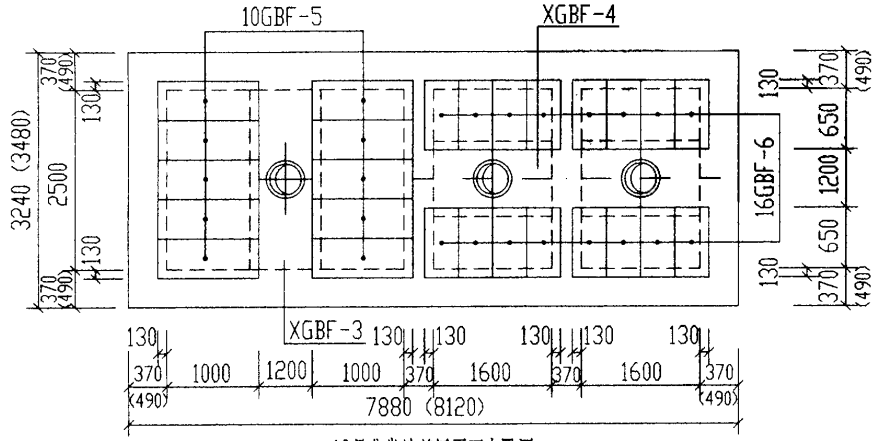

10号化粪池盖板平面布置图

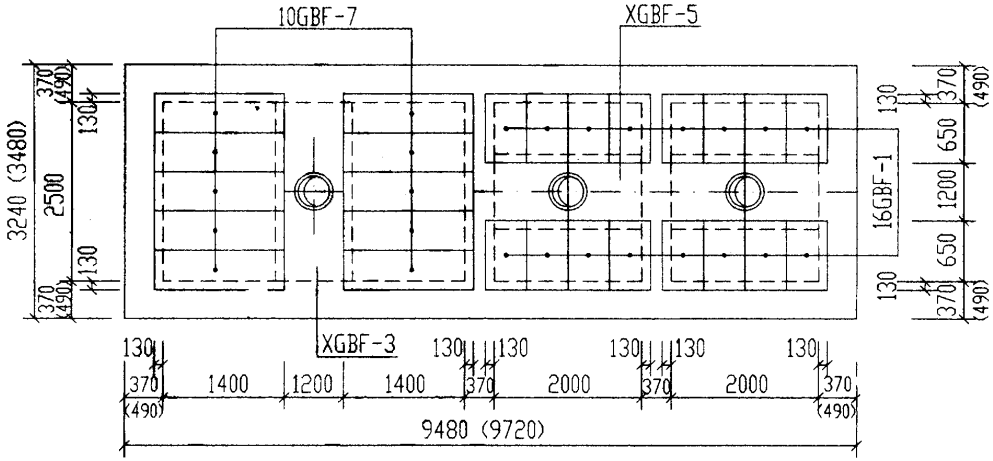

11号化粪池盖板平面布置图

说明：

1. XGBF-1～5为现浇盖板。
2. GBF-1～7为预制盖板。
3. 现浇盖板配筋图、钢筋表及材料表见第121～124页。
4. 预制盖板配筋图、钢筋表及材料表见第120页。
5. 括号中的数字用于有覆土，有地下水的化粪池。

6号～11号砖砌化粪池(有覆土)盖板平面布置图(一)(顶面不过汽车)				图集号	02S701
审核	张英明	校对	武明美	设计	王龙生	页	119

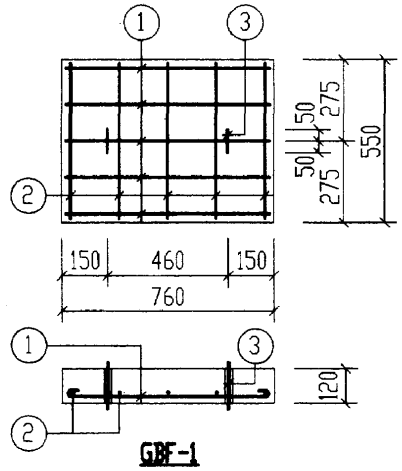

GBF-1

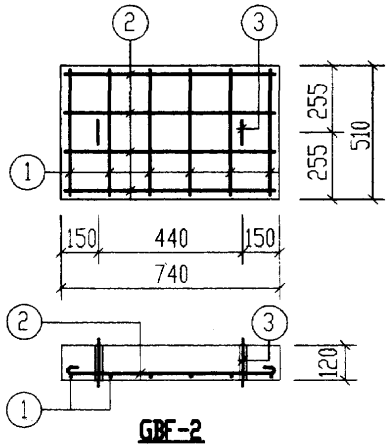

GBF-2

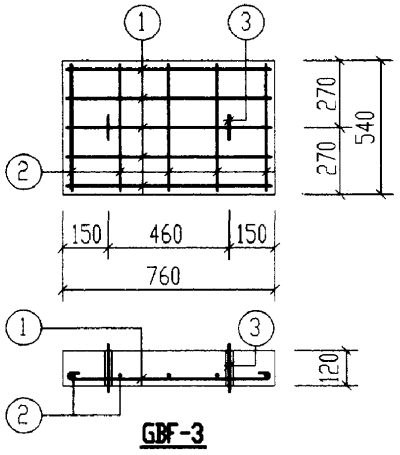

GBF-3

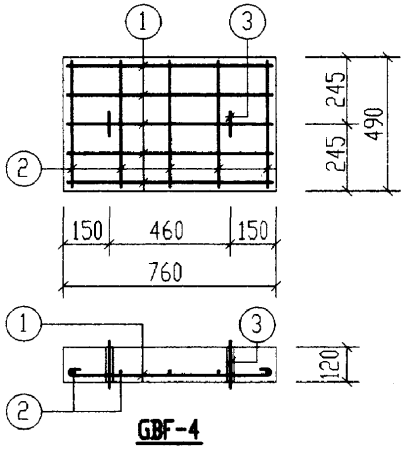

GBF-4

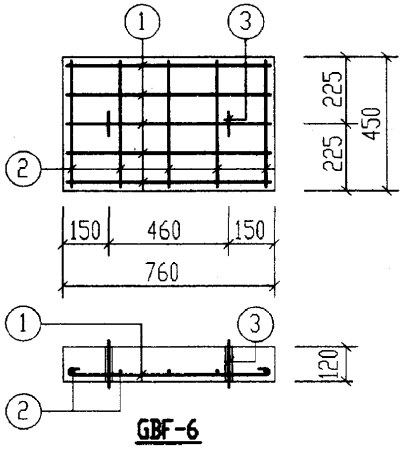

GBF-6

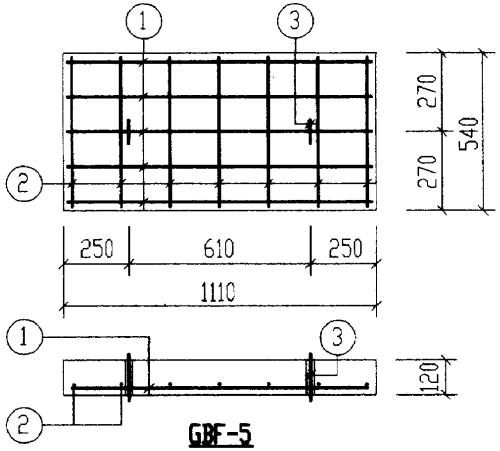

GBF-5

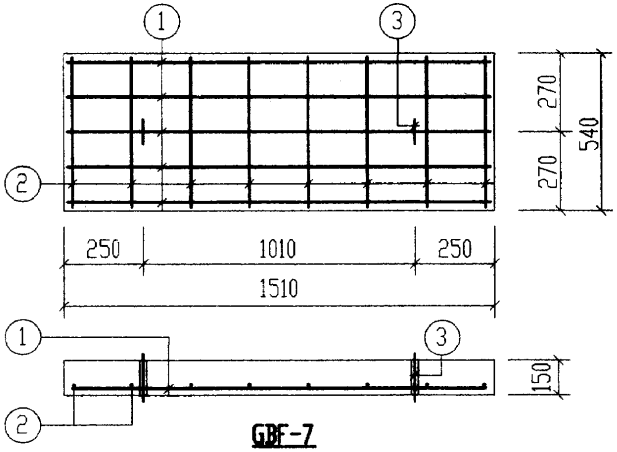

GBF-7

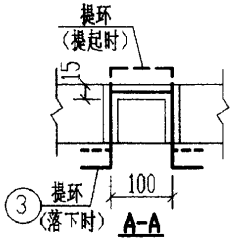

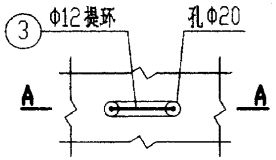

提环平面图

每一个构件材料表

构件号	钢筋 (kg) Φ6	Φ8	Φ12	Φ12	Φ14	合计	混凝土 等级	体积(m^3)
GBF-1	0.62	1.56	1.10			3.3	C25	0.050
GBF-2	0.67	1.28	1.10			3.1		0.045
GBF-3	0.61	1.56	1.10			3.3		0.049
GBF-4	0.56	1.56	1.10			3.2		0.047
GBF-5	0.86		1.10	4.62		6.6		0.072
GBF-6	0.51	1.56	1.10			3.2		0.041
GBF-7	0.98		1.21		8.71	10.9		0.122

钢筋表

构件号	钢筋编号	简图	直径 (mm)	长度 (mm)	根数	共长 (m)
GBF-1	1	690	Φ8	790	5	3.95
	2	480	Φ6	560	5	2.80
	3	80 180 100 180 80	Φ12	620	2	1.24
GBF-2	1	440	Φ8	540	6	3.24
	2	670	Φ6	750	4	3.00
	3	80 180 100 180 80	Φ12	620	2	1.24
GBF-3	1	690	Φ8	790	5	3.95
	2	470	Φ6	550	5	2.75
	3	80 180 100 180 80	Φ12	620	2	1.24
GBF-4	1	690	Φ8	790	5	3.95
	2	420	Φ6	500	5	2.50
	3	80 180 100 180 80	Φ12	620	2	1.24
GBF-5	1	1040	Φ12	1040	5	5.20
	2	470	Φ6	550	7	3.85
	3	80 180 100 180 80	Φ12	620	2	1.24
GBF-6	1	690	Φ8	790	5	3.95
	2	380	Φ6	460	5	2.30
	3	80 180 100 180 80	Φ12	620	2	1.24
GBF-7	1	1440	Φ14	1440	5	7.20
	2	470	Φ6	550	8	4.40
	3	80 210 100 210 80	Φ12	680	2	1.36

6号～11号砖砌化粪池(有覆土) 预制盖板GBF-(1～7)配筋图		图集号	02S701
审核 张[illegible] 校对 孔[illegible] 设计 王[illegible]		页	120

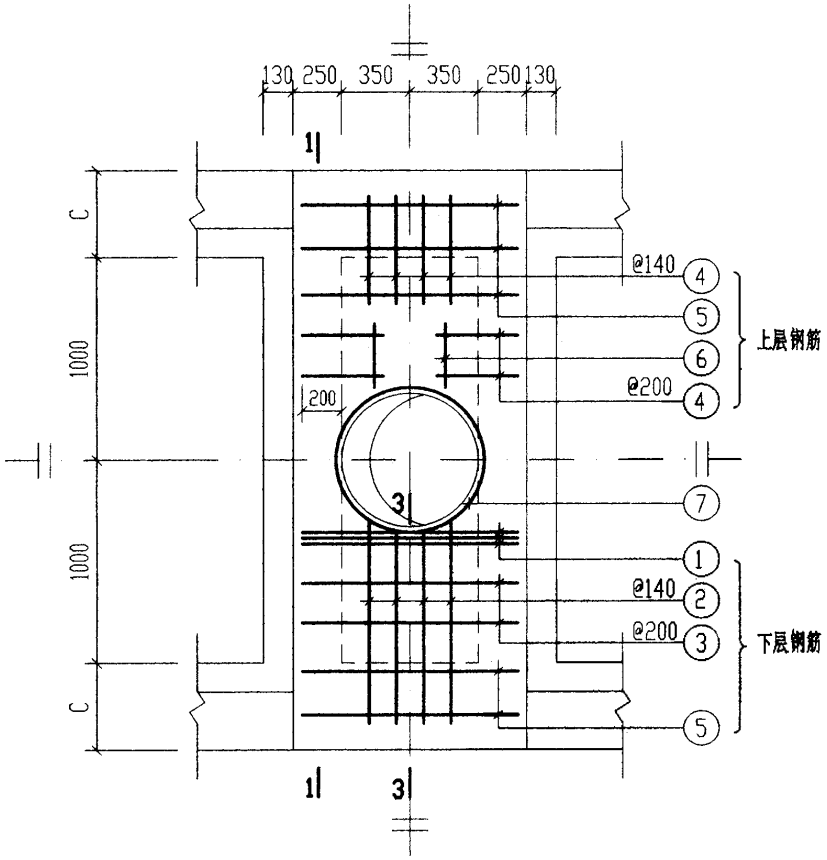

XGBF-1

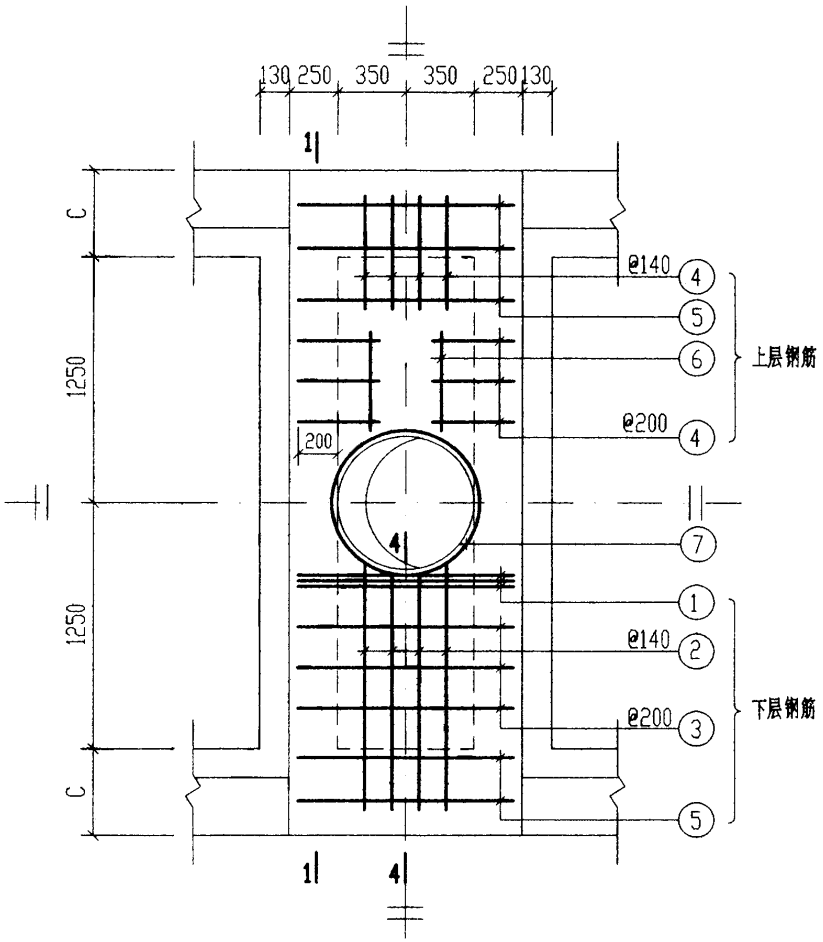

XGBF-3

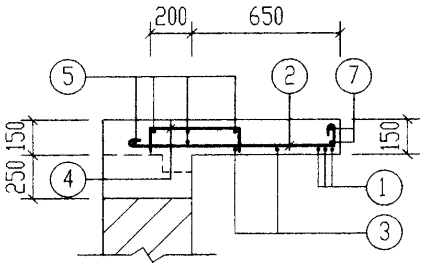

3-3

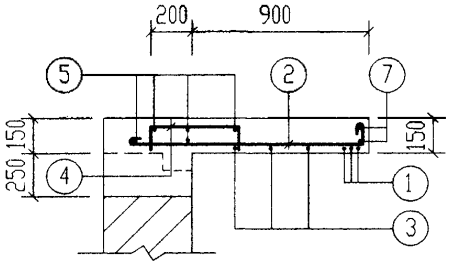

4-4

说明：1-1 剖面和钢筋表及材料表均见第122页。

6号～11号砖砌化粪池(有覆土) 现浇盖板XGBF-(1, 3)配筋图						图集号	02S701
审核	张平	校对	沈明荣	设计	王松生	页	121

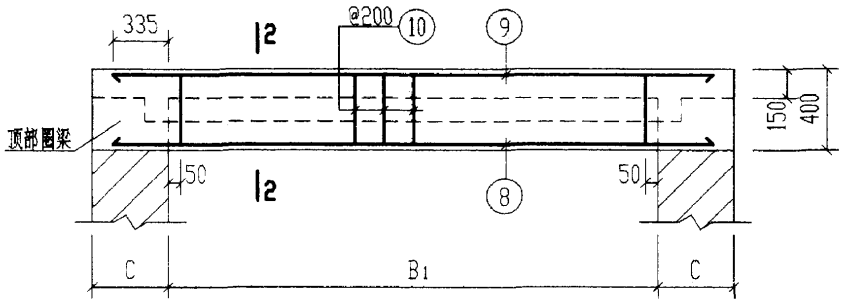

1-1

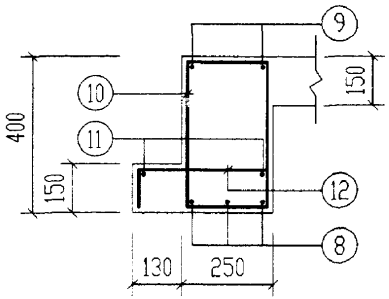

2-2

钢筋表

构件号	钢筋编号	简图	直径(mm)	长度(mm)	根数	共长(m)
XGBF-1	1	1130	Φ12	1130	6	6.78
	2	1030 80	Φ10	1240	8	9.92
	3	1130	Φ10	1260	4	5.04
	4	115 400 115	Φ8	630	16	10.08
	5	1130	Φ6	1210	10	12.10
	6	300	Φ6	380	4	1.52
	7	360 r=385	Φ12	2930	2	5.86
	8	2670	Φ18	2670	6	16.02
	9	2670	Φ12	2670	4	10.68
	10	180 330	Φ8	1170	22	25.74
	11	2670	Φ6	2750	4	11.00
	12	115 310 115	Φ10	540	22	11.88

钢筋表

构件号	钢筋编号	简图	直径(mm)	长度(mm)	根数	共长(m)
XGBF-3	1	1130	Φ12	1130	6	6.78
	2	1280 80	Φ10	1490	8	11.92
	3	1130	Φ10	1260	6	7.56
	4	115 400 115	Φ8	630	20	12.60
	5	1130	Φ6	1210	10	12.10
	6	550	Φ6	630	4	2.52
	7	360 r=385	Φ12	2930	2	5.86
	8	3170	Φ22	3170	6	19.02
	9	3170	Φ12	3170	4	12.68
	10	180 330	Φ8	1170	26	30.42
	11	3170	Φ6	3250	4	13.00
	12	115 310 115	Φ10	540	26	14.04

材料表

构件号	钢筋(kg)								混凝土	
	Φ6	Φ8	Φ10	Φ12	Φ12	Φ18	Φ22	合计	等级	体积(m^3)
XGBF-1	5.5	14.2	16.6	5.1	15.5	32.0		89	C25	0.94 (0.87)
XGBF-3	6.1	17.0	20.7	5.1	17.3		56.7	123		1.12 (1.04)

说明：材料表中混凝土体积栏内括号中的数字用于外墙厚为370。

6号～11号砖砌化粪池(有覆土) 现浇盖板XGBF-(1、3)钢筋表及材料表		图集号	02S701
审核	校对	设计	页 122

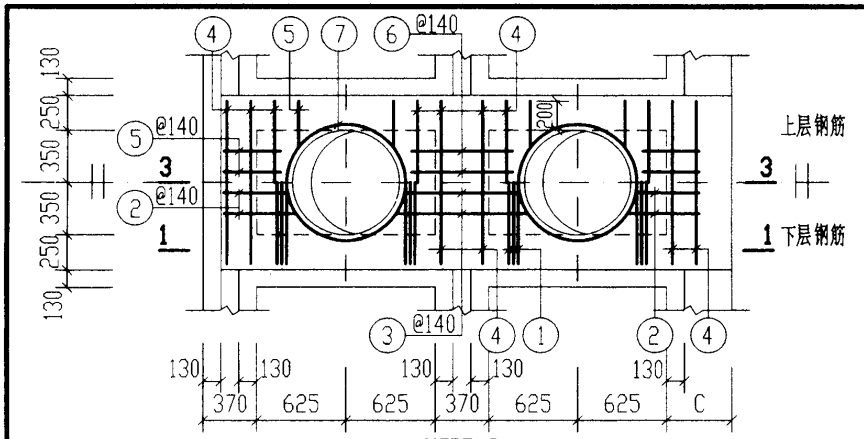

XGBF-2

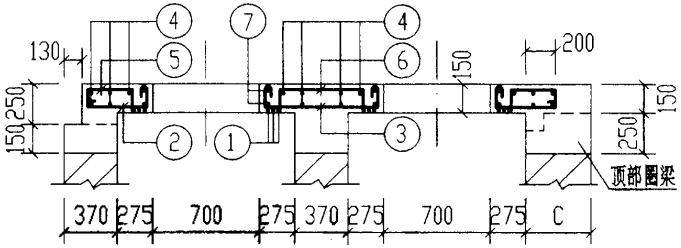

3-3

说明:1-1 剖面和钢筋表及材料表均见第124页。

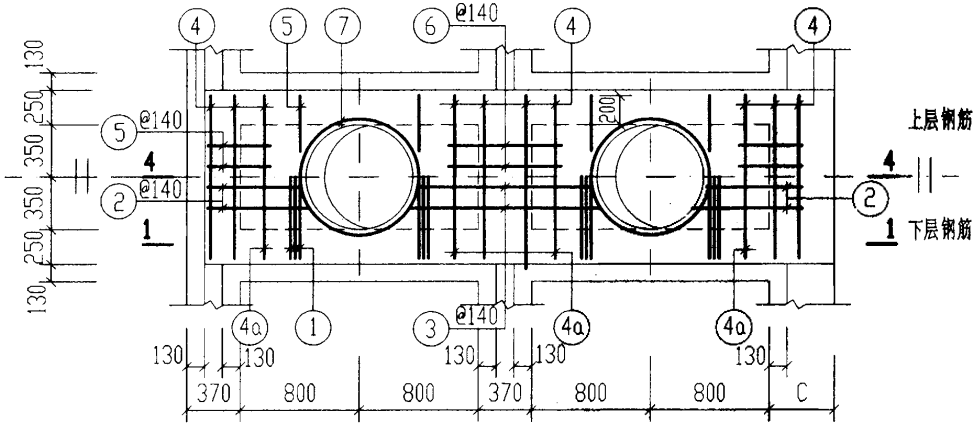

XGBF-4

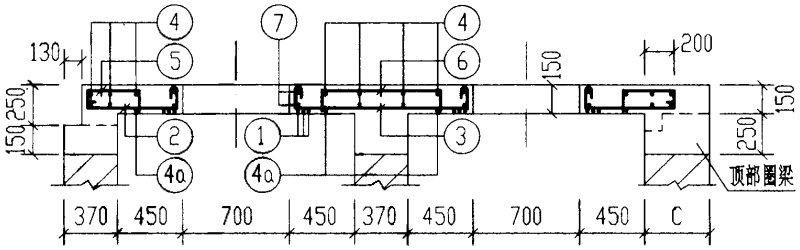

4-4

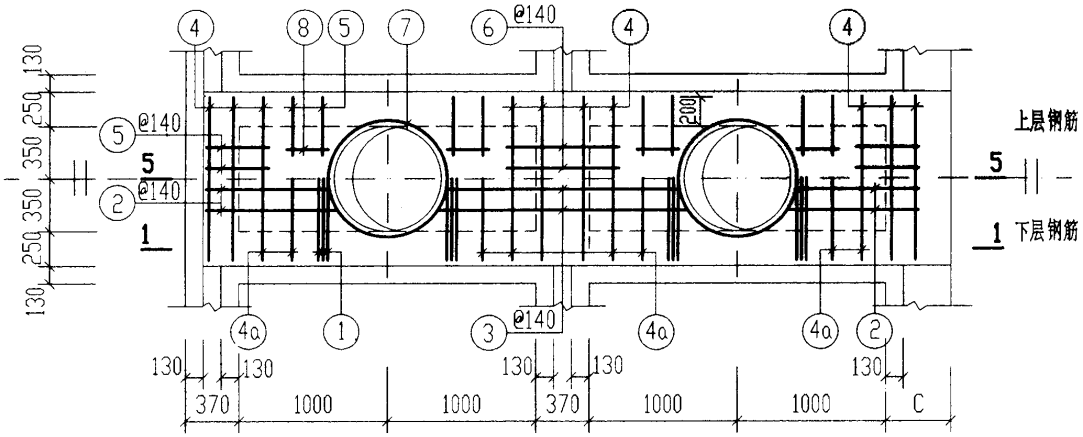

XGBF-5

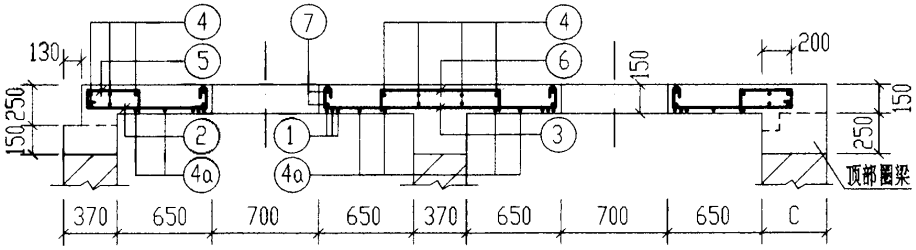

5-5

6号～11号砖砌化粪池(有覆土) 现浇盖板XGBF-(2, 4, 5)配筋图				图集号	02S701
审核	邵卓崇	校对	刘明星	设计	王加生	页	123

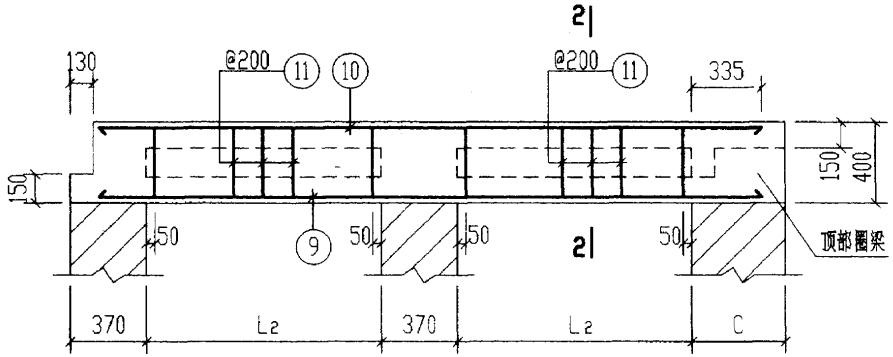

1-1

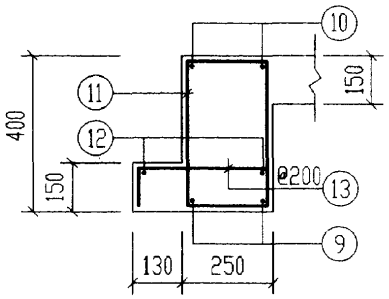

2-2

说明：

材料表中混凝土体积栏内括号中的数字用于外墙厚为370。

钢筋表

构件号	钢筋编号	简图	直径(mm)	长度(mm)	根数	共长(m)
XGBF-2	1	1130	Φ12	1130	12	13.56
	2	560 80	Φ10	770	8	6.16
	3	80 1030 80	Φ10	1320	4	5.28
	4	1130	Φ6	1210	16	19.36
	5	115 400 115	Φ8	630	16	10.08
	6	115 770 115	Φ8	1000	4	4.00
	7	360 r=385	Φ12	2930	4	11.72
	9	3410	Φ12	3410	4	13.64
	10	3410	Φ14	3410	4	13.64
	11	180 330	Φ8	1170	28	32.76
	12	3410	Φ6	3490	4	13.96
	13	115 310 115	Φ10	540	28	15.12
XGBF-4	1	1130	Φ12	1130	12	13.56
	2	730 80	Φ10	940	8	7.52
	3	80 1380 80	Φ10	1670	4	6.68
	4	1130	Φ6	1210	16	19.36
	4a	1130	Φ10	1260	4	5.04
	5	115 400 115	Φ8	630	16	10.08
	6	115 770 115	Φ8	1000	4	4.00
	7	360 r=385	Φ12	2930	4	11.72
	9	4110	Φ14	4110	4	16.44
	10	4110	Φ16	4110	4	16.44
	11	180 330	Φ8	1170	36	42.12
	12	4110	Φ6	4190	4	16.76
	13	115 310 115	Φ10	540	36	19.44

钢筋表

构件号	钢筋编号	简图	直径(mm)	长度(mm)	根数	共长(m)
XGBF-5	1	1130	Φ12	1130	12	13.56
	2	930 80	Φ10	1140	8	9.12
	3	80 1780 80	Φ10	2070	4	8.28
	4	1130	Φ6	1210	16	19.36
	4a	1130	Φ10	1260	4	5.04
	5	115 400 115	Φ8	630	24	15.12
	6	115 770 115	Φ8	1000	4	4.00
	7	360 r=385	Φ12	2930	4	11.72
	8	300	Φ6	380	8	3.04
	9	4910	Φ16	4910	4	19.64
	10	4910	Φ20	4910	4	19.64
	11	180 330	Φ8	1170	44	51.48
	12	4910	Φ6	4990	4	19.96
	13	115 310 115	Φ10	540	44	23.76

材料表

构件号		XGBF-2	XGBF-4	XGBF-5
钢筋(kg)	Φ6	7.4	8.0	9.4
	Φ8	18.5	22.2	27.9
	Φ10	16.4	23.9	28.5
	Φ12	10.2	10.2	10.2
	Φ12	24.2	12.0	12.0
	Φ14	16.5	19.9	
	Φ16		26.0	31.0
	Φ20			48.5
	合计	94	123	168
混凝土	等级	C25	C25	C25
	体积(m^3)	1.10 (1.07)	1.33 (1.30)	1.62 (1.58)

6号～11号砖砌化粪池(有覆土)
现浇盖板XGBF-(2, 4, 5)钢筋表及材料表

图集号	02S701
页	124

审核 孙来成 校对 沈明荣 设计 王龙生

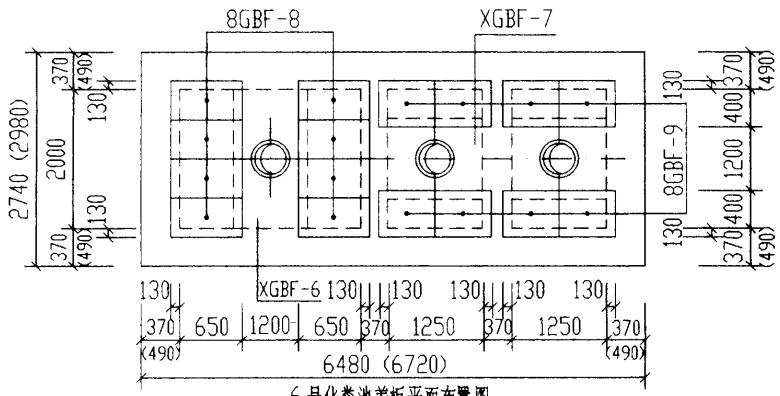

6号化粪池盖板平面布置图

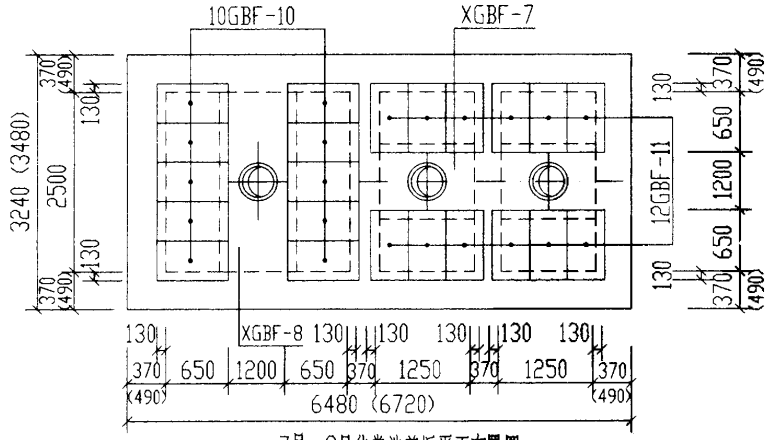

7号～9号化粪池盖板平面布置图

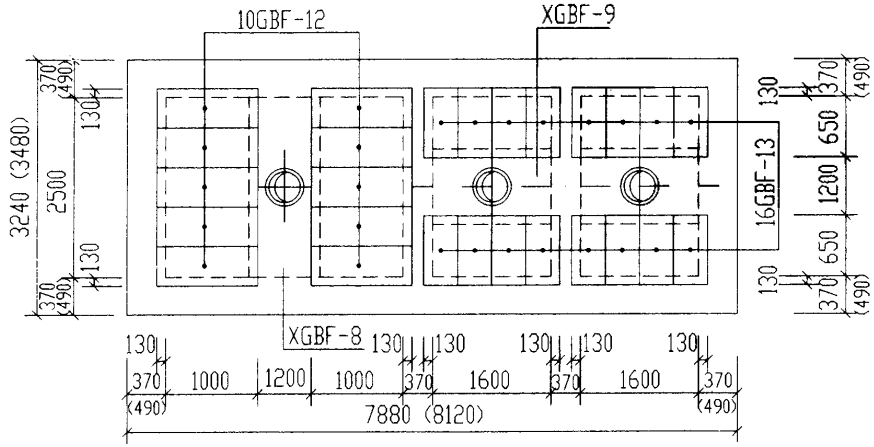

10号化粪池盖板平面布置图

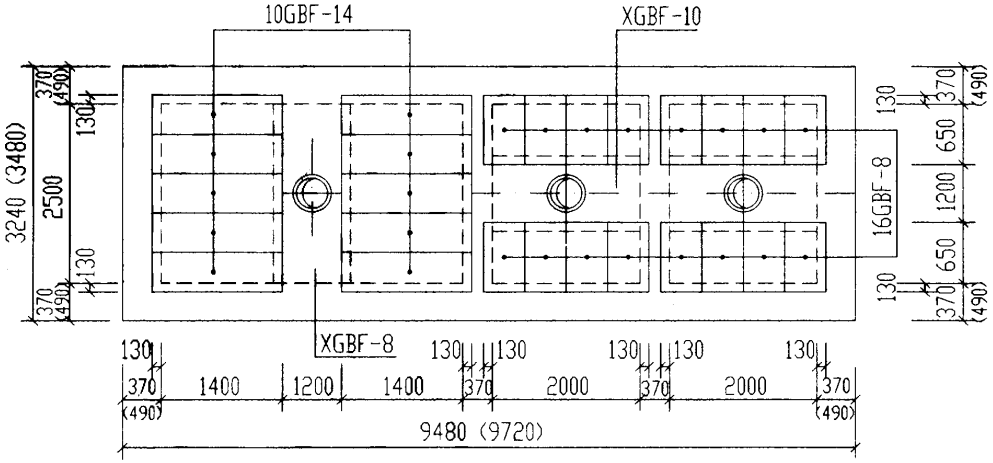

11号化粪池盖板平面布置图

说明：

1. XGBF-6～10为现浇盖板。
2. GBF-8～14为预制盖板。
3. 现浇盖板配筋图，钢筋表及材料表见第127～130页。
4. 预制盖板配筋图，钢筋表及材料表见第126页。
5. 括号中的数字用于有覆土，有地下水的化粪池。

6号～11号砖砌化粪池(有覆土)盖板平面布置图(二)(顶面可过汽车)				图集号	02S701
审核	张英华	校对	武明美	设计	王松生	页	125

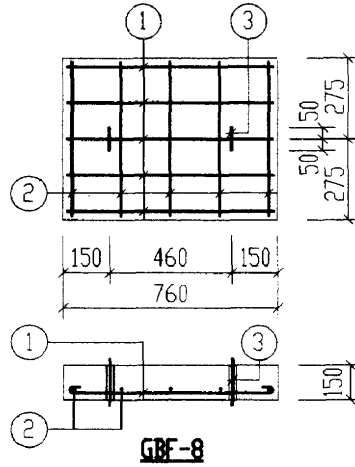

GBF-8

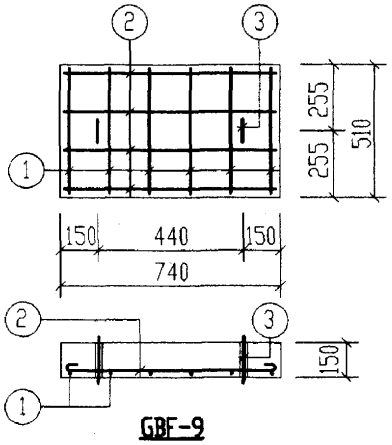

GBF-9

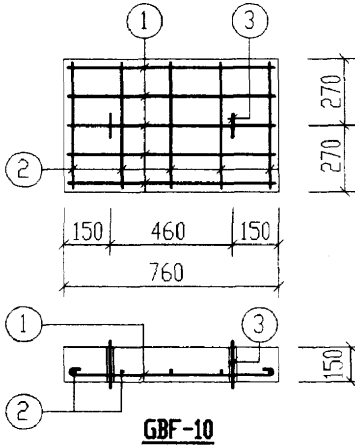

GBF-10

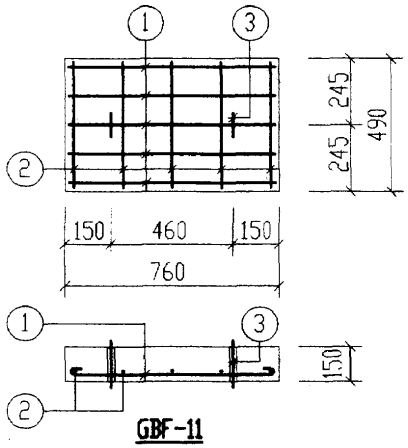

GBF-11

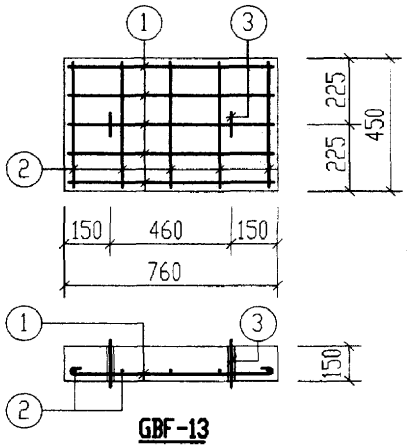

GBF-13

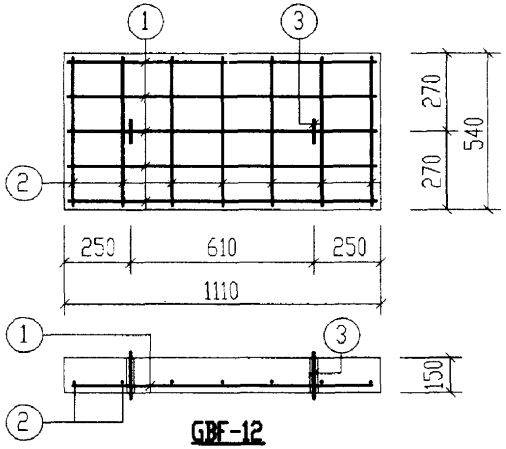

GBF-12

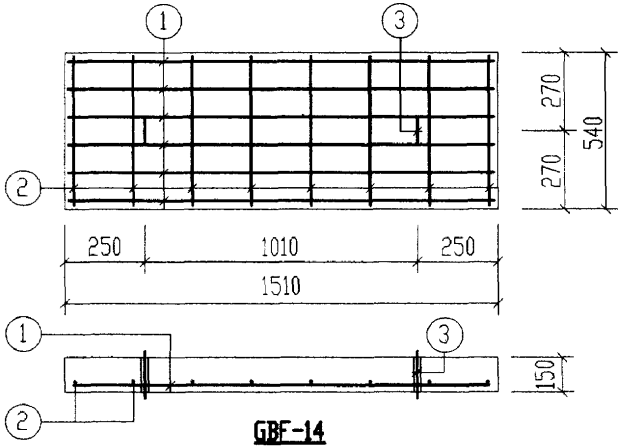

GBF-14

每一个构件材料表

构件号	钢筋 (kg) Φ6	Φ8	Φ12	Φ12			合计	混凝土 等级	体积(m^3)
GBF-8	0.62	1.56	1.21				3.4	C25	0.063
GBF-9	0.67	1.28	1.21				3.2		0.057
GBF-10	0.61	1.56	1.21				3.4		0.062
GBF-11	0.56	1.56	1.21				3.3		0.056
GBF-12	0.86		1.21	4.62			6.7		0.090
GBF-13	0.51	1.56	1.21				3.3		0.051
GBF-14	0.98		1.21	7.67			9.9		0.122

钢筋表

构件号	钢筋编号	简图	直径(mm)	长度(mm)	根数	共长(m)
GBF-8	1	690	Φ8	790	5	3.95
	2	480	Φ6	560	5	2.80
	3	80 210 100 210 80	Φ12	680	2	1.36
GBF-9	1	440	Φ8	540	6	3.24
	2	670	Φ6	750	4	3.00
	3	80 210 100 210 80	Φ12	680	2	1.36
GBF-10	1	690	Φ8	790	5	3.95
	2	470	Φ6	550	5	2.75
	3	80 210 100 210 80	Φ12	680	2	1.36
GBF-11	1	690	Φ8	790	5	3.95
	2	420	Φ6	500	5	2.50
	3	80 210 100 210 80	Φ12	680	2	1.36
GBF-12	1	1040	Φ12	1040	5	5.20
	2	470	Φ6	550	7	3.85
	3	80 210 100 210 80	Φ12	680	2	1.36
GBF-13	1	690	Φ8	790	5	3.95
	2	380	Φ6	460	5	2.30
	3	80 210 100 210 80	Φ12	680	2	1.36
GBF-14	1	1440	Φ12	1440	6	8.64
	2	470	Φ6	550	8	4.40
	3	80 210 100 210 80	Φ12	680	2	1.36

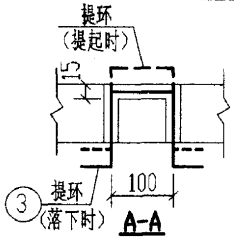

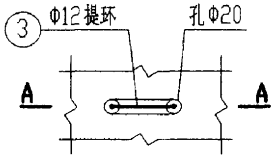

提环平面图

6号~11号砖砌化粪池(有覆土)预制盖板GBF-(8~14)配筋图					图集号	02S701
审核	邵兴砚	校对	沈明象	设计	王松生	页	126

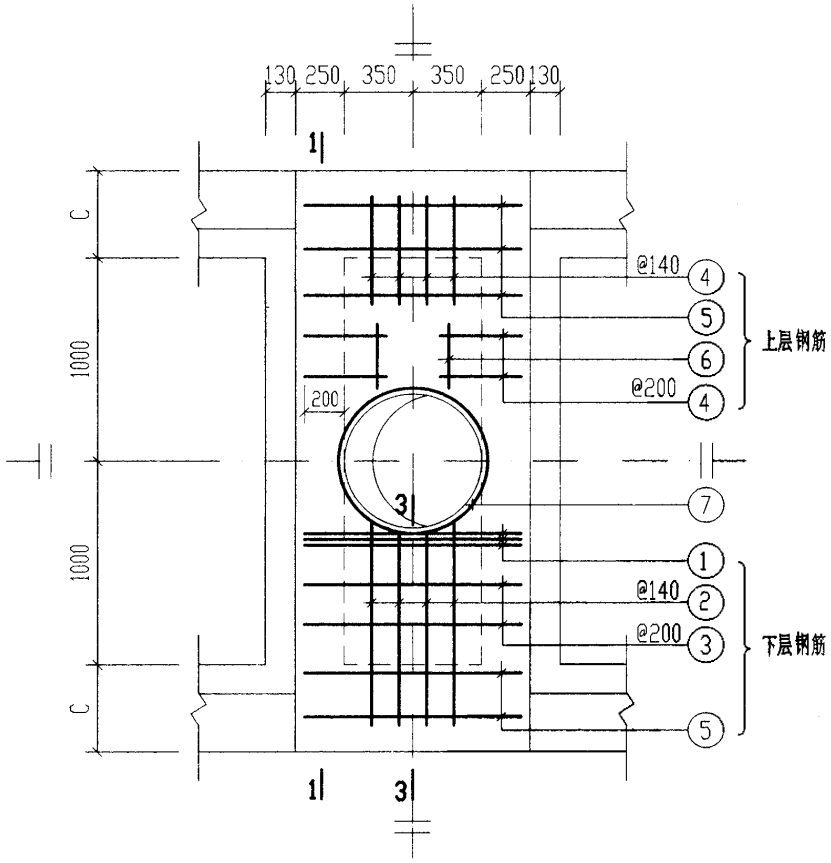

XGBF-6

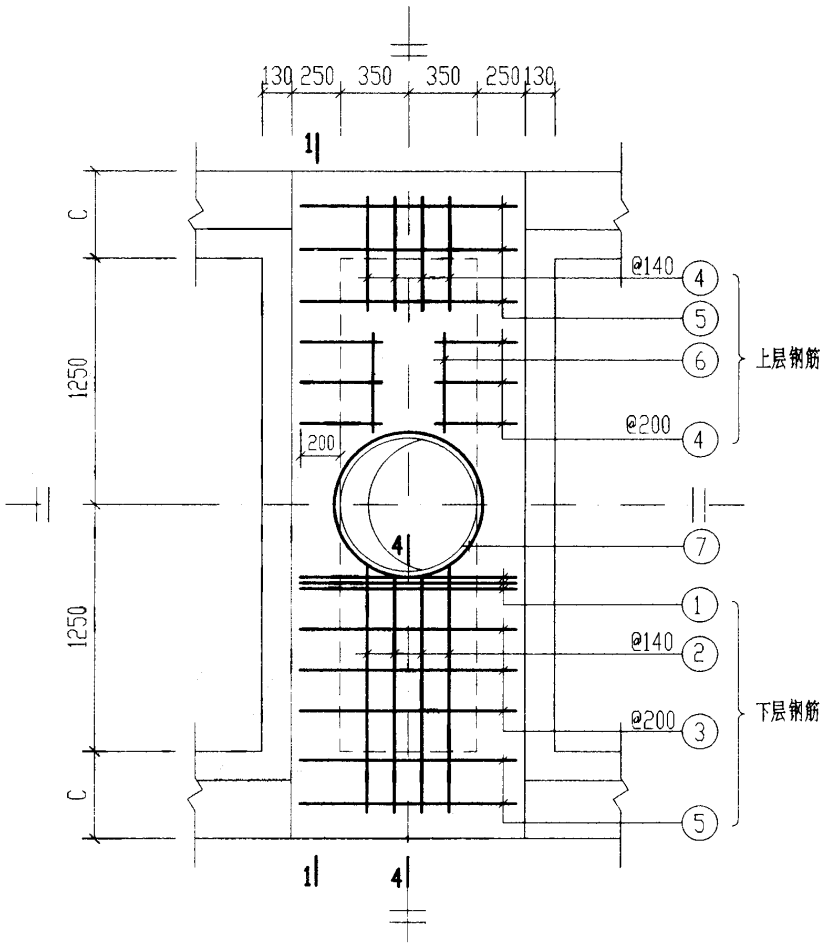

XGBF-8

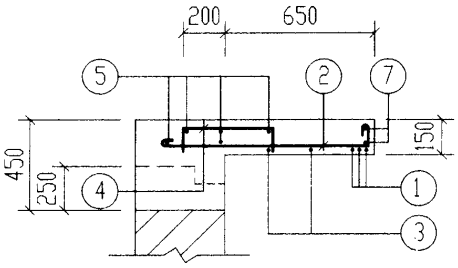

3-3

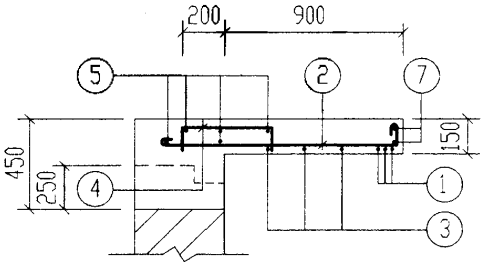

4-4

说明：1-1 剖面和钢筋表及材料表均见第128页。

6号～11号砖砌化粪池(有覆土) 现浇盖板XGBF-(6, 8)配筋图		图集号	02S701
审核 郭英敏	校对 武明亮	设计 王松生	页 127

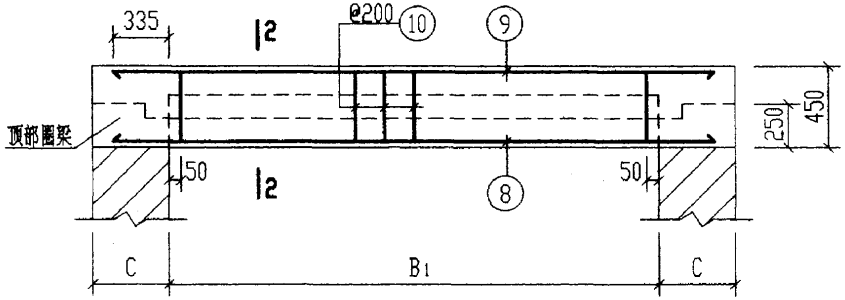

1-1

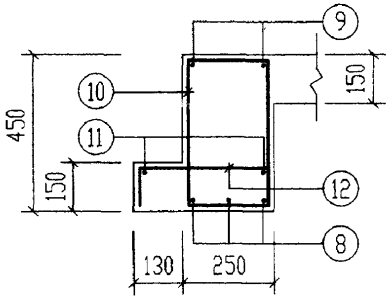

2-2

钢筋表

构件号	钢筋编号	简图	直径(mm)	长度(mm)	根数	共长(m)
XGBF-6	1	1130	Φ12	1130	6	6.78
	2	1030 80	Φ10	1240	8	9.92
	3	1130	Φ10	1260	4	5.04
	4	115 400 115	Φ8	630	16	10.08
	5	1130	Φ6	1210	10	12.10
	6	300	Φ6	380	4	1.52
	7	360 r=385	Φ12	2930	2	5.86
	8	2670	Φ22	2670	6	16.02
	9	2670	Φ12	2670	4	10.68
	10	180 380	Φ8	1270	22	27.94
	11	2670	Φ6	2750	4	11.00
	12	115 310 115	Φ10	540	22	11.88

钢筋表

构件号	钢筋编号	简图	直径(mm)	长度(mm)	根数	共长(m)
XGBF-8	1	1130	Φ12	1130	6	6.78
	2	1280 80	Φ10	1490	8	11.92
	3	1130	Φ10	1260	6	7.56
	4	115 400 115	Φ8	630	20	12.60
	5	1130	Φ6	1210	10	12.10
	6	550	Φ6	630	4	2.52
	7	360 r=385	Φ12	2930	2	5.86
	8	3170	Φ25	3170	6	19.02
	9	3170	Φ12	3170	4	12.68
	10	180 380	Φ8	1270	26	33.02
	11	3170	Φ6	3250	4	13.00
	12	115 310 115	Φ10	540	26	14.04

材料表

构件号	钢筋(kg)									混凝土	
	Φ6	Φ8	Φ10	Φ12	Φ12	Φ22	Φ25		合计	等级	体积(m^3)
XGBF-6	5.5	15.0	16.6	5.1	15.5	44.7			103	C25	1.01 (0.94)
XGBF-8	6.1	18.0	20.7	5.1	17.3		73.2		141		1.20 (1.12)

说明：材料表中混凝土体积栏内括号中的数字用于外墙厚为370。

6号～11号砖砌化粪池(有覆土) 现浇盖板XGBF-(6, 8)钢筋表及材料表		图集号	02S701
审核	校对	设计	页 128

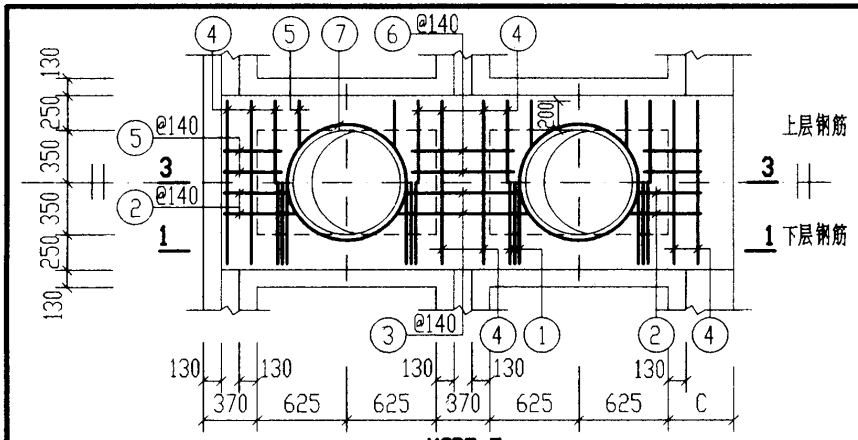

XGBF-7

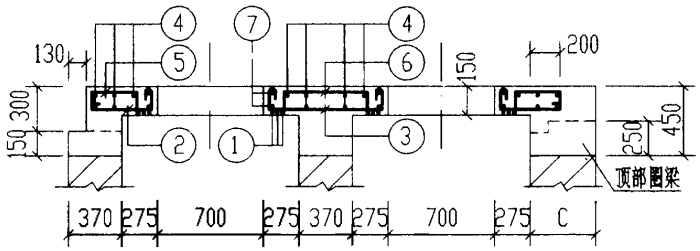

3-3

说明：1-1剖面和钢筋表及材料表均见第130页。

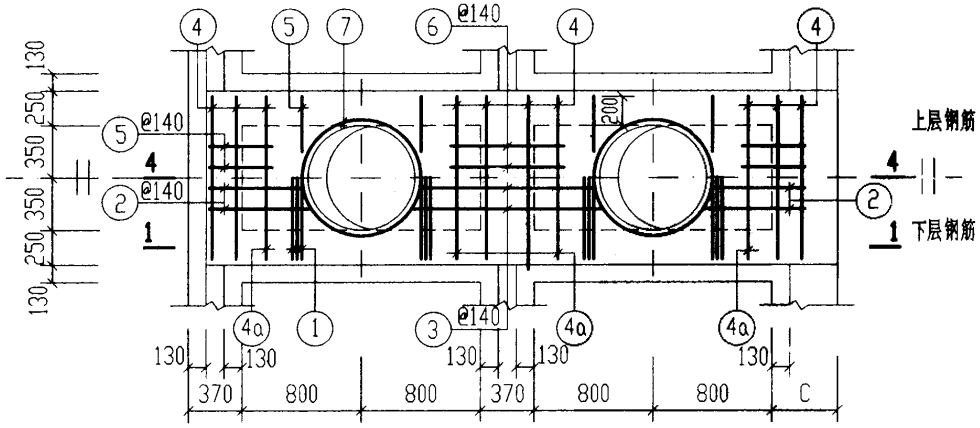

XGBF-9

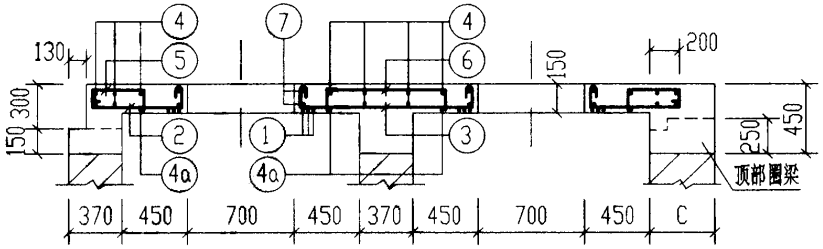

4-4

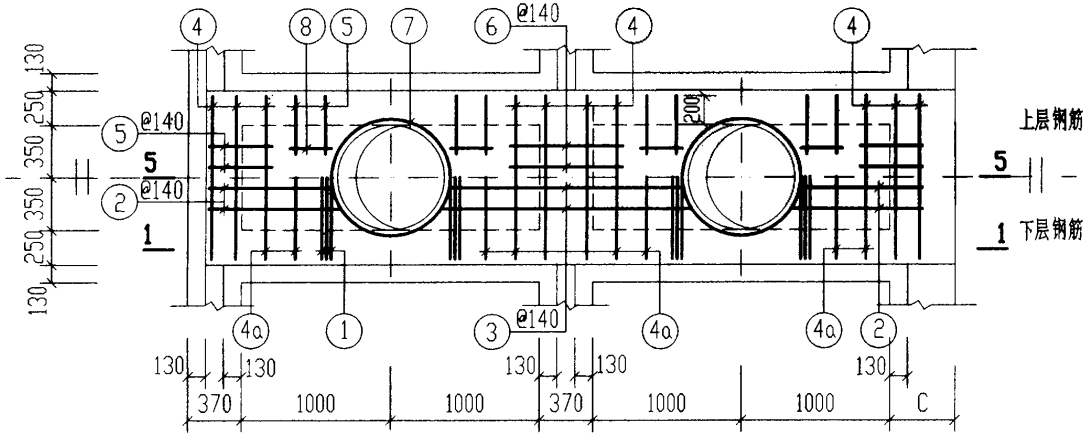

XGBF-10

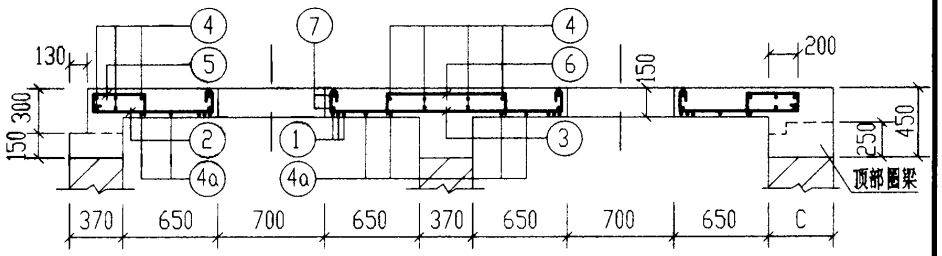

5-5

6号～11号砖砌化粪池(有覆土) 现浇盖板XGBF-(7, 9, 10)配筋图		图集号	02S701
审核	校对	设计	页 129

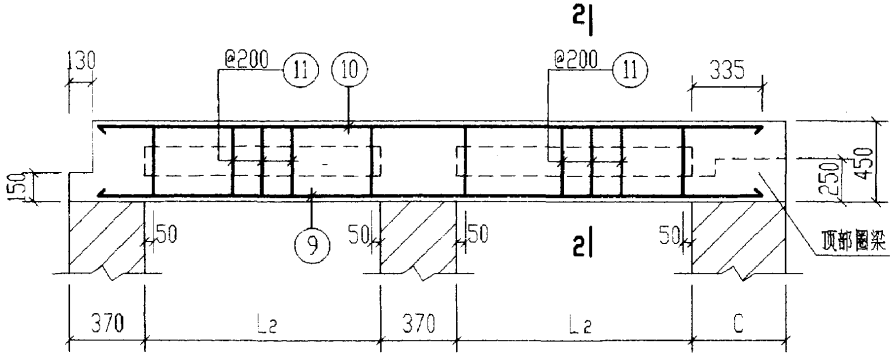

1-1

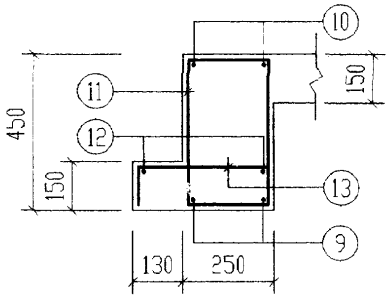

2-2

说明:

材料表中混凝土体积栏内括号中的数字用于外墙厚为370。

钢筋表

构件号	钢筋编号	简图	直径(mm)	长度(mm)	根数	共长(m)
XGBF-7	1	1130	Φ12	1130	12	13.56
	2	560 80	Φ10	770	8	6.16
	3	80 1030 80	Φ10	1320	4	5.28
	4	1130	Φ6	1210	16	19.36
	5	115 400 115	Φ8	630	16	10.08
	6	115 770 115	Φ8	1000	4	4.00
	7	360 r=385	Φ12	2930	4	11.72
	9	3410	Φ16	3410	4	13.64
	10	3410	Φ16	3410	4	13.64
	11	180 380	Φ8	1270	28	35.56
	12	3410	Φ6	3490	4	13.96
	13	115 310 115	Φ10	540	28	15.12
XGBF-9	1	1130	Φ12	1130	12	13.56
	2	730 80	Φ10	940	8	7.52
	3	80 1380 80	Φ10	1670	4	6.68
	4	1130	Φ6	1210	16	19.36
	4a	1130	Φ10	1260	4	5.04
	5	115 400 115	Φ8	630	16	10.08
	6	115 770 115	Φ8	1000	4	4.00
	7	360 r=385	Φ12	2930	4	11.72
	9	4110	Φ18	4110	4	16.44
	10	4110	Φ20	4110	4	16.44
	11	180 380	Φ8	1270	36	45.72
	12	4110	Φ6	4190	4	16.76
	13	115 310 115	Φ10	540	36	19.44

钢筋表

构件号	钢筋编号	简图	直径(mm)	长度(mm)	根数	共长(m)
XGBF-10	1	1130	Φ12	1130	12	13.56
	2	930 80	Φ10	1140	8	9.12
	3	80 1780 80	Φ10	2070	4	8.28
	4	1130	Φ6	1210	16	19.36
	4a	1130	Φ10	1260	4	5.04
	5	115 400 115	Φ8	630	24	15.12
	6	115 770 115	Φ8	1000	4	4.00
	7	360 r=385	Φ12	2930	4	11.72
	8	300	Φ6	380	8	3.04
	9	4910	Φ20	4910	4	19.64
	10	4910	Φ25	4910	4	19.64
	11	180 380	Φ8	1270	44	55.88
	12	4910	Φ6	4990	4	19.96
	13	115 310 115	Φ10	540	44	23.76

材料表

构件号		XGBF-7	XGBF-9	XGBF-10
钢筋(kg)	Φ6	7.4	8.0	9.4
	Φ8	19.6	23.6	29.6
	Φ10	16.4	23.9	28.5
	Φ12	10.2	10.2	10.2
	Φ12	12.0	12.0	12.0
	Φ16	43.1		
	Φ18		32.9	
	Φ20		40.6	48.5
	Φ25			75.6
	合计	109	152	214
混凝土	等级	C25	C25	C25
	体积(m^3)	1.19 (1.15)	1.44 (1.40)	1.75 (1.70)

6号～11号砖砌化粪池(有覆土) 现浇盖板XGBF-(7, 9, 10)钢筋表及材料表		图集号	02S701
审核	校对	设计	页 130

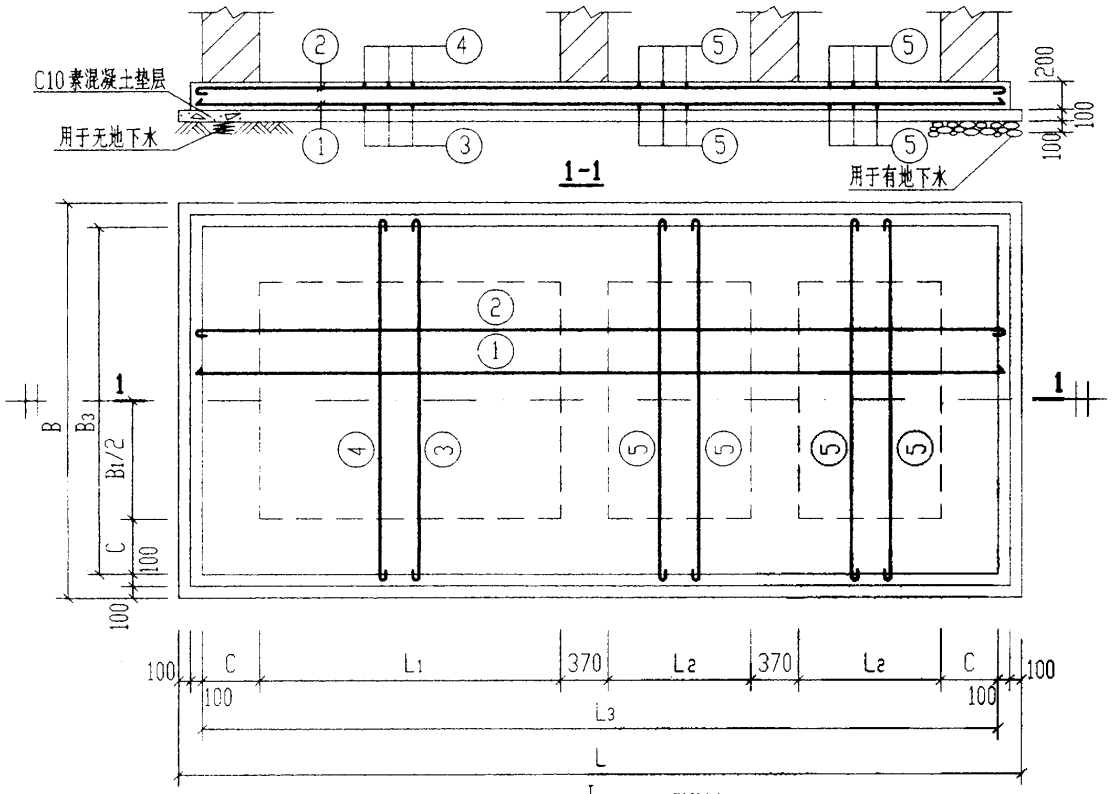

底板DBF-$\frac{I}{II}$-(1~6)配筋图

钢筋表

构件号	钢筋编号	简图	直径(mm)	长度(mm)	间距(mm)	根数	共长(m)
DBF-I-1	1	6610	Φ16	6610	150	21	138.80
	2	6610	Φ12	6760	150	21	142.00
	3	2870	Φ10	3000	150	22	66.00
	4	2870	Φ12	3020	150	22	66.40
	5	2870	Φ10	3000	150	50	150.00
DBF-I-2、3、4	1	6610	Φ18	6610	150	24	158.60
	2	6610	Φ12	6610	150	24	158.64
	3	3370	Φ10	3500	150	22	77.00
	4	3370	Φ12	3370	150	22	74.14
	5	3370	Φ10	3500	150	50	175.00
DBF-I-5	1	8010	Φ16	8010	100	36	288.36
	2	8010	Φ12	8010	100	36	288.36
	3	3370	Φ10	3500	100	40	140.00
	4	3370	Φ12	3370	100	40	134.80
	5	3370	Φ10	3500	150	60	210.00
DBF-I-6	1	9610	Φ18	9610	100	36	345.96
	2	9610	Φ12	9610	100	36	345.96
	3	3370	Φ10	3500	100	48	168.00
	4	3370	Φ14	3370	100	48	161.76
	5	3370	Φ10	3500	150	70	245.00

钢筋表

构件号	钢筋编号	简图	直径(mm)	长度(mm)	间距(mm)	根数	共长(m)
DBF-II-1	1	6850	Φ16	6850	150	22	150.70
	2	6850	Φ12	6850	150	22	150.70
	3	3110	Φ10	3240	150	23	74.50
	4	3110	Φ12	3110	150	23	71.53
	5	3110	Φ10	3240	150	52	168.48
DBF-II-2、3、4	1	6850	Φ16	6850	100	38	260.30
	2	6850	Φ12	6850	100	38	260.30
	3	3610	Φ10	3740	150	34	127.16
	4	3610	Φ12	3610	150	34	122.74
	5	3610	Φ10	3740	150	52	194.48
DBF-II-5	1	8250	Φ18	8250	100	38	313.50
	2	8250	Φ12	8250	100	38	313.50
	3	3610	Φ10	3740	100	41	153.34
	4	3610	Φ12	3610	100	41	148.01
	5	3610	Φ10	3740	150	60	224.40
DBF-II-6	1	9850	Φ18	9850	100	38	374.30
	2	9850	Φ12	9850	100	38	374.30
	3	3610	Φ10	3740	100	49	183.26
	4	3610	Φ14	3610	100	49	176.89
	5	3610	Φ10	3740	100	106	396.44

底板尺寸表

构件号	构件尺寸(mm) L	L1	L2	L3	B	B1	B3	C
DBF-I-1	6880	2500	1250	6480	3140	2000	2740	370
DBF-I-2.3.4	6880	2500	1250	6480	3640	2500	3240	370
DBF-I-5	8280	3200	1600	7880	3640	2500	3240	370
DBF-I-6	9880	4000	2000	9480	3640	2500	3240	370
DBF-II-1	7120	2500	1250	6720	3380	2000	2980	490
DBF-II-2.3.4	7120	2500	1250	6720	3880	2500	3480	490
DBF-II-5	8520	3200	1600	8120	3880	2500	3480	490
DBF-II-6	10120	4000	2000	9720	3880	2500	3480	490

材料表

构件号	钢筋(kg) Φ10	Φ12	Φ12	Φ14	Φ16	Φ18	合计	混凝土 等级	体积(m^3)
DBF-I-1	133.3	185.1			219.3		538	C25	3.93
DBF-I-2.3.4	155.5		206.7			317.2	679		4.60
DBF-I-5	216.0		375.8		455.6		1048		5.56
DBF-I-6	254.8		307.2	195.7		691.9	1450		6.66
DBF-II-1	149.9		197.3		238.1		586	C25	4.40
DBF-II-2.3.4	198.5		340.1		416.0		955		5.09
DBF-II-5	233.1		409.8			627.0	1270		6.12
DBF-II-6	357.7		332.4	214.0		748.6	1653		7.30

说明：1. DBF-I-(1~6)用于无地下水，顶面不过/可过汽车的6号~11号化粪池；

2. DBF-II-(1~6)用于有地下水，顶面不过/可过汽车的6号~11号化粪池。

6号~11号砖砌化粪池(有覆土) 现浇钢筋混凝土底板DBF-$\frac{I}{II}$-(1~6)配筋图		图集号	02S701
审核	校对	设计	页 131

砖砌化粪池结构尺寸一览表

地下水	化粪池 池号	有效容积 (m^3)	型号 顶面不过汽车	型号 顶面可过汽车	h	L	L_1	L_2	L_3	L_4	B	B_1	B_2	B_3	B_4	B_5	C	C_1	C_2	H	H_1	H_2	h_1
					结构尺寸 (mm)																		
无地下水	12	75	Z12-75F	Z12-75QF	1200～2500	13320	5600	2800	12920	1035	3880	2500	500	3480	450	—	490	370	—	3200	2800	1900	500
	13	100	Z13-100F	Z13-100QF	1200～2500	14520	6200	3100	14120	1185	4380	3000	750	3980	450	—	490	370	—	3200	2800	1900	500
有地下水	12	75	Z12-75SF	Z12-75SQF	1200～2500	13320	5600	2800	12920	1035	4140	2500	500	3480	450	3740	490	370	620	3200	2800	1900	500
	13	100	Z13-100SF	Z13-100SQF	1200～2500	14520	6200	3100	14120	1185	4640	3000	750	3980	450	4240	490	370	620	3200	2800	1900	500

砖砌化粪池所需构件一览表

地下水	活荷载	化粪池 池号	有效容积 (m^3)	型号	一个化粪池所需构件 顶部圈梁 构件号	个数	页次	现浇盖板 构件号	个数	页次	现浇梁 构件号	个数	页次	预制盖板 构件号	个数	页次	中部圈梁 构件号	个数	页次	现浇底板 构件号	个数	页次
无地下水	顶面不过汽车	12	75	Z12-75F	DQLF-I-12	1	136	XGBF-1	3	143	XLF-1	2	144	GBF-1 GBF-2	20 20	142	QLF-I-12	1	138	DBF-I-12	1	149
		13	100	Z13-100F	DQLF-I-13	1	136	XGBF-2	3	143	XLF-2	2	144	GBF-3 GBF-4	24 24	142	QLF-I-13	1	138	DBF-I-13	1	149
	顶面可过汽车	12	75	Z12-75QF	DQLF-I-12	1	136	XGBF-3	3	147	XLF-3	2	148	GBF-5 GBF-6	20 20	146	QLF-I-12	1	138	DBF-I-12	1	149
		13	100	Z13-100QF	DQLF-I-13	1	136	XGBF-4	3	147	XLF-4	2	148	GBF-7 GBF-8	24 24	146	QLF-I-13	1	138	DBF-I-13	1	149
有地下水	顶面不过汽车	12	75	Z12-75SF	DQLF-II-12	1	136	XGBF-1	3	143	XLF-1	2	144	GBF-1 GBF-2	20 20	142	QLF-IIa-12 QLF-IIb-12	1 1	138	DBF-II-12	1	149
		13	100	Z13-100SF	DQLF-II-13	1	136	XGBF-2	3	143	XLF-2	2	144	GBF-3 GBF-4	24 24	142	QLF-IIa-13 QLF-IIb-13	1 1	138	DBF-II-13	1	149
	顶面可过汽车	12	75	Z12-75SQF	DQLF-II-12	1	136	XGBF-3	3	147	XLF-3	2	148	GBF-5 GBF-6	20 20	146	QLF-IIa-12 QLF-IIb-12	1 1	138	DBF-II-12	1	149
		13	100	Z13-100SQF	DQLF-II-13	1	136	XGBF-4	3	147	XLF-4	2	148	GBF-7 GBF-8	24 24	146	QLF-IIa-13 QLF-IIb-13	1 1	138	DBF-II-13	1	149

12号,13号砖砌化粪池(有覆土) 结构尺寸一览表及所需构件一览表		图集号	02S701
审核 邵美华	校对 于加宏	设计	页 132

砖砌化粪池主要材料汇总表

地下水	活荷载	化粪池			砖砌体	防水层		顶部圈梁		现浇盖板		现浇梁		预制盖板		中部圈梁		现浇底板		垫层	通气管		90°三通	双层加锁井盖及盖座	管道支架
		池号	有效容积 (m^3)	型号	MU10级砖 M10级水泥砂浆 (m^3)	20厚防水砂浆抹面 (m^2)	涂热沥青 (m^2)	C25级混凝土 (m^3)	钢筋 (kg)	C25级混凝土 (m^3)	钢筋 (kg)	C25级混凝土 (m^3)	钢筋 (kg)	C25级混凝土 (m^3)	钢筋 (kg)	C25级混凝土 (m^3)	钢筋 (kg)	C25级混凝土 (m^3)	钢筋 (kg)	C10级混凝土 (m^3)	管材 (m)	管罩 (套)	(个)	(套)	(付)
无地下水	顶面不过汽车	12	75	Z12-75F	49.93～52.70	321.06～344.08	——	3.71	548	2.94	360	0.90	100	2.50	180	4.24	825	14.48	1267	5.17	3.0～5.0	2	2	3	2
		13	100	Z13-100F	55.84～58.61	371.05～394.07	——	4.15	653	3.39	480	1.14	138	3.38	264	4.76	1032	17.96	1825	6.36	3.0～5.0	2	2	3	2
	顶面可过汽车	12	75	Z12-75QF	49.93～52.70	321.06～344.08	——	3.71	548	2.94	390	0.90	100	2.50	200	4.24	825	14.48	1267	5.17	3.0～5.0	2	2	3	2
		13	100	Z13-100QF	55.84～58.61	371.05～394.07	——	4.15	653	3.39	513	1.14	138	3.38	288	4.76	1032	17.96	1825	6.36	3.0～5.0	2	2	3	2
有地下水	顶面不过汽车	12	75	Z12-75SF	49.04～51.81	321.06～344.08	165.35～179.80	3.71	594	2.94	360	0.90	100	2.50	180	4.24 5.08	956 1045	15.51	1344	5.51	3.0～5.0	2	2	3	2
		13	100	Z13-100SF	52.85～55.62	371.05～394.07	188.32～202.77	4.15	787	3.39	480	1.14	138	3.38	264	5.70 6.80	1293 1409	19.07	1942	6.74	3.0～5.0	2	2	3	2
	顶面可过汽车	12	75	Z12-75SQF	49.04～51.81	321.06～344.08	165.35～179.80	3.71	594	2.94	390	0.90	100	2.50	200	4.24 5.08	956 1045	15.51	1344	5.51	3.0～5.0	2	2	3	2
		13	100	Z13-100SQF	52.85～55.62	371.05～394.07	188.32～202.77	4.15	787	3.39	513	1.14	138	3.38	288	5.70 6.80	1293 1409	19.07	1942	6.74	3.0～5.0	2	2	3	2

说明：

表中变数随水管埋深而定，当进水管管内底埋深为h=1.20m时，取下限；当进水管管内底埋深为h=2.50m时，取上限；为中间值时，用内插法确定有关数值。

12号，13号砖砌化粪池(有覆土)主要材料汇总表			图集号	02S701
审核 邵英硕	校对 王加生	设计 曹今石	页	133

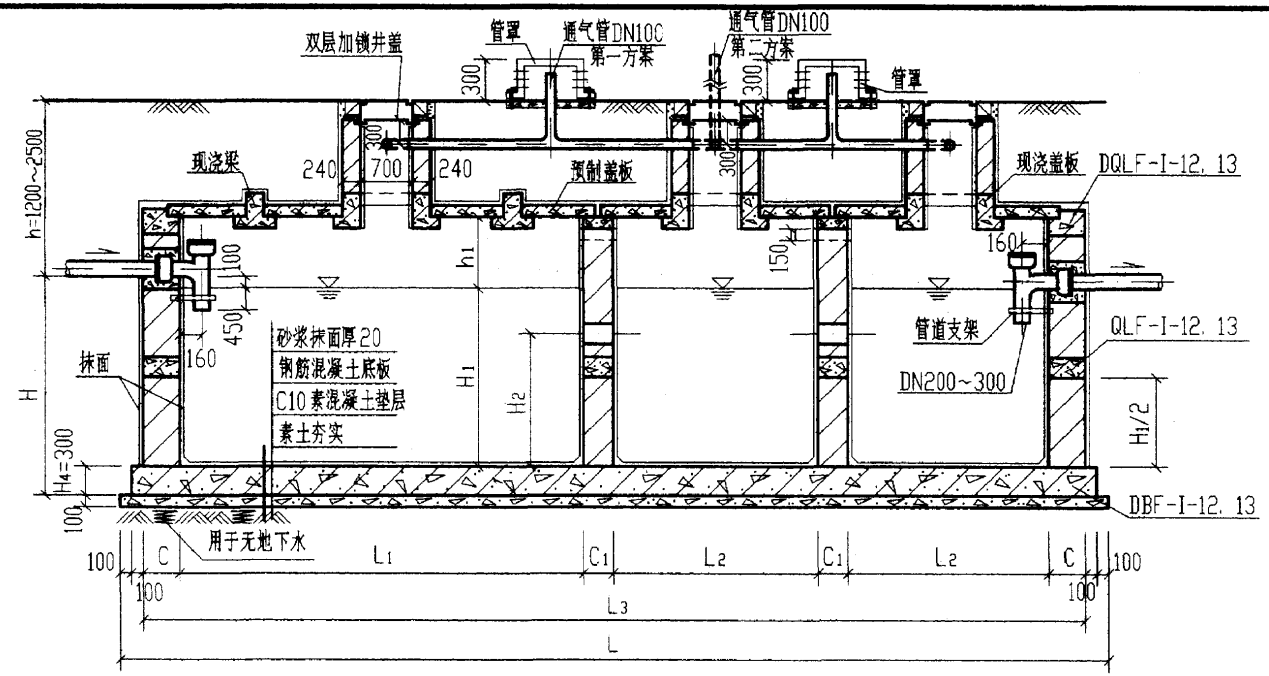

1-1

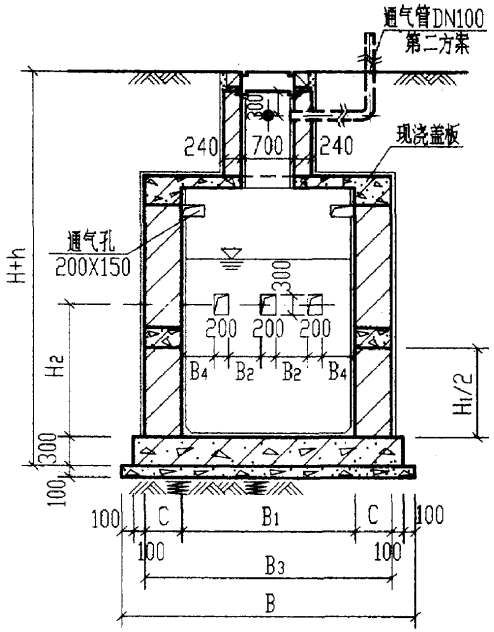

2-2

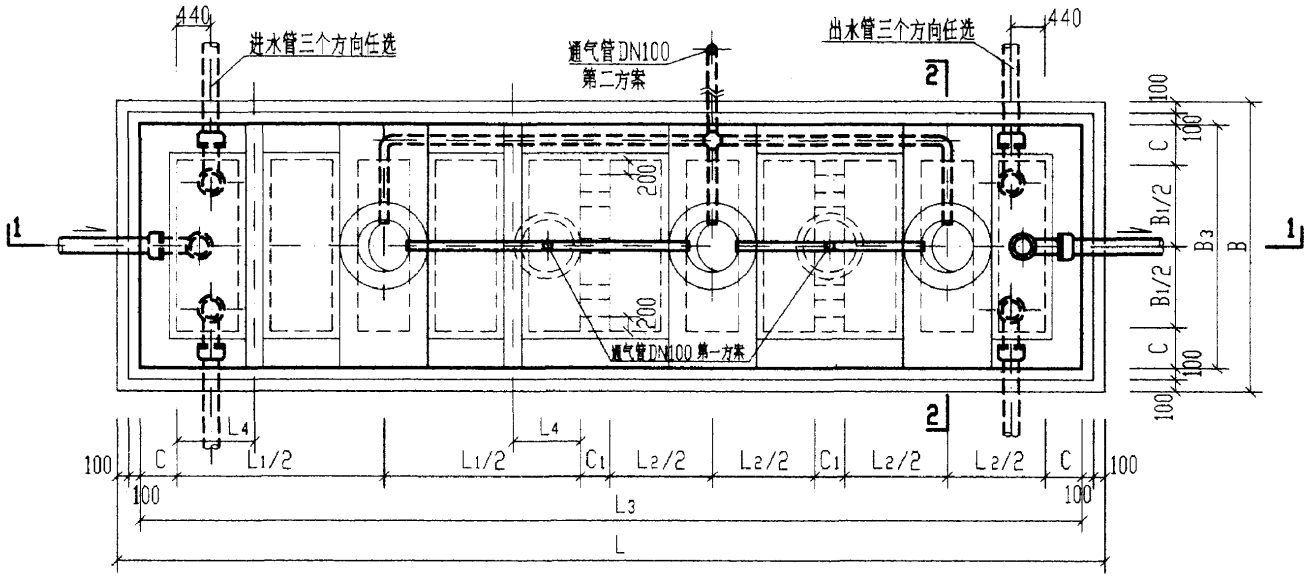

12号,13号砖砌化粪池平面图

说明:

1. 顶部圈梁DQLF-I-(12, 13)见第136页。
2. 中部圈梁QLF-I-(12, 13)见第138页。
3. 顶面不过汽车时,盖板平面布置图(一)见第141页。
   顶面可过汽车时,盖板平面布置图(二)见第145页。
4. 现浇钢筋混凝土底板见第149页。
5. 通气管管材及设置位置和高度详见总说明,通气管管罩大样详见第85页。

12号,13号砖砌化粪池平、剖面图(用于无地下水,有覆土)	图集号	02S701
审核 [illegible] 校对 [illegible] 设计 [illegible]	页	134

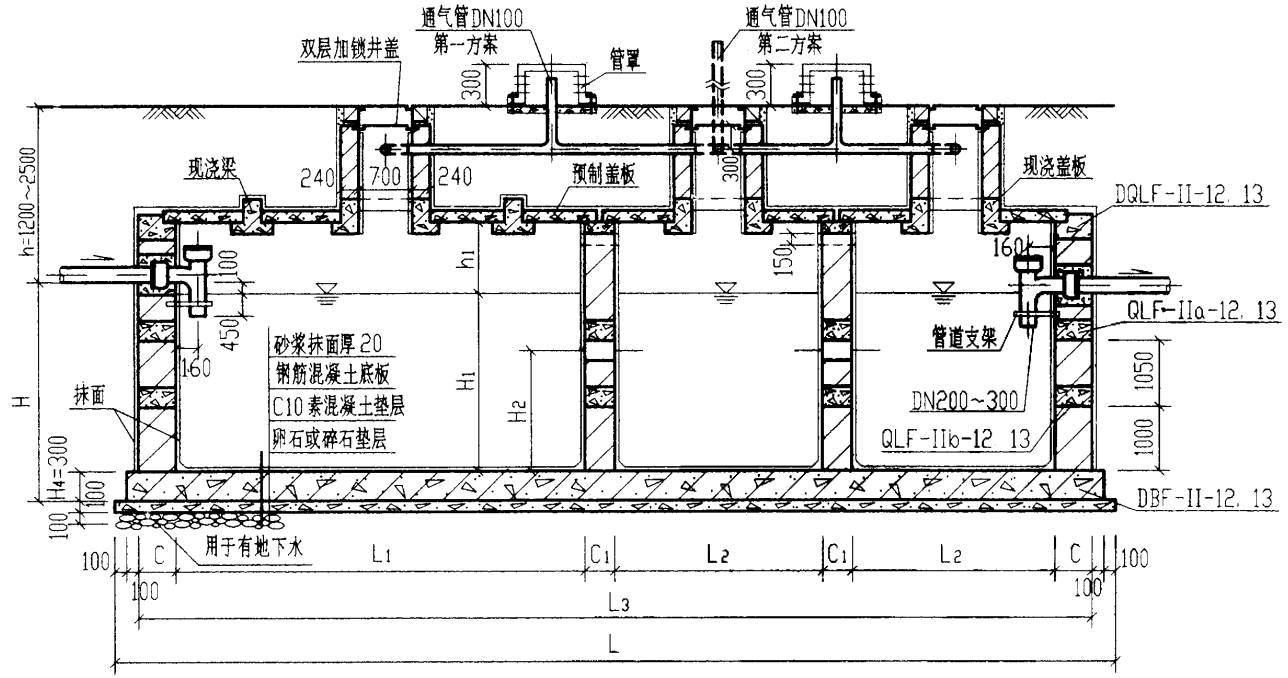

1-1

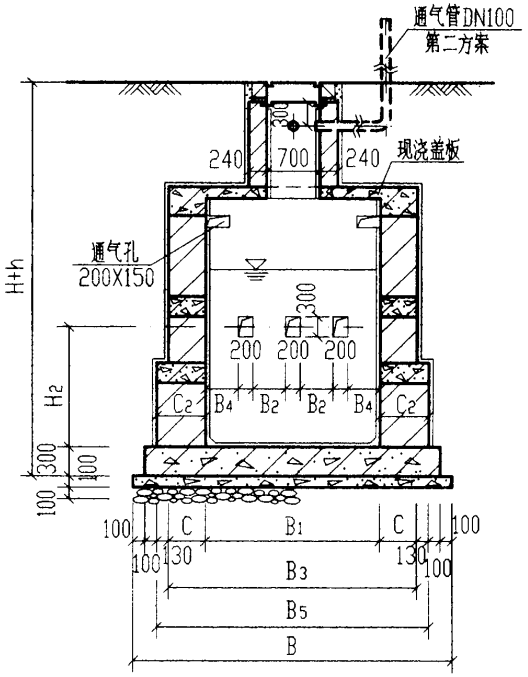

2-2

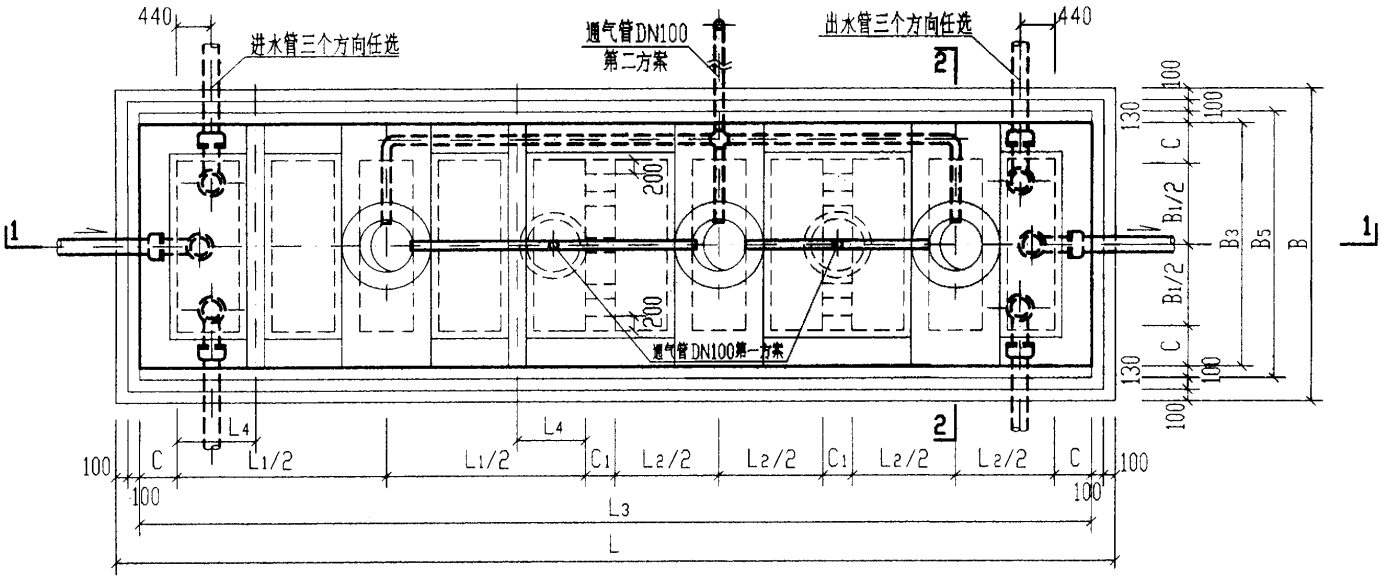

12号,13号砖砌化粪池平面图

说明:

1. 顶部圈梁DQLF-II-(12. 13)见第136页。
2. 中部圈梁QLF-IIa-(12. 13),QLF-IIb-(12. 13)见第138页。
3. 顶面不过汽车时,盖板平面布置图(一)见第141页。
   顶面可过汽车时,盖板平面布置图(二)见第145页。
4. 现浇钢筋混凝土底板见第149页。
5. 通气管管材及设置位置和高度详见总说明,通气管管罩大样详见第85页。

12号,13号砖砌化粪池平、剖面图 (用于有地下水,有覆土)		图集号	02S701
审核	校对	设计	页 135

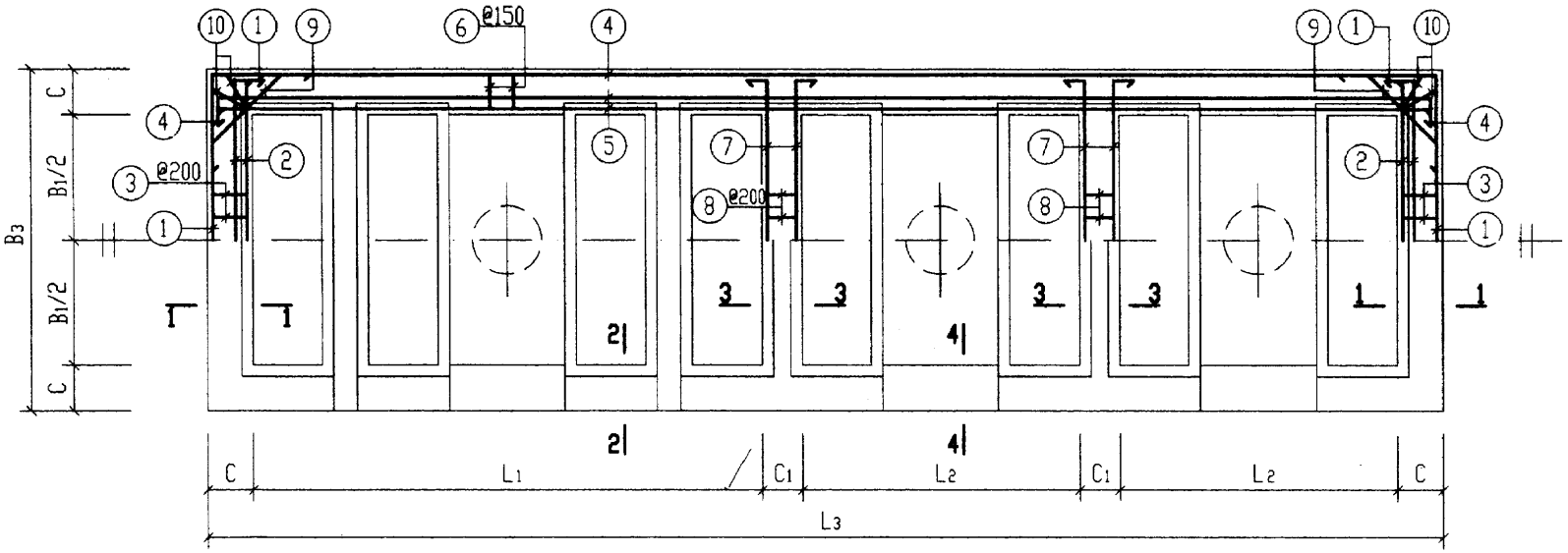

顶部圈梁DQLF-I-12，13及DQLF-II-12，13配筋图

顶部圈梁尺寸表

构件号	L_1	L_2	L_3	B_1	B_3	C	C_1
DQLF-I-12	5600	2800	12920	2500	3480	490	370
DQLF-I-13	6200	3100	14120	3000	3980	490	370
DQLF-II-12	5600	2800	12920	2500	3480	490	370
DQLF-II-13	6200	3100	14120	3000	3980	490	370

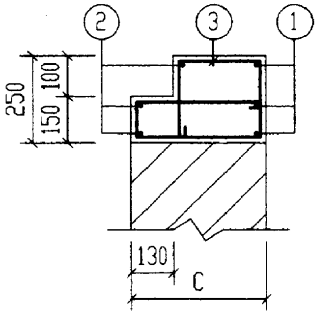

1-1

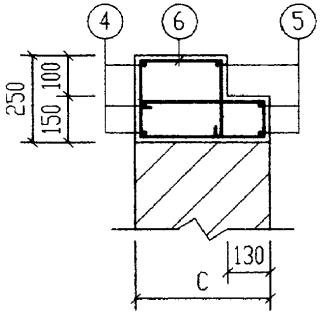

2-2

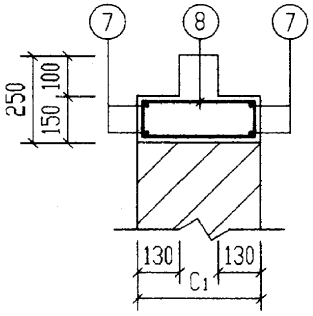

3-3

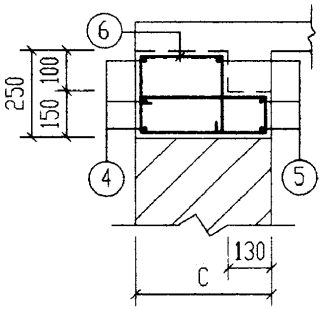

4-4

说明：

1. 钢筋表及材料表见第137页。
2. 现浇盖板见第143，147页。

12号，13号砖砌化粪池(有覆土) 顶部圈梁DQLF-I/II-(12，13)配筋图	图集号	02S701
审核 [illegible] 校对 [illegible] 设计 [illegible]	页	136

钢筋表

构件号	钢筋编号	简图	直径(mm)	长度(mm)	根数	共长(m)
DQLF-I-12	1	450 3410 450	Φ12	4310	6	25.86
	2	100 3380 100	Φ12	3580	6	21.48
	3	180 290 420 80	Φ8	1670	26	43.42
	4	700 12850 700	Φ20	14250	6	85.50
	5	150 12820 150	Φ16	13120	6	78.72
	6	180 290 420 80	Φ8	1670	152	253.84
	7	100 3380 100	Φ12	3580	8	28.64
	8	80 300	Φ8	910	26	23.66
	9	250 1190 250 45°	Φ12	1690	8	13.52
	10	180 340 490 80	Φ8	1860	8	14.88
DQLF-I-13	1	450 3910 450	Φ12	4810	6	28.86
	2	100 3880 100	Φ12	4080	6	24.48
	3	180 290 420 80	Φ8	1670	32	53.44
	4	770 14050 770	Φ22	15590	6	93.54
	5	150 14020 150	Φ16	14320	6	85.92
	6	180 290 420 80	Φ8	1670	168	280.56
	7	100 3880 100	Φ12	4080	8	32.64
	8	80 300	Φ8	910	32	29.12
	9	250 1190 250 45°	Φ12	1690	8	13.52
	10	180 340 490 80	Φ8	1860	8	14.88
DQLF-II-12	1	450 3410 450	Φ12	4310	6	25.86
	2	100 3380 100	Φ12	3580	6	21.48
	3	180 290 420 80	Φ8	1670	26	43.42
	4	770 12850 770	Φ22	14390	6	86.34
	5	150 12820 150	Φ16	13120	6	78.72

钢筋表

构件号	钢筋编号	简图	直径(mm)	长度(mm)	根数	共长(m)
DQLF-II-12	6	180 290 420 80	Φ8	1670	152	253.84
	7	100 3380 100	Φ12	3580	8	28.64
	8	80 300	Φ8	910	26	23.66
	9	250 1190 250 45°	Φ12	1690	8	13.52
	10	180 340 490 80	Φ8	1860	8	14.88
DQLF-II-13	1	500 3910 500	Φ14	4910	6	29.46
	2	100 3880 100	Φ12	4080	6	24.48
	3	180 290 420 80	Φ8	1670	32	53.44
	4	900 14050 900	Φ25	15850	6	95.10
	5	210 14020 210	Φ18	14440	6	86.64
	6	180 290 420 80	Φ8	1670	168	280.56
	7	100 3880 100	Φ12	4080	8	32.64
	8	80 300	Φ8	910	32	29.12
	9	250 1190 250 45°	Φ12	1690	8	13.52
	10	180 340 490 80	Φ8	1860	8	14.88

材料表

构件号	钢筋(kg)											混凝土	
	Φ8	Φ12	Φ14	Φ16	Φ18	Φ20	Φ22	Φ25			合计	等级	体积(m^3)
DQLF-I-12	132.6	79.5		124.4		211.2					548	C25	3.71
DQLF-I-13	149.3	88.4		135.8			278.8				652		4.15
DQLF-II-12	132.6	79.5		124.4			257.3				594		3.71
DQLF-II-13	149.3	62.7	35.7		173.3			366.1			787		4.15

12号,13号砖砌化粪池(有覆土)
顶部圈梁DQLF-$\frac{I}{II}$-(12,13)钢筋表及材料表

图集号	02S701
页	137

审核 [illegible] 校对 [illegible] 设计 [illegible]

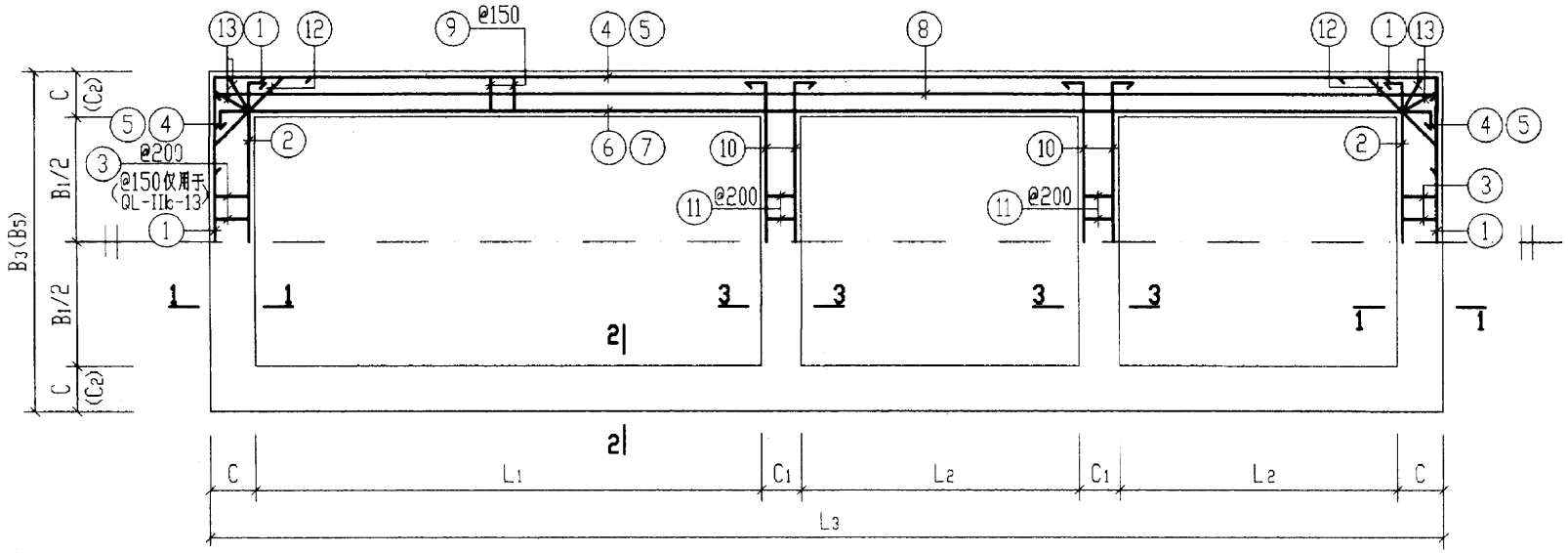

中部圈梁QLF-I-12、13及QLF-$\frac{IIa}{IIb}$-12、13配筋图

括号中C2及B5用于QLF-IIb-12、13

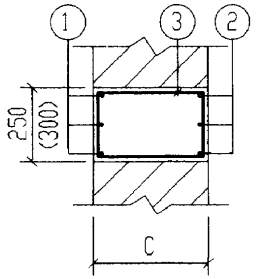

1-1

括号中数字用于QLF-$\frac{IIa}{IIb}$-13

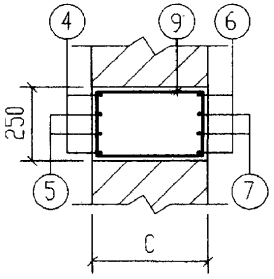

2-2

用于QLF-I-12、13

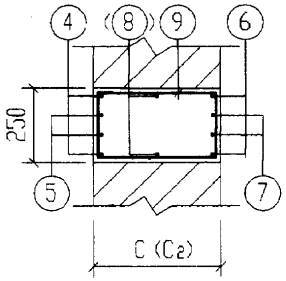

2-2

用于QLF-IIa-12 (QLF-IIb-12)

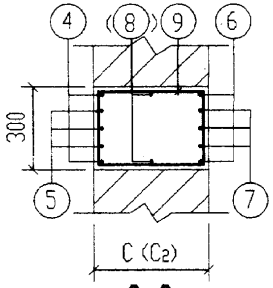

2-2

用于QLF-IIa-13 (QLF-IIb-13)

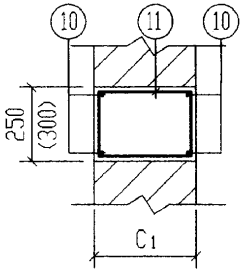

3-3

括号中数字用于QLF-$\frac{IIa}{IIb}$-13

中 部 圈 梁 尺 寸 表

构件号	L_1	L_2	L_3	B_1	B_3	B_5	C	C_1	C_2
QLF-I-12	5600	2800	12920	2500	3480		490	370	
QLF-I-13	6200	3100	14120	3000	3980		490	370	
QLF-IIa-12	5600	2800	12920	2500	3480		490	370	
QLF-IIa-13	6200	3100	14120	3000	3980		490	370	
QLF-IIb-12	5600	2800	12920	2500		3740	490	370	620
QLF-IIb-13	6200	3100	14120	3000		4240	490	370	620

说明：钢筋表及材料表见第139、140页。

12号、13号砖砌化粪池(有覆土) 中部圈梁QLF-I-(12、13)、QLF-$\frac{IIa}{IIb}$-(12、13)配筋图				图集号	02S701
审核	校对	设计		页	138

钢筋表

构件号	钢筋编号	简图	直径(mm)	长度(mm)	根数	共长(m)
QLF-I-12	1	500 3410 500	Φ14	4410	6	26.46
	2	100 3380 100	Φ12	3580	6	21.48
	3	180 420	Φ8	1350	26	35.10
	4	900 12850 900	Φ25	14650	4	58.60
	5	700 12850 700	Φ20	14250	4	57.00
	6	280 12820 280	Φ20	13380	4	53.52
	7	210 12820 210	Φ18	13240	4	52.96
	9	180 420	Φ8	1350	152	205.20
	10	140 3380 140	Φ16	3660	8	29.28
	11	180 300	Φ8	1110	26	28.86
	12	30 1190 30 45°	Φ12	1690	8	13.52
	13	180 490	Φ8	1490	8	11.92
QLF-I-13	1	500 3910 500	Φ14	4910	6	29.46
	2	100 3880 100	Φ14	4080	6	24.48
	3	180 420	Φ8	1350	32	43.20
	4	900 14050 900	Φ25	15850	4	63.40
	5	900 14050 900	Φ25	15850	4	63.40
	6	280 14020 280	Φ20	14580	4	58.32
	7	280 14020 280	Φ20	14580	4	58.32
	9	180 420	Φ8	1350	168	226.80
	10	140 3880 140	Φ16	4160	8	33.28
	11	180 300	Φ8	1110	32	35.52
	12	30 1190 30 45°	Φ12	1690	8	13.52
	13	180 490	Φ8	1490	8	11.92

钢筋表

构件号	钢筋编号	简图	直径(mm)	长度(mm)	根数	共长(m)
QLF-IIa-12	1	500 3410 500	Φ14	4410	6	26.46
	2	100 3380 100	Φ12	3580	6	21.48
	3	180 420	Φ8	1350	26	35.10
	4	900 12850 900	Φ25	14650	4	58.60
	5	900 12850 900	Φ25	14650	4	58.60
	6	280 12820 280	Φ20	13380	4	53.52
	7	210 12820 210	Φ18	13240	4	52.96
	9	180 420	Φ10	1350	152	205.20
	10	140 3380 140	Φ16	3660	8	27.28
	11	180 300	Φ8	1110	26	28.86
	12	30 1190 30 45°	Φ12	1690	8	13.52
	13	180 490	Φ8	1490	8	11.92

材料表

构件号	钢筋(kg) Φ8	Φ10	Φ12	Φ14	Φ16	Φ18	Φ20	Φ25			合计	混凝土 等级	体积(m^3)
QLF-I-12	111.0		31.1	32.0	46.3	105.9	273.0	225.6			825	C25	4.24
QLF-I-13	125.4		12.0	65.3	52.6		288.1	488.2			1032		4.76
QLF-IIa-12	30.0	126.6	31.1	32.0	46.3	105.9	132.2	451.2			956		4.24

12号，13号砖砌化粪池(有覆土) 中部圈梁 QLF-I-(12, 13) / IIa-12 钢筋表及材料表				图集号	02S701
审核	校对 王龙生	设计		页	139

钢筋表

构件号	钢筋编号	简图	直径(mm)	长度(mm)	根数	共长(m)
QLF-IIa-13	1	560 3910 560	Φ16	5030	6	30.18
	2	100 3880 100	Φ12	4080	6	24.48
	3	230 420	Φ8	1450	32	46.40
	4	900 14050 900	Φ25	15850	4	63.40
	5	900 14050 900	Φ25	15850	6	95.10
	6	280 14020 280	Φ20	14580	4	58.32
	7	280 14020 280	Φ20	14580	6	87.48
	9	230 420	Φ10	1450	168	243.60
	10	140 3880 140	Φ16	4160	8	33.28
	11	230 300	Φ8	1210	32	38.72
	12	30 1190 30 45°	Φ12	1690	8	13.52
	13	230 490	Φ8	1590	8	12.72
QLF-IIa-12	1	560 3670 560	Φ16	4790	6	28.74
	2	100 3640 100	Φ12	3840	6	23.04
	3	180 420	Φ8	1350	26	35.10
	4	900 12850 900	Φ25	14650	4	58.60
	5	900 12850 900	Φ25	14650	4	58.60
	6	280 12820 280	Φ20	13380	4	53.52
	7	210 12820 210	Φ18	13240	4	52.96
	8	12850	Φ12	12850	4	51.40
	9	180 550	Φ10	1610	152	244.72
	10	140 3640 140	Φ16	3920	8	31.36
	11	180 300	Φ8	1110	26	28.86
	12	30 1370 30 45°	Φ12	1870	8	14.96
	13	180 590	Φ8	1690	8	13.52

钢筋表

构件号	钢筋编号	简图	直径(mm)	长度(mm)	根数	共长(m)
QLF-IIb-13	1	650 4170 650	Φ18	5470	6	32.82
	2	100 4140 100	Φ14	4340	6	26.04
	3	230 420	Φ8	1450	42	60.90
	4	900 14050 900	Φ25	15850	4	63.40
	5	900 14050 900	Φ25	15850	6	95.10
	6	280 14020 280	Φ20	14580	4	58.32
	7	280 14020 280	Φ20	14580	6	87.48
	8	14050	Φ12	14050	4	56.20
	9	230 550	Φ10	1710	168	287.28
	10	140 4140 140	Φ16	4420	8	35.36
	11	230 300	Φ8	1210	32	38.72
	12	30 1370 30 45°	Φ12	1870	8	14.96
	13	230 590	Φ8	1790	8	14.32

材料表

构件号	钢筋(kg) Φ8	Φ10	Φ12	Φ14	Φ16	Φ18	Φ20	Φ25			合计	混凝土 等级	体积(m^3)
QLF-IIa-13	38.6	150.3	33.7		100.3		360.1	610.2			1293	C25	5.70
QLF-IIb-12	30.6	151.0	79.4		95.0	105.9	132.2	451.2			1045		5.08
QLF-IIb-13	45.0	177.3	63.2	31.5	55.9	65.6	360.1	610.2			1409		6.80

12号，13号砖砌化粪池(有覆土) 中部圈梁QLF-IIa-13 IIb-(12, 13)钢筋表及材料表		图集号	02S701
审核	校对	设计	页 140

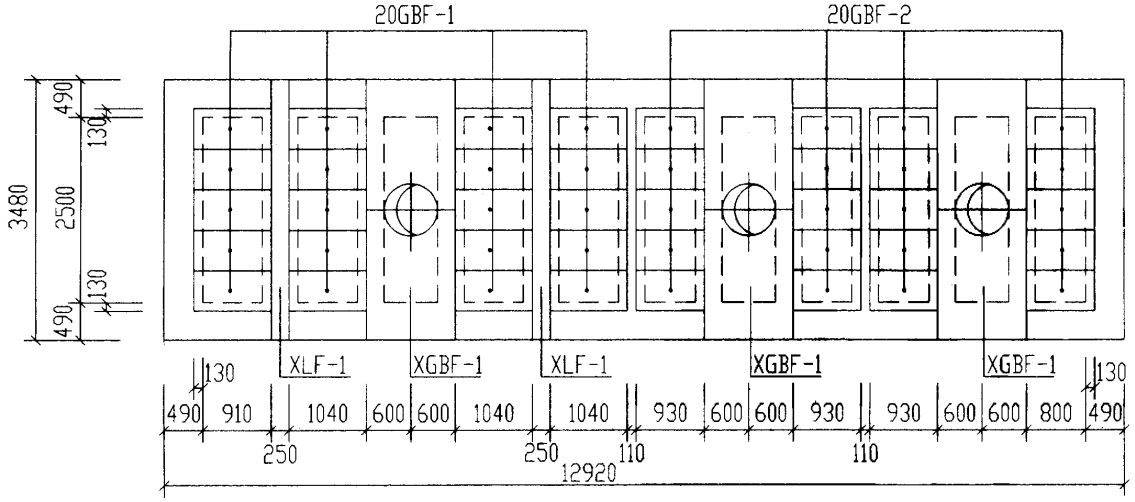

12号化粪池盖板平面布置图

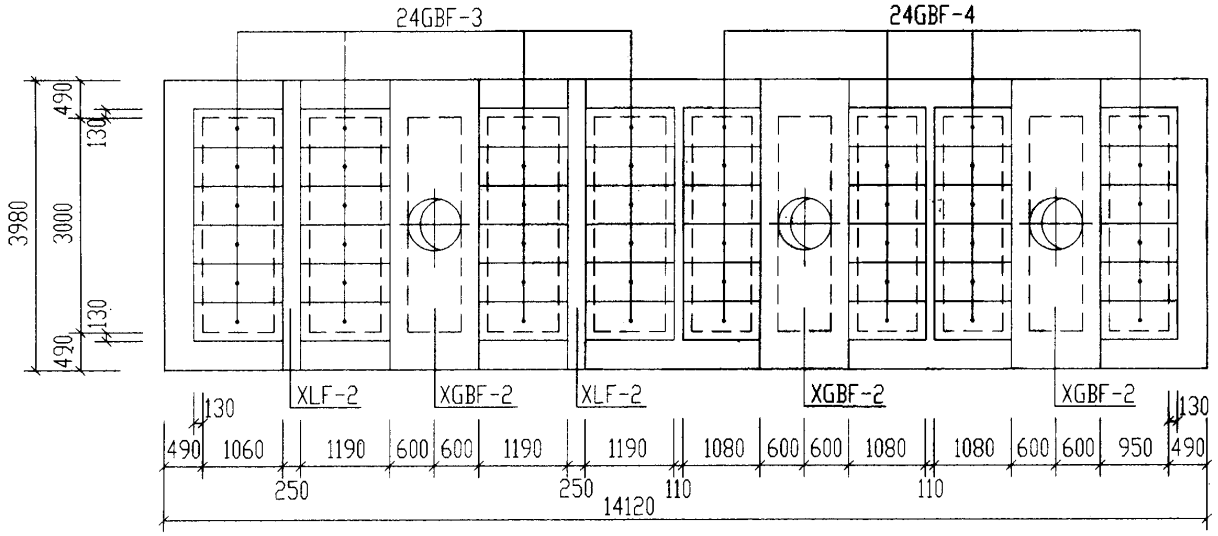

13号化粪池盖板平面布置图

说明：

1. XGBF-1、2为现浇盖板，XLF-1、2为现浇梁，GBF-1～4为预制盖板。
2. 现浇盖板及现浇梁配筋图、钢筋表及材料表见第143、144页。
3. 预制盖板配筋图、钢筋表及材料表见第142页。

12号、13号砖砌化粪池(有覆土)盖板平面布置图(一)(顶面不过汽车)				图集号	02S701
审核	邓英杰	校对	王龙生	设计	郭金石	页	141

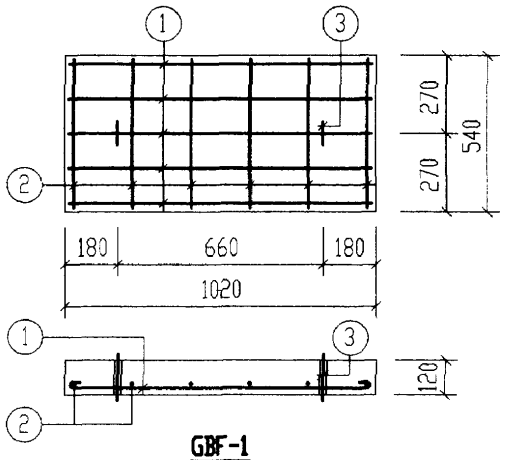

GBF-1

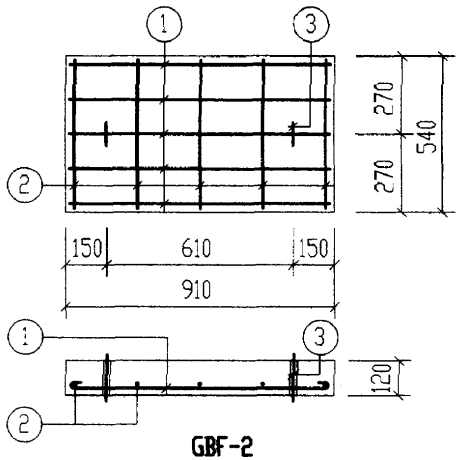

GBF-2

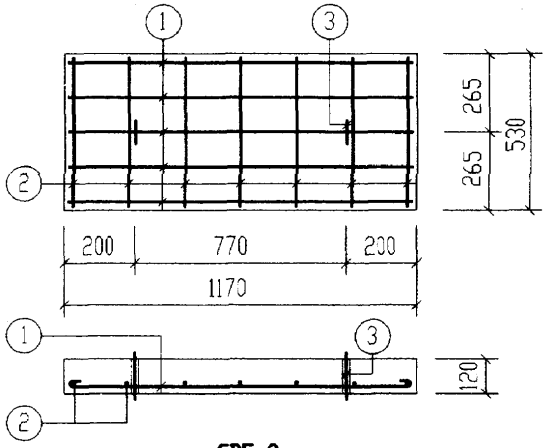

GBF-3

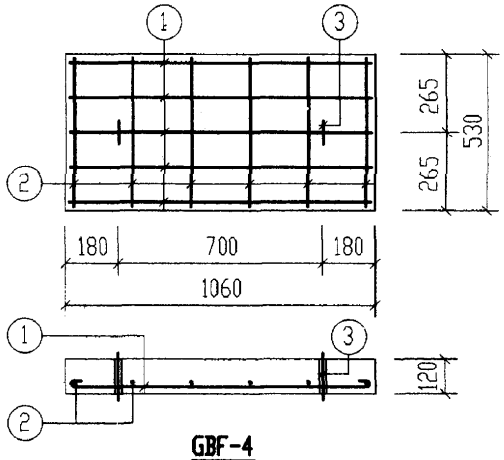

GBF-4

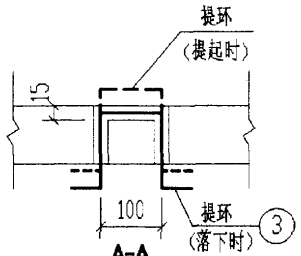

A-A

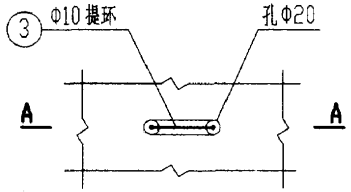

提环平面图

钢　筋　表

构件号	钢筋编号	简　图	直径(mm)	长度(mm)	根数	共长(m)
GBF-1	1	950	Φ10	1080	5	5.40
	2	470	Φ6	550	6	3.30
	3	80 180 100 180 80	Φ10	620	2	1.24
GBF-2	1	840	Φ8	940	5	4.70
	2	470	Φ6	550	5	2.75
	3	80 180 100 180 80	Φ10	620	2	1.24
GBF-3	1	1100	Φ10	1230	5	6.15
	2	460	Φ6	540	7	3.78
	3	80 180 100 180 80	Φ10	620	2	1.24
GBF-4	1	990	Φ10	1120	5	5.60
	2	460	Φ6	540	6	3.24
	3	80 180 100 180 80	Φ10	620	2	1.24

每一个构件材料表

构件号	钢筋(kg)						混凝土	
	Φ6	Φ8	Φ10			合计	等级	体积(m^3)
GBF-1	0.7		4.1			5	C25	0.066
GBF-2	0.6	1.9	0.8			4		0.059
GBF-3	0.8		4.6			6		0.074
GBF-4	0.7		4.2			5		0.067

12号、13号砖砌化粪池(有覆土) 预制盖板GBF-(1～4)配筋图		图集号	02S701
审核	校对	设计	页 142

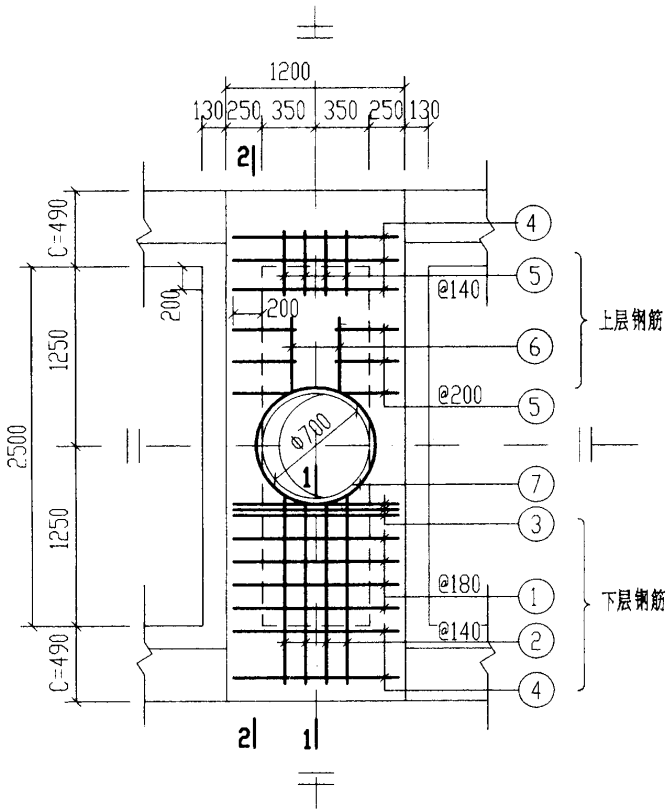

XGBF-1

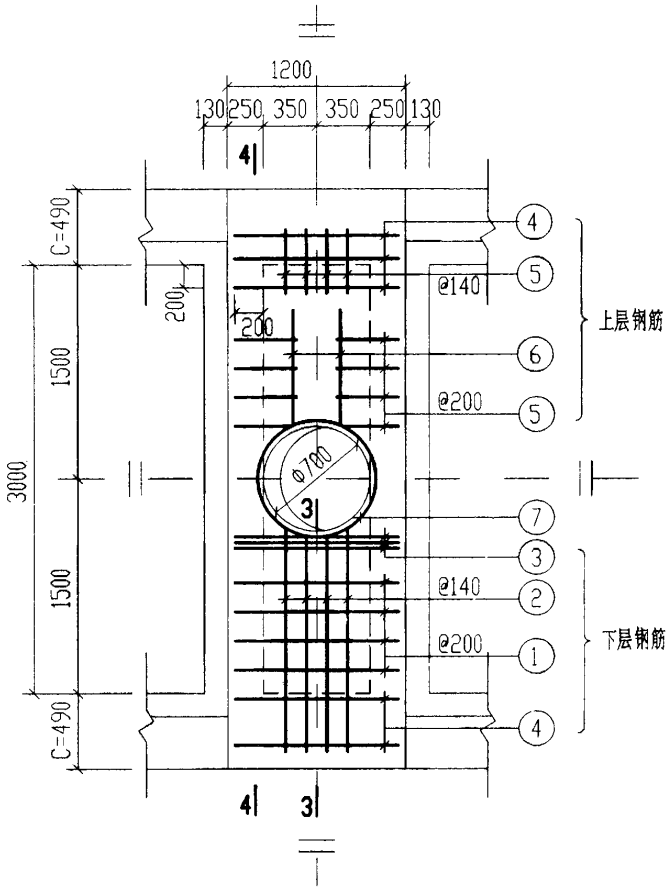

XGBF-2

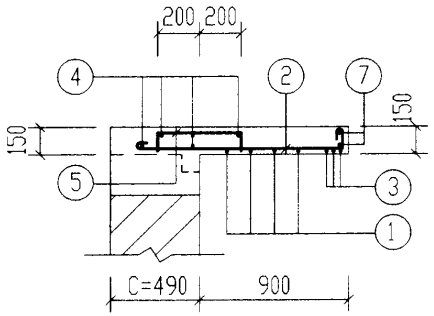

1-1

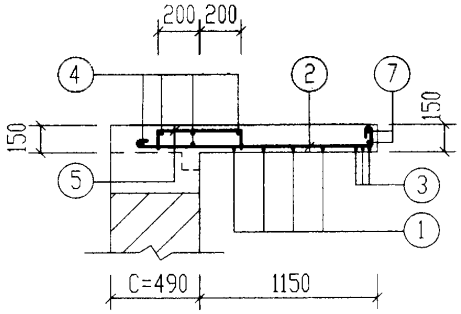

3-3

说明：

2-2、4-4剖面及材料表见第144页。

钢筋表

构件号	钢筋编号	简图	直径(mm)	长度(mm)	根数	共长(m)
XGBF-1	1	1130	Φ10	1260	8	10.08
	2	1200~1250 80	Φ10	1410~1460	8	11.48
	3	1130	Φ14	1130	6	6.78
	4	1130	Φ6	1210	10	12.10
	5	110 400 110	Φ8	620	20	12.40
	6	550	Φ6	630	4	2.52
	7	300 r=385	Φ10	2850	2	5.70
	8	3340	Φ20	3340	6	20.04
	9	3340	Φ12	3340	4	13.36
	10	330 180	Φ8	1170	34	39.78
	11	110 310 110	Φ8	530	34	18.02
	12	2800	Φ6	2880	4	11.52
XGBF-2	1	1130	Φ10	1260	8	10.08
	2	1450~1500 80	Φ10	1660~1710	8	13.48
	3	1130	Φ14	1130	6	6.78
	4	1130	Φ6	1210	10	12.10
	5	110 400 110	Φ8	620	24	14.88
	6	800	Φ6	880	4	3.52
	7	300 r=385	Φ10	2850	2	5.70
	8	3840	Φ22	3840	6	23.04
	9	3840	Φ12	3840	4	15.36
	10	380 180	Φ8	1270	42	53.34
	11	110 310 110	Φ8	530	42	22.26
	12	3300	Φ6	3380	4	13.52

12号、13号砖砌化粪池(有覆土)
现浇盖板XGBF-(1、2)配筋图

图集号 02S701

审核 [illegible] 校对 [illegible] 设计 [illegible]

页 143

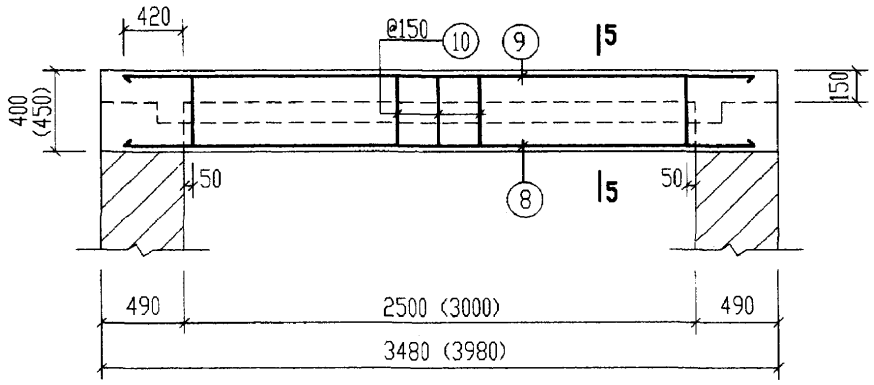

2-2 (4-4)

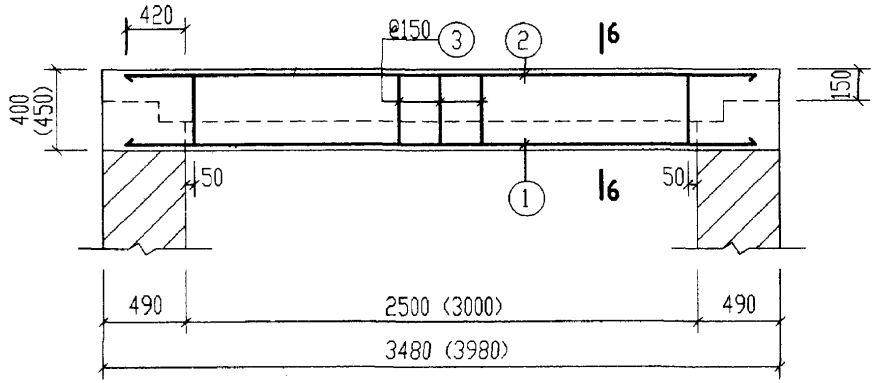

XLF-1 (XLF-2)

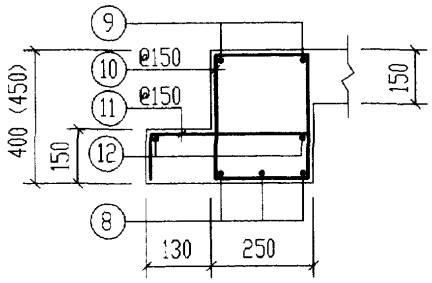

5-5

（括号内数字用于XGBF-2）

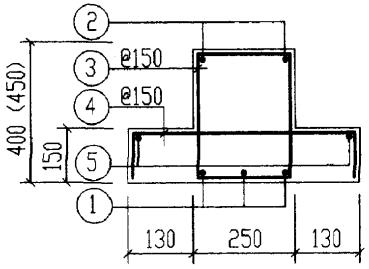

6-6

（括号内数字用于XLF-2）

钢筋表

构件号	钢筋编号	简图	直径 (mm)	长度 (mm)	根数	共长 (m)
XLF-1	1	3340	Φ22	3340	3	10.02
	2	3340	Φ12	3340	2	6.68
	3	330 180	Φ8	1170	17	19.89
	4	110 440 110	Φ8	660	17	11.22
	5	2800	Φ6	2880	2	5.76
XLF-2	1	3840	Φ25	3840	3	11.52
	2	3840	Φ12	3840	2	7.68
	3	380 180	Φ8	1270	21	26.67
	4	110 440 110	Φ8	660	21	13.86
	5	3300	Φ6	3380	2	6.76

材料表

构件号		现浇盖板		现浇梁	
		XGBF-1	XGBF-2	XLF-1	XLF-2
钢筋 (kg)	Φ6	5.8	6.5	1.3	1.5
	Φ8	27.7	35.7	12.3	16.0
	Φ10	16.8	27.1		
	Φ12	11.9	13.6	5.9	6.8
	Φ14	8.2	8.2		
	Φ20	49.5			
	Φ22		68.7	29.9	
	Φ25				44.4
	合计	120	160	50	69
混凝土	等级	C25	C25	C25	C25
	体积(m^3)	0.98	1.13	0.45	0.57

12号、13号砖砌化粪池(有覆土) 现浇梁XLF-(1, 2)配筋图		图集号	02S701
审核	校对	设计	页 144

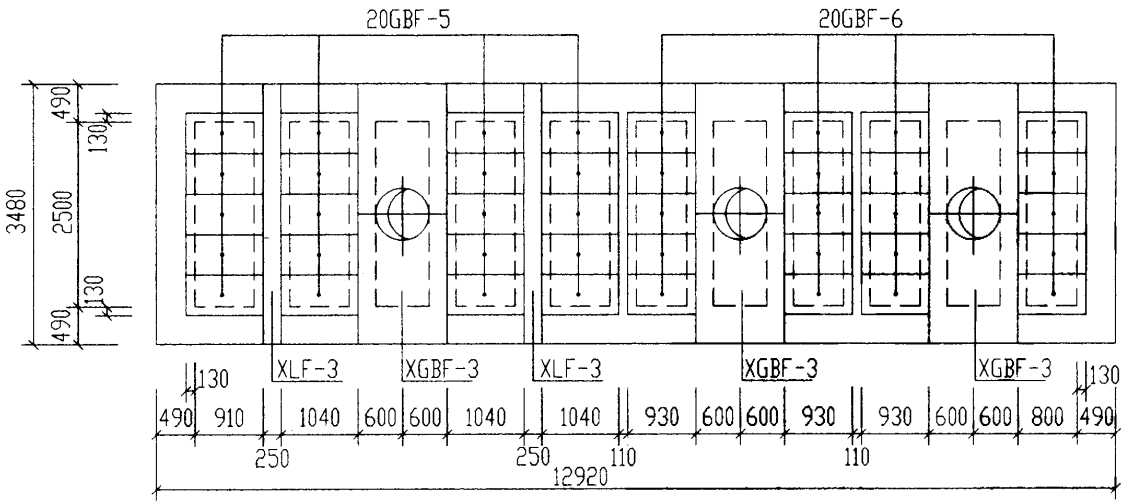

12号化粪池盖板平面布置图

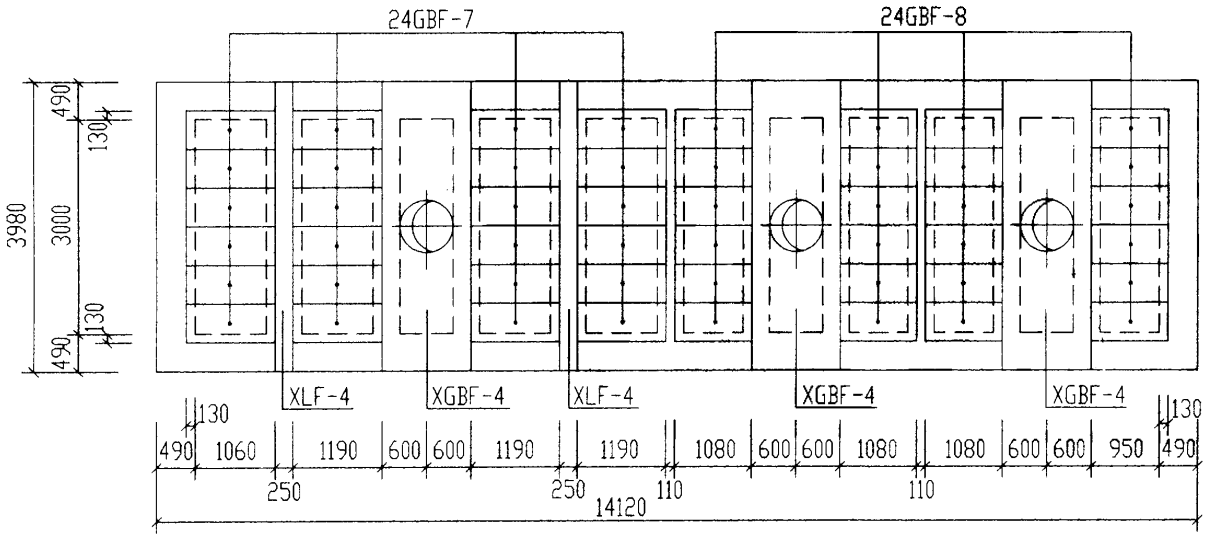

13号化粪池盖板平面布置图

说明：

1. XGBF-3、4为现浇盖板，XLF-3、4为现浇梁，GBF-5~8为预制盖板。
2. 现浇盖板及现浇梁配筋图，钢筋表及材料表见第147、148页。
3. 预制盖板配筋图，钢筋表及材料表见第146页。

12号，13号砖砌化粪池(有覆土)盖板平面布置图(二)(顶面可过汽车)						图集号	02S701
审核	张玉贵	校对	王龙生	设计	李令红	页	145

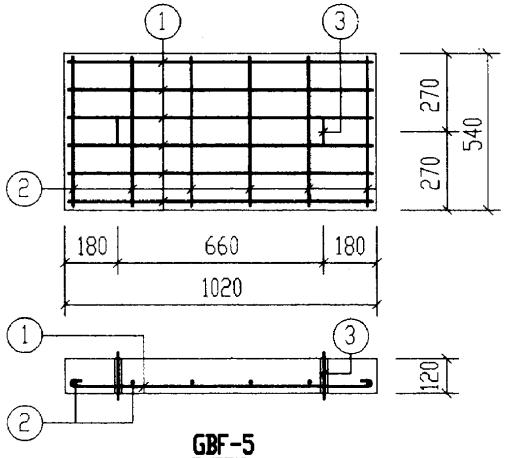

GBF-5

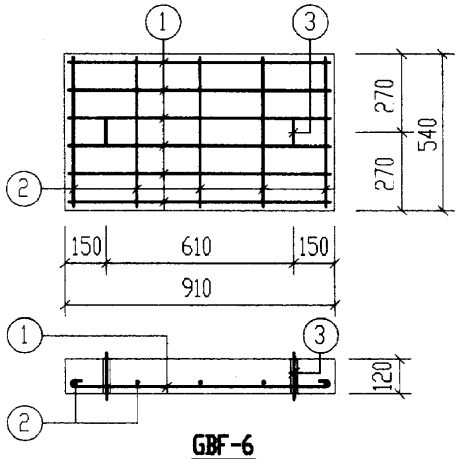

GBF-6

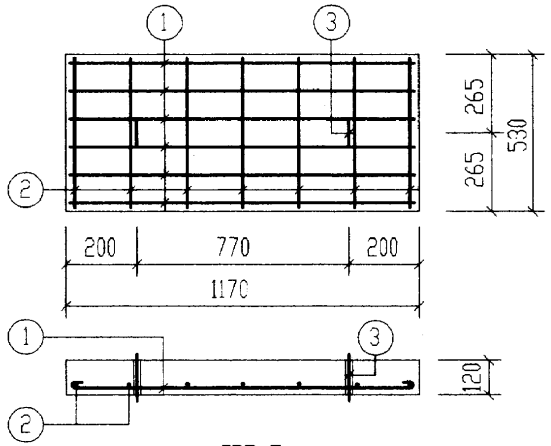

GBF-7

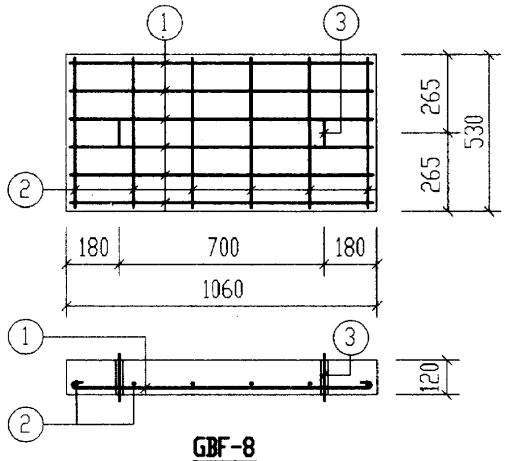

GBF-8

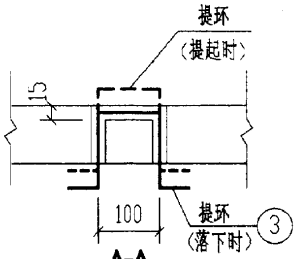

A-A

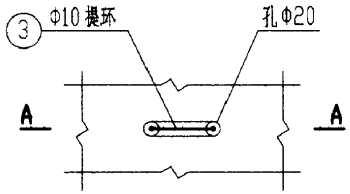

提环平面图

钢　筋　表

构件号	钢筋编号	简　图	直径(mm)	长度(mm)	根数	共长(m)
GBF-5	1	950	Φ10	1080	6	6.48
	2	470	Φ6	550	6	3.30
	3	80 180 100 180 80	Φ10	620	2	1.24
GBF-6	1	840	Φ8	940	6	5.64
	2	470	Φ6	550	5	2.75
	3	80 180 100 180 80	Φ10	620	2	1.24
GBF-7	1	1100	Φ10	1230	6	7.38
	2	460	Φ6	540	7	3.78
	3	80 180 100 180 80	Φ10	620	2	1.24
GBF-8	1	990	Φ10	1120	6	6.72
	2	460	Φ6	540	6	3.24
	3	80 180 100 180 80	Φ10	620	2	1.24

每一个构件材料表

构件号	钢筋(kg)						混凝土	
	Φ6	Φ8	Φ10			合计	等级	体积(m^3)
GBF-5	0.7		4.8			6	C25	0.066
GBF-6	0.6	2.2	0.8			4		0.059
GBF-7	0.8		5.3			6		0.074
GBF-8	0.7		4.9			6		0.067

12号,13号砖砌化粪池(有覆土)预制盖板GBF-(5~8)配筋图		图集号	02S701
审核	校对	设计	页 146

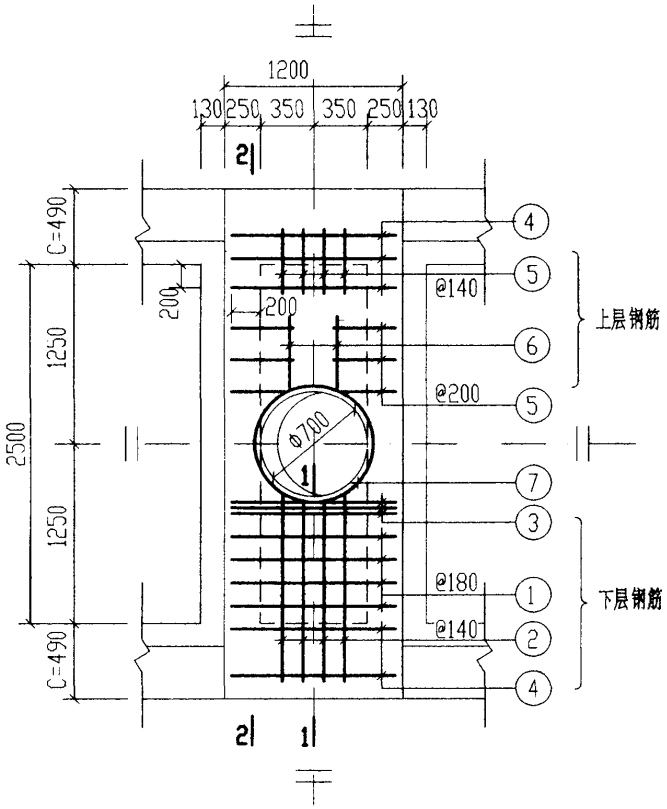

XGBF-3

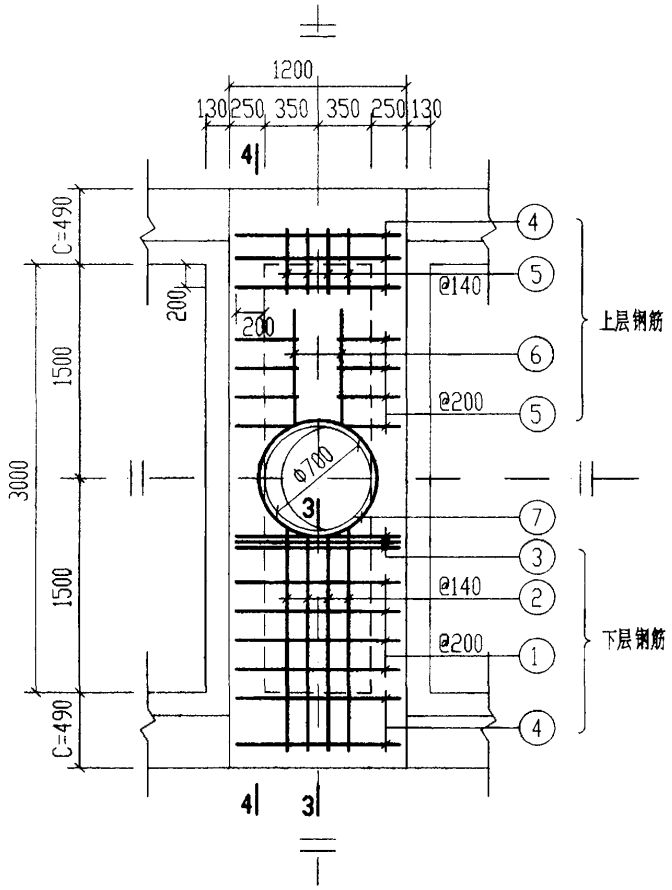

XGBF-4

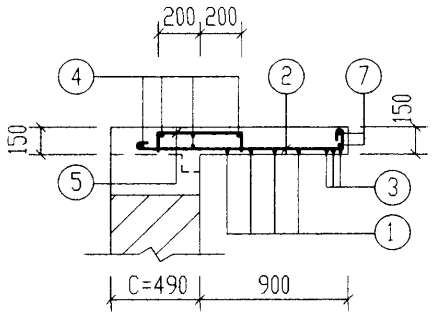

1-1

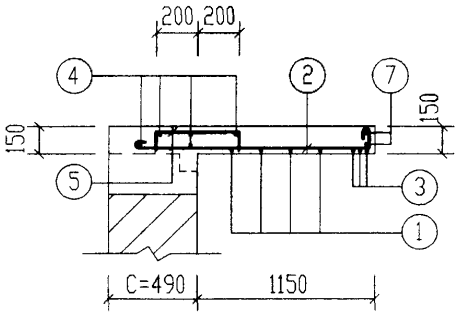

3-3

说明:

2-2、4-4剖面及材料表见第148页。

钢筋表

构件号	钢筋编号	简图	直径(mm)	长度(mm)	根数	共长(m)
XGBF-3	1	1130	Φ10	1260	8	10.08
	2	1200~1250 80	Φ10	1410~1460	8	11.48
	3	1130	Φ14	1130	6	6.78
	4	1130	Φ6	1210	10	12.10
	5	110 400 110	Φ8	620	20	12.40
	6	550	Φ6	630	4	2.52
	7	300 r=385	Φ10	2850	2	5.70
	8	3340	Φ22	3340	6	20.04
	9	3340	Φ12	3340	4	13.36
	10	330 180	Φ8	1170	34	39.78
	11	110 310 110	Φ8	530	34	18.02
	12	2800	Φ6	2880	4	11.52
XGBF-4	1	1130	Φ10	1260	8	10.08
	2	1450~1500 80	Φ10	1660~1710	8	13.48
	3	1130	Φ14	1130	6	6.78
	4	1130	Φ6	1210	10	12.10
	5	110 400 110	Φ8	620	24	14.88
	6	800	Φ6	880	4	3.52
	7	300 r=385	Φ10	2850	2	5.70
	8	3840	Φ25	3840	6	23.04
	9	3840	Φ12	3840	4	15.36
	10	380 180	Φ8	1270	42	53.34
	11	110 310 110	Φ8	530	42	22.26
	12	3300	Φ6	3380	4	13.52

12号、13号砖砌化粪池(有覆土)
现浇盖板XGBF-(3、4)配筋图

图集号 02S701

审核 邹来朝 校对 王松生 设计 田金红

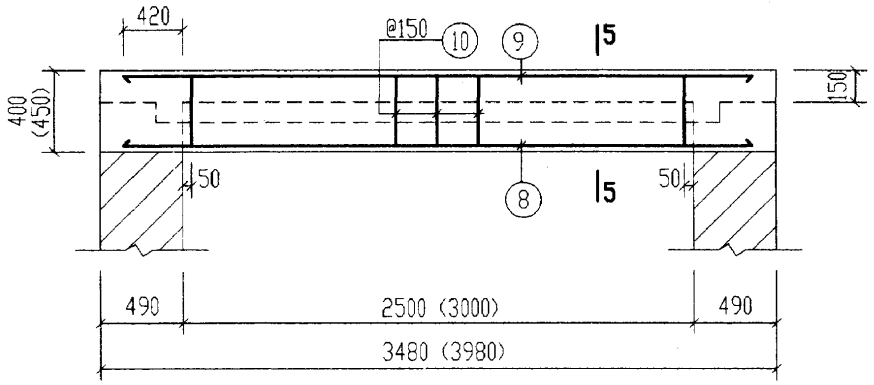

2-2 (4-4)

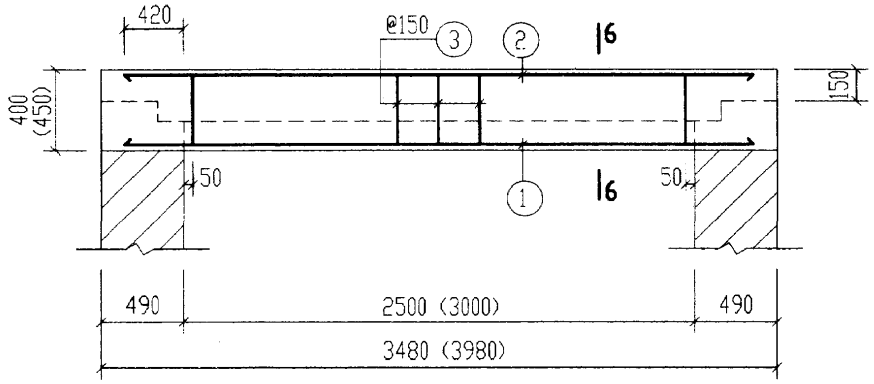

XLF-3 (XLF-4)

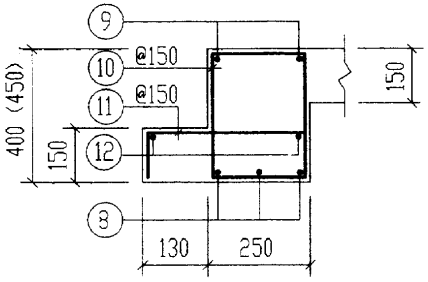

5-5

（括号内数字用于XGBF-4）

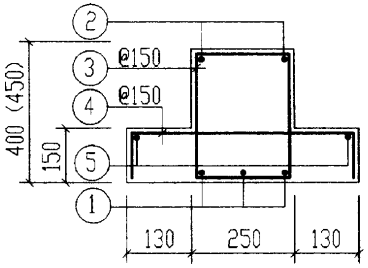

6-6

（括号内数字用于XLF-4）

钢筋表

构件号	钢筋编号	简图	直径 (mm)	长度 (mm)	根数	共长 (m)
XLF-3	1	3340	Φ22	3340	3	10.02
	2	3340	Φ12	3340	2	6.68
	3	330 180	Φ8	1170	17	19.89
	4	110 440 110	Φ8	660	17	11.22
	5	2800	Φ6	2880	2	5.76
XLF-4	1	3840	Φ25	3840	3	11.52
	2	3840	Φ12	3840	2	7.68
	3	380 180	Φ8	1270	21	26.67
	4	110 440 110	Φ8	660	21	13.86
	5	3300	Φ6	3380	2	6.76

材料表

构件号		现浇盖板		现浇梁	
		XGBF-3	XGBF-4	XLF-3	XLF-4
钢筋 (kg)	Φ6	5.8	6.5	1.3	1.5
	Φ8	27.7	35.7	12.3	16.0
	Φ10	16.8	18.1		
	Φ12	11.9	13.6	5.9	6.8
	Φ14	8.2	8.2		
	Φ22	59.7	88.7	29.9	
	Φ25				44.4
	合计	130	171	50	69
混凝土	等级	C25	C25	C25	C25
	体积(m^3)	0.98	1.13	0.45	0.57

12号，13号砖砌化粪池（有覆土）现浇梁XLF-(3，4)配筋图		图集号	02S701
审核 张英杰	校对 王龙生	设计	页 148

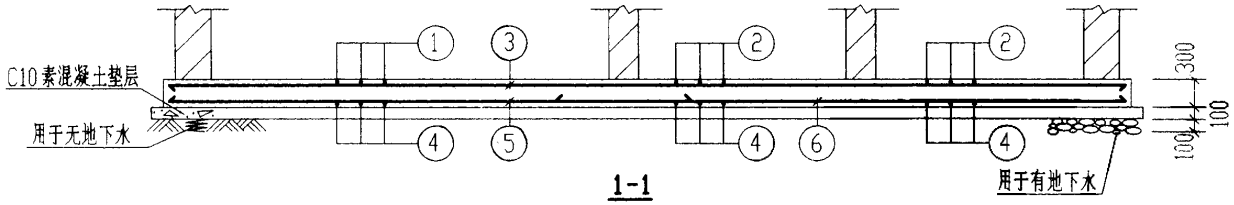

1-1

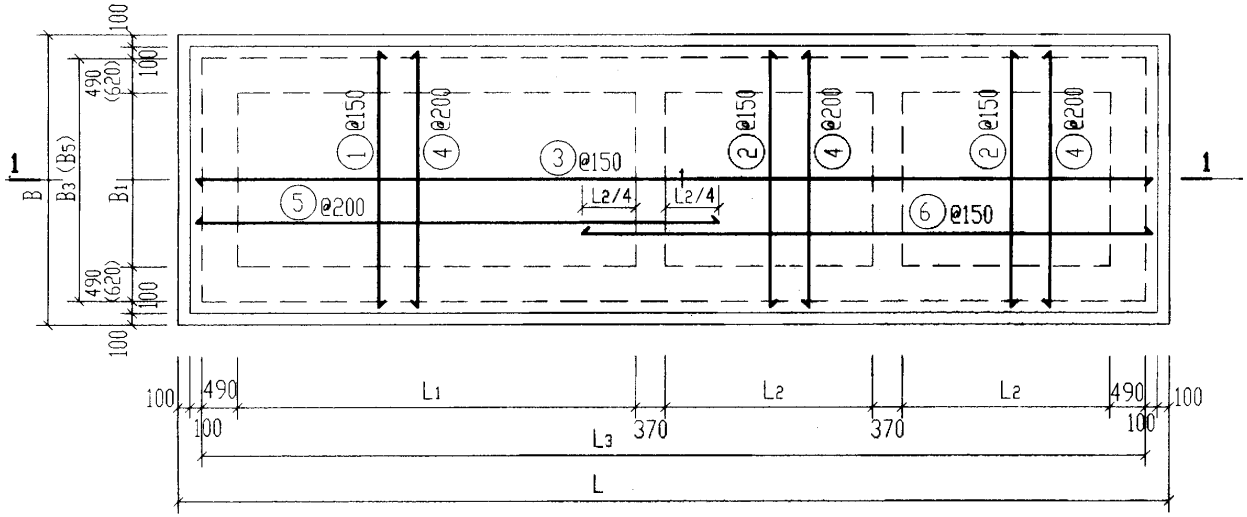

底板DBF-I-12、13及DBF-II-12、13配筋图

钢筋表

构件号	钢筋编号	简图	直径(mm)	长度(mm)	根数	共长(m)
DBF-I-12	1	3610	Φ16	3610	43	155.23
	2	3610	Φ12	3610	45	162.45
	3	13050	Φ12	13050	26	339.30
	4	3610	Φ12	3610	67	241.87
	5	7230	Φ12	7230	19	137.37
	6	7600	Φ14	7600	26	197.60
DBF-I-13	1	4110	Φ20	4110	47	193.17
	2	4110	Φ12	4110	49	201.39
	3	14250	Φ12	14250	29	413.25
	4	4110	Φ12	4110	73	300.03
	5	7930	Φ12	7930	22	174.46
	6	8300	Φ16	8300	29	240.70
DBF-II-12	1	3870	Φ16	3870	43	166.41
	2	3870	Φ12	3870	45	174.15
	3	13050	Φ12	13050	27	352.35
	4	3870	Φ12	3870	67	259.29
	5	7230	Φ12	7230	21	151.83
	6	7600	Φ14	7600	27	205.20
DBF-II-13	1	4370	Φ20	4370	47	205.39
	2	4370	Φ12	4370	49	214.13
	3	14250	Φ12	14250	31	441.75
	4	4370	Φ12	4370	73	319.01
	5	7930	Φ12	7930	23	182.39
	6	8300	Φ16	8300	31	257.30

底板尺寸表

构件号	构件尺寸(mm)								
	L	L_1	L_2	L_3	B	B_1	B_3	B_5	
DBF-I-12	13320	5600	2800	12920	3880	2500	3480		
DBF-I-13	14520	6200	3100	14120	4380	3000	3980		
DBF-II-12	13320	5600	2800	12920	4140	2500		3740	
DBF-II-13	14520	6200	3100	14120	4640	3000		4240	

材料表

构件号	钢筋(kg)						混凝土	
	Φ12	Φ14	Φ16	Φ20		合计	等级	体积(m^3)
DBF-I-12	782.3	239.1	245.3			1267	C25	14.48
DBF-I-13	967.2		380.3	477.1		1825		17.96
DBF-II-12	832.6	248.3	262.9			1344		15.51
DBF-II-13	1027.7		406.5	507.3		1942		19.07

12号、13号砖砌化粪池(有覆土) 现浇钢筋混凝土底板DBF-I-(12、13)配筋图		图集号	02S701
审核	校对	设计	页 149

砖砌化粪池结构尺寸一览表

地下水	化粪池 池号	有效容积 (m^3)	型号 顶面不过汽车	型号 顶面可过汽车	结构尺寸(mm) h	L	L_1	L_2	L_3	B	B_1	B_2	B_3	B_4	C	C_1	H	H_1	H_2	h_1
无地下水	12a	75	Z12a-75F	Z12a-75QF	1200～2500	9960	2800	1400	7080	6510	2500	500	6110	450	370	370	3150	2800	2000	500
	13a	100	Z13a-100F	Z13a-100QF	1200～2500	11760	3700	1850	8880	6510	2500	500	6110	450	370	370	3150	2800	2000	500
有地下水	12a	75	Z12a-75SF	Z12a-75SQF	1200～2500	10200	2800	1400	7320	6750	2500	500	6350	450	490	370	3150	2800	2000	500
	13a	100	Z13a-100SF	Z13a-100SQF	1200～2500	12000	3700	1850	9120	6750	2500	500	6350	450	490	370	3150	2800	2000	500

砖砌化粪池所需构件一览表

地下水	活荷载	化粪池 池号	有效容积 (m^3)	型号	一个化粪池所需构件 顶部圈梁 构件号	个数	页次	现浇盖板 构件号	个数	页次	预制盖板 构件号	个数	页次	中部圈梁 构件号	个数	页次	现浇底板 构件号	个数	页次	进水井底板及盖板 构件号	个数	页次
无地下水	顶面不过汽车	12a	75	Z12a-75F	DQLF-I-12a	1	153	XGBF-1 XGBF-2	1 2	160 161	GBF-1 GBF-2	24 24	158	QLF-I-12a	1	155	DBF-I-12a	1	169	DBF-1 GBF-5	2 2	159
		13a	100	Z13a-100F	DQLF-I-13a	1	153	XGBF-3 XGBF-4	1 2	160 162	GBF-3 GBF-4	24 32	158	QLF-I-13a	1	155	DBF-I-13a	1	169	DBF-1 GBF-5	2 2	159
	顶面可过汽车	12a	75	Z12a-75QF	DQLF-I-12a	1	153	XGBF-5 XGBF-6	1 2	166 167	GBF-6 GBF-7	24 24	164	QLF-I-12a	1	155	DBF-I-12a	1	169	DBF-2 GBF-10	2 2	165
		13a	100	Z13a-100QF	DQLF-I-13a	1	153	XGBF-7 XGBF-8	1 2	166 168	GBF-8 GBF-9	24 32	164	QLF-I-13a	1	155	DBF-I-13a	1	169	DBF-2 GBF-10	2 2	165
有地下水	顶面不过汽车	12a	75	Z12a-75SF	DQLF-II-12a	1	153	XGBF-1 XGBF-2	1 2	160 161	GBF-1 GBF-2	24 24	158	QLF-II-12a	1	155	DBF-II-12a	1	169	DBF-1 GBF-5	2 2	159
		13a	100	Z13a-100SF	DQLF-II-13a	1	153	XGBF-3 XGBF-4	1 2	160 162	GBF-3 GBF-4	24 32	158	QLF-II-13a	1	155	DBF-II-13a	1	169	DBF-1 GBF-5	2 2	159
	顶面可过汽车	12a	75	Z12a-75SQF	DQLF-II-12a	1	153	XGBF-5 XGBF-6	1 2	166 167	GBF-6 GBF-7	24 24	164	QLF-II-12a	1	155	DBF-II-12a	1	169	DBF-2 GBF-10	2 2	165
		13a	100	Z13a-100SQF	DQLF-II-13a	1	153	XGBF-7 XGBF-8	1 2	166 168	GBF-8 GBF-9	24 32	164	QLF-II-13a	1	155	DBF-II-13a	1	169	DBF-2 GBF-10	2 2	165

12a号,13a号砖砌化粪池(有覆土)结构尺寸一览表及所需构件一览表		图集号	02S701
审核 [illegible] 校对 [illegible] 设计 [illegible]		页	150

砖 砌 化 粪 池 主 要 材 料 汇 总 表

地下水	活荷载	化粪池			砖砌体	防水层		顶部圈梁		现浇盖板		预制盖板		中部圈梁		现浇底板		进水井底板及盖板		垫层	通气管		90°三通	双层加锁井盖及盖座	管道支架
		池号	有效容积 (m^3)	型号	MU10级砖 M10级水泥砂浆 (m^3)	20厚防水砂浆抹面 (m^2)	涂热沥青 (m^2)	C25级混凝土 (m^3)	钢筋 (kg)	C25级混凝土 (m^3)	钢筋 (kg)	C25级混凝土 (m^3)	钢筋 (kg)	C25级混凝土 (m^3)	钢筋 (kg)	C25级混凝土 (m^3)	钢筋 (kg)	C25级混凝土 (m^3)	钢筋 (kg)	C10级混凝土 (m^3)	管材 (m)	管罩 (套)	(个)	(套)	(付)
无地下水	顶面不过汽车	12a	75	Z12a-75F	52.14 ~ 57.66	389.61 ~466.64	——	3.55	459	4.24	533	2.35	168	3.81	561	12.83	1385	1.644	160	5.51	7.0 ~ 10.0	2	2	8	2
		13a	100	Z13a-100F	57.93 ~ 63.45	445.79 ~522.82	——	3.96	614	5.01	666	3.26	288	4.31	836	15.67	1745	1.644	160	6.68	7.0 ~ 10.0	2	2	8	2
	顶面可过汽车	12a	75	Z12a-75QF	52.14 ~ 57.66	389.61 ~466.64	——	3.55	459	4.24	578	2.35	192	3.81	561	12.83	1385	1.644	202	5.51	7.0 ~ 10.0	2	2	8	2
		13a	100	Z13a-100QF	57.93 ~ 63.45	445.79 ~522.82	——	3.96	614	5.01	723	3.26	288	4.31	836	15.67	1745	1.644	202	6.68	7.0 ~ 10.0	2	2	8	2
有地下水	顶面不过汽车	12a	75	Z12a-75SF	60.55 ~ 66.07	396.14 ~473.17	181.10 ~228.19	4.35	568	4.38	533	2.35	168	4.62	728	13.66	1529	1.644	160	5.85	7.0 ~ 10.0	2	2	8	2
		13a	100	Z13a-100SF	67.60 ~ 73.12	452.75 ~529.78	204.95 ~251.84	4.86	750	5.16	666	3.26	288	5.23	1136	16.61	2098	1.644	160	7.07	7.0 ~ 10.0	2	2	8	2
	顶面可过汽车	12a	75	Z12a-75SQF	60.55 ~ 66.07	396.14 ~473.17	181.10 ~228.19	4.35	568	4.38	578	2.35	192	4.62	728	13.66	1529	1.644	202	5.85	7.0 ~ 10.0	2	2	8	2
		13a	100	Z13a-100SQF	67.60 ~ 73.12	452.75 ~529.78	204.95 ~251.84	4.86	750	5.16	723	3.26	288	5.23	1136	16.61	2098	1.644	202	7.07	7.0 ~ 10.0	2	2	8	2

说明:

表中变数随水管埋深而定,进水管管内底埋深h=1.20m时取下限,h=2.50m时取上限,为中间值时,用内插法确定有关数值。

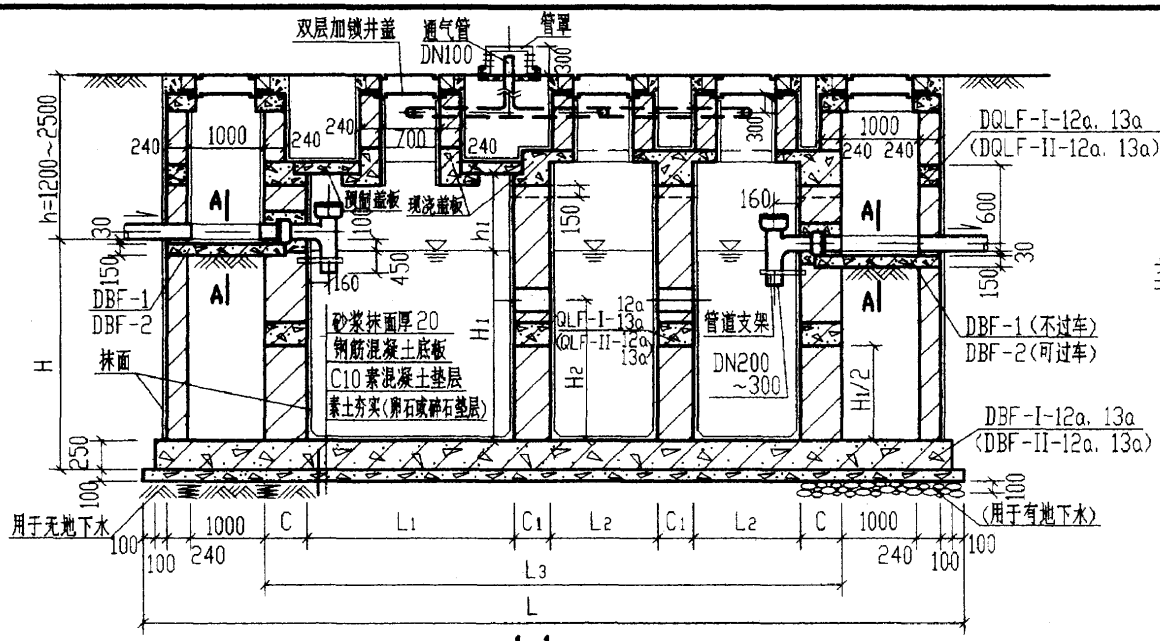

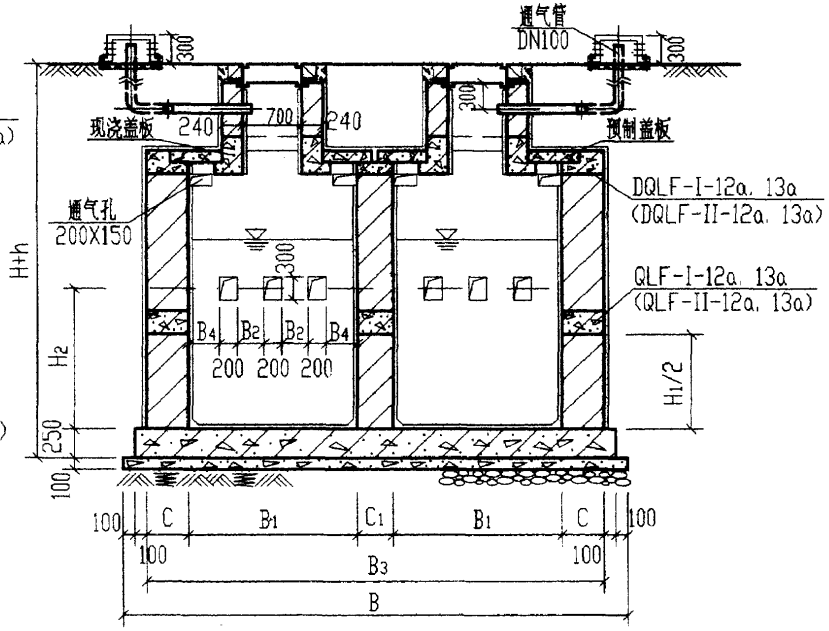

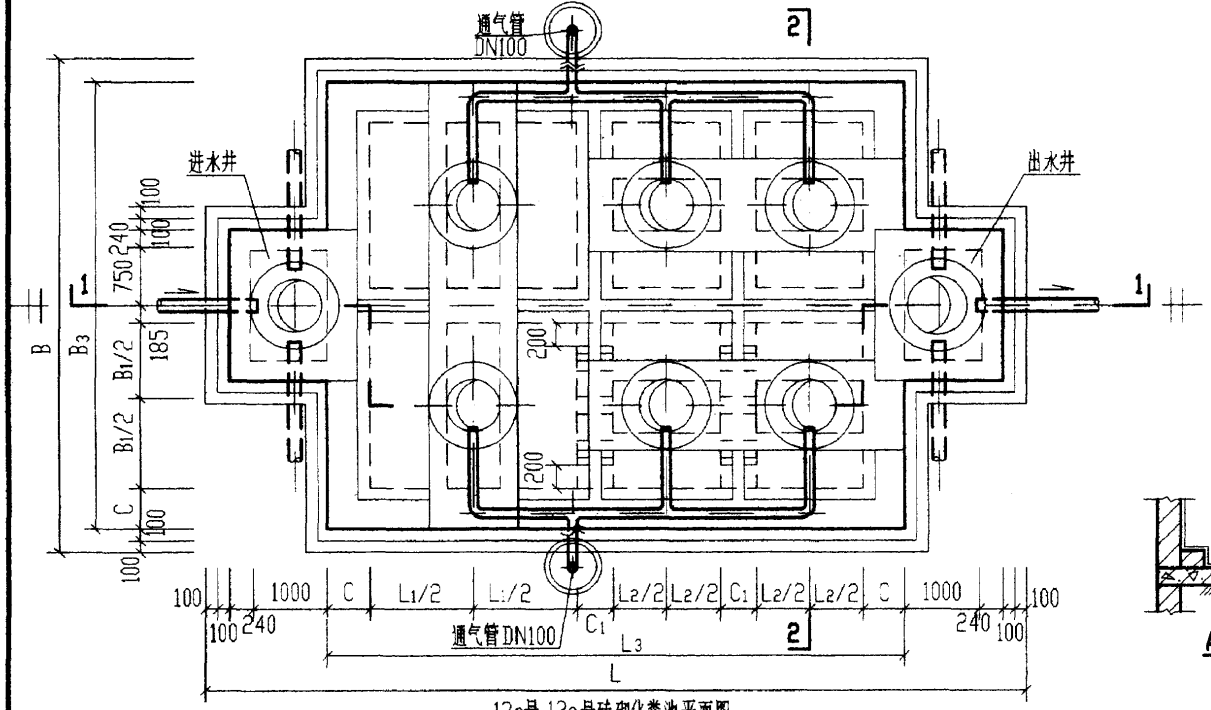

12a号,13a号砖砌化粪池平面图

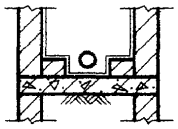

A-A

说明:

1. 顶部圈梁DQLF-$\frac{I}{II}$-12a,13a见第153页。
2. 中部圈梁QLF-$\frac{I}{II}$-12a,13a见第155页。
3. 顶面不过汽车时,盖板平面布置图(一)见第157页。
   顶面可过汽车时,盖板平面布置图(二)见第163页。
4. 现浇钢筋混凝土底板见第169页。
5. 带括号的顶部圈梁,中部圈梁,底板及底板做法用于有地下水的情况。
6. 两道内隔墙留洞均相同。
7. 通气管管材及设置高度详见总说明,通气管管罩见第85页。

12a号,13a号砖砌化粪池平,剖面图 (用于无地下水及有地下水,有覆土)		图集号	02S701
审核	校对	设计	页 152

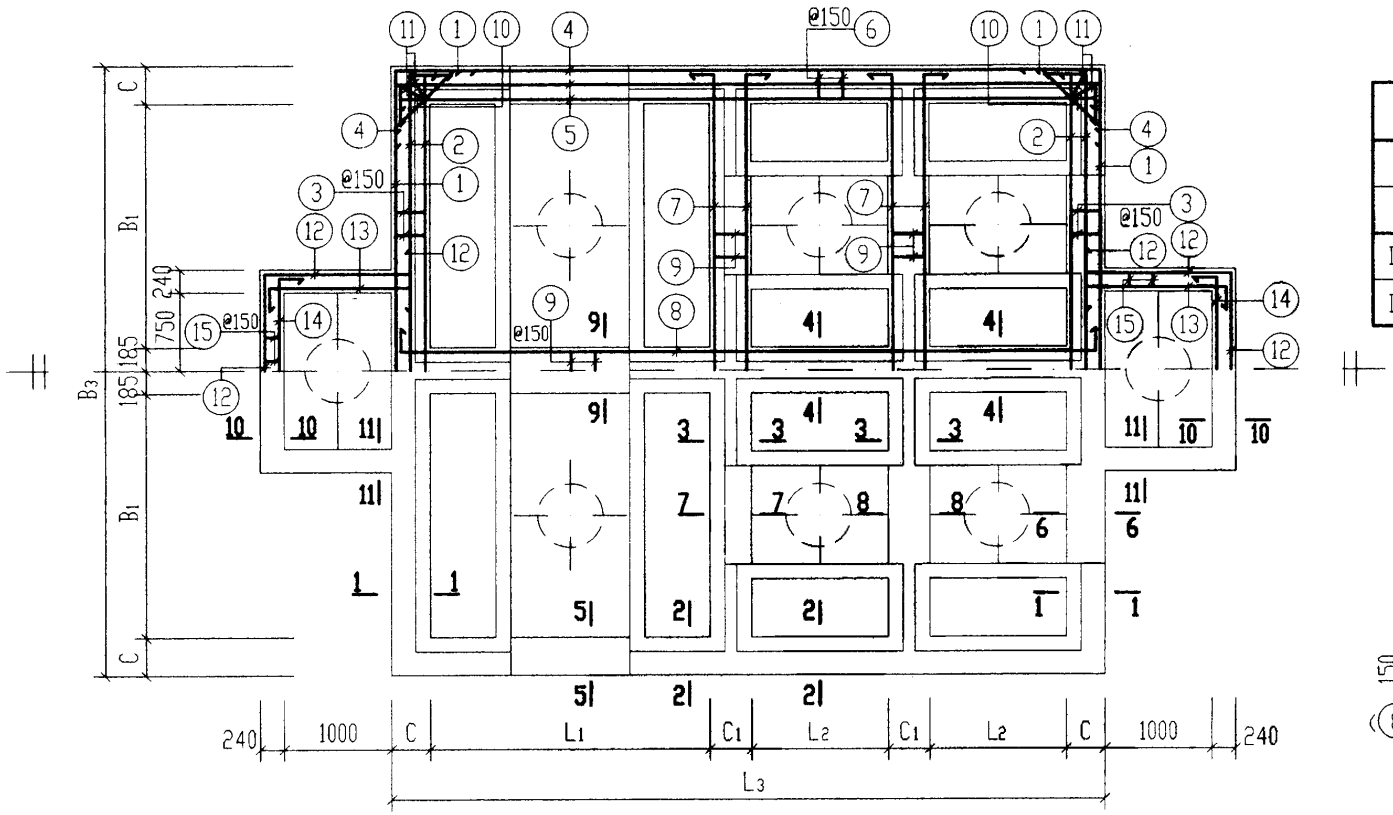

顶部圈梁DQLF-I-12a、13a及DQLF-II-12a、13a配筋图

顶部圈梁尺寸表

构件号	L_1	L_2	L_3	B_1	B_3	C	C_1
DQLF-I-12a	2800	1400	7080	2500	6110	370	370
DQLF-I-13a	3700	1850	8880	2500	6110	370	370
DQLF-II-12a	2800	1400	7320	2500	6350	490	370
DQLF-II-13a	3700	1850	9120	2500	6350	490	370

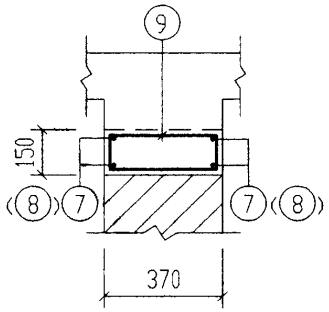

8-8 (9-9)

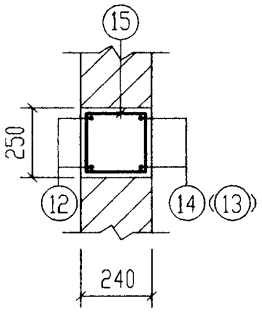

10-10 (11-11)

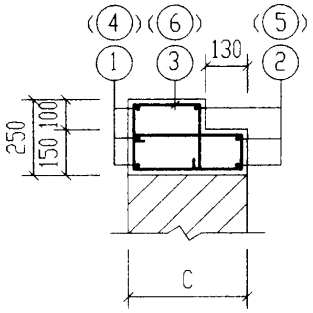

1-1 (2-2)

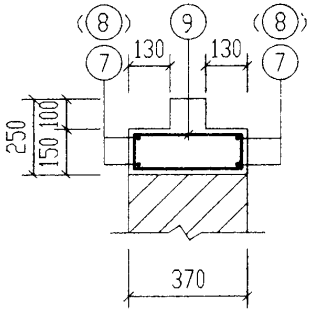

3-3 (4-4)

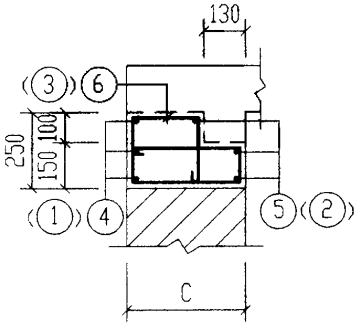

5-5 (6-6)

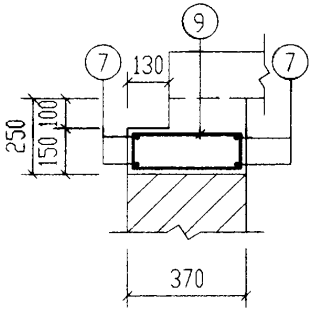

7-7

说明：1. 钢筋表及材料表见第154页。

2. 现浇盖板见第160~162页及第166~168页。

12a号、13a号砖砌化粪池(有覆土) 顶部圈梁DQLF-I-(12a、13a)配筋图		图集号	02S701
审核	校对	设计	页 153

钢筋表

构件号	钢筋编号	简图	直径(mm)	长度(mm)	根数	共长(m)
DQLF-I-12a	1	560 6040 560	Φ16	7160	6	42.96
	2	160 6010 160	Φ14	6330	6	37.98
	3	180 170 300 80	Φ6	1290	68	87.72
	4	560 7010 560	Φ16	8130	6	48.78
	5	160 6980 160	Φ14	7300	6	43.80
	6	180 170 300 80	Φ8	1310	78	102.18
	7	100 6010 100	Φ12	6210	8	49.68
	8	100 6980 100	Φ12	7180	4	28.72
	9	80 300	Φ6	910	107	97.37
	10	30 850 250 45°	Φ12	1350	8	10.80
	11	180 200 350 80	Φ8	1440	8	11.52
	12	250 1410 1910 1410 250	Φ12	5230	4	20.92
	13	250 1380 250	Φ12	1880	8	15.04
	14	250 1880 250	Φ12	2380	4	9.52
	15	180 170	Φ6	850	50	42.50
DQLF-I-13a	1	560 6040 560	Φ16	7160	6	42.96
	2	160 6010 160	Φ14	6330	6	37.98
	3	180 170 300 80	Φ6	1290	68	87.72
	4	700 8810 700	Φ20	10210	6	61.26
	5	300 8780 300	Φ18	9380	6	56.28
	6	180 170 300 80	Φ8	1310	102	133.62
	7	100 6010 100	Φ12	6210	8	49.68
	8	100 8780 100	Φ12	8980	4	35.92
	9	80 300	Φ6	910	119	108.29
	10	30 850 250 45°	Φ12	1350	8	10.80
	11	180 200 350 80	Φ8	1440	8	11.52

钢筋表

构件号	钢筋编号	简图	直径(mm)	长度(mm)	根数	共长(m)
DQLF-I-13a	12	250 1410 1910 1410 250	Φ12	5230	4	20.92
	13	250 1380 250	Φ12	1880	8	15.04
	14	250 1880 250	Φ12	2380	4	9.52
	15	180 170	Φ6	850	50	42.50
DQLF-II-12a	1	630 6280 630	Φ18	7540	6	45.24
	2	100 6250 100	Φ14	6450	6	38.70
	3	180 290 420 80	Φ8	1670	68	113.56
	4	630 7250 630	Φ18	8510	6	51.06
	5	110 7220 110	Φ16	7440	6	44.64
	6	180 290 420 80	Φ8	1670	78	130.26
	7	100 6250 100	Φ12	6450	8	51.60
	8	100 7220 100	Φ12	7420	4	29.68
	9	80 300	Φ6	910	107	97.37
	10	30 1190 250 45°	Φ12	1690	8	13.52
	11	180 340 490 80	Φ8	1860	8	14.88
	12	250 1410 1910 1410 250	Φ12	5230	4	20.92
	13	250 1380 250	Φ12	1880	8	15.04
	14	250 1880 250	Φ12	2380	4	9.52

钢筋表

构件号	钢筋编号	简图	直径(mm)	长度(mm)	根数	共长(m)
	15	180 170	Φ6	850	50	42.50
DQLF-II-13a	1	630 6280 630	Φ18	7540	6	45.24
	2	100 6250 100	Φ14	6450	6	38.70
	3	180 290 420 80	Φ8	1670	68	113.56
	4	770 9050 770	Φ22	10590	6	63.54
	5	250 9020 250	Φ20	9520	6	57.12
	6	180 290 420 80	Φ8	1670	102	170.34
	7	100 6250 100	Φ12	6450	8	51.60
	8	100 9020 100	Φ12	9220	4	36.88
	9	80 300	Φ6	910	119	108.29
	10	30 1190 250 45°	Φ12	1690	8	13.52
	11	180 340 490 80	Φ8	1860	8	14.88
	12	250 1410 1910 1410 250	Φ12	5230	4	20.92
	13	250 1380 250	Φ12	1880	8	15.04
	14	250 1880 250	Φ12	2380	4	9.52
	15	180 170	Φ6	850	50	42.50

材料表

构件号	钢筋(kg) Φ6	Φ8	Φ12	Φ14	Φ16	Φ18	Φ20	Φ22		合计	混凝土 等级	体积(m^3)
DQLF-I-12a	50.5	44.9	119.6	99.0	145.0					459	C25	3.55
DQLF-I-13a	53.0	57.3	126.0	46.0	67.9	112.6	151.3			614		3.96
DQLF-II-12a	31.1	102.2	124.6	46.8	70.5	192.6				568		4.35
DQLF-II-13a	33.5	118.0	131.0	46.8		90.5	141.1	189.4		750		4.86

12a号,13a号砖砌化粪池(有覆土)
顶部圈梁DQLF-$\frac{I}{II}$-(12a,13a)钢筋表及材料表

审核	校对	设计	图集号	02S701
			页	154

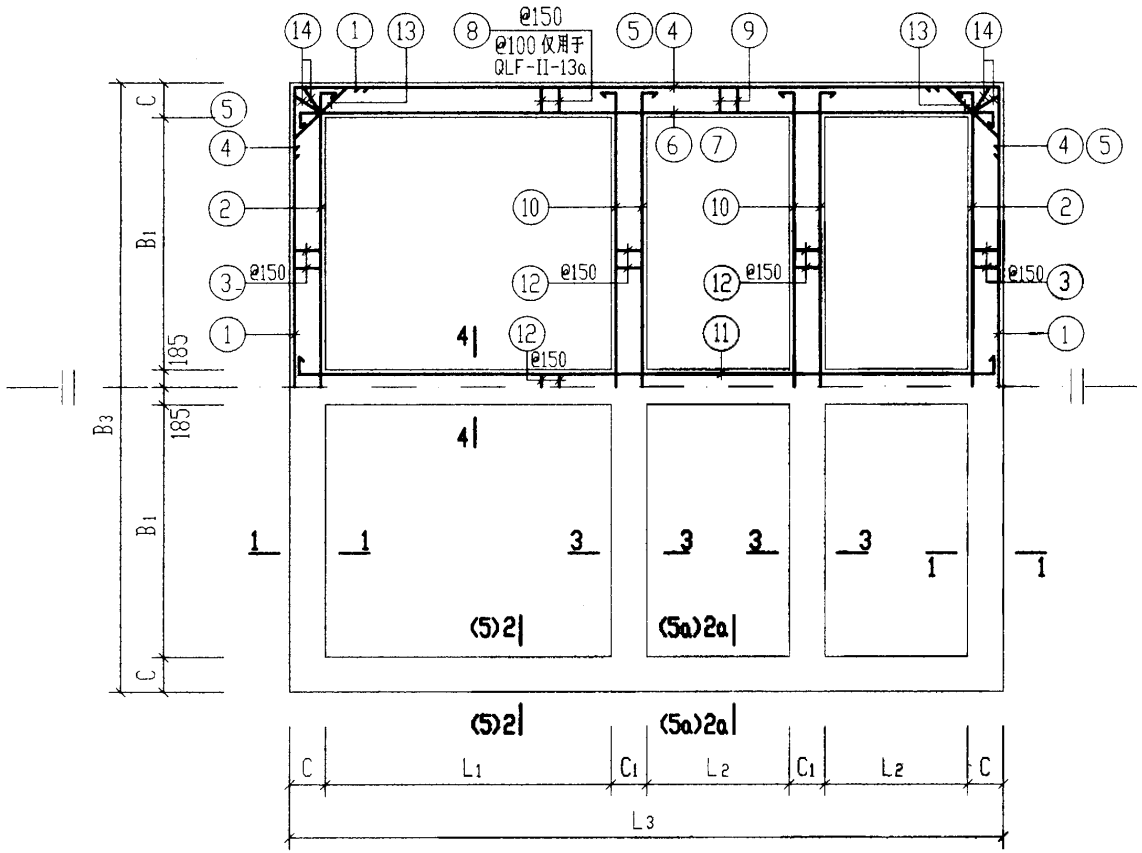

中部圈梁QLF-I-12a、13a及QLF-II-12a、13a配筋图

中部圈梁尺寸表

构件号	L_1	L_2	L_3	B_1	B_3	C	C_1
QLF-I-12a	2800	1400	7080	2500	6110	370	370
QLF-I-13a	3700	1850	8880	2500	6110	370	370
QLF-II-12a	2800	1400	7320	2500	6350	490	370
QLF-II-13a	3700	1850	9120	2500	6350	490	370

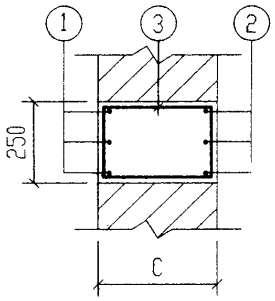

1-1

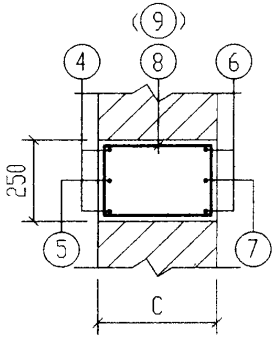

2-2 (2a-2a)

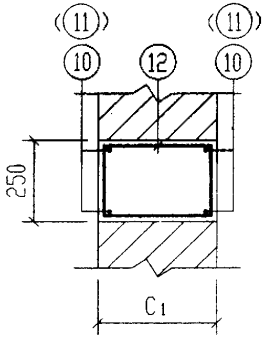

3-3 (4-4)

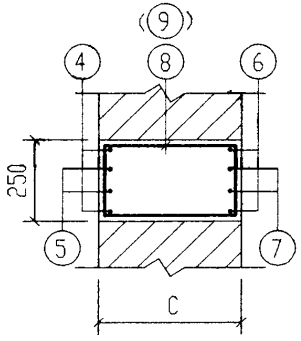

5-5 (5a-5a)
仅用于QLF-II-13a

说明：钢筋表及材料表见第156页。

12a号、13a号砖砌化粪池(有覆土) 中部圈梁QLF-$\frac{I}{II}$-(12a、13a)配筋图					图集号	02S701
审核	张学明	校对	王龙生	设计	曹令君	页	155

钢筋表

构件号	钢筋编号	简图	直径(mm)	长度(mm)	根数	共长(m)
QLF-I-12a	1	700 6040 700	Φ20	7440	6	44.64
	2	230 6010 230	Φ16	6470	6	38.82
	3	180 300	Φ8	1110	68	75.48
	4	700 7010 700	Φ20	8410	4	33.64
	5	700 7010 700	Φ20	8410	2	16.82
	6	300 6980 300	Φ18	7580	4	30.32
	7	300 6980 300	Φ18	7580	2	15.16
	8	180 300	Φ8	1110	38	42.18
	9	180 300	Φ8	1110	40	44.40
	10	100 6010 100	Φ12	6210	8	49.68
	11	100 6980 100	Φ12	7180	4	28.72
	12	180 300	Φ6	1110	107	118.77
	13	250 850 250 45°	Φ12	1350	8	10.80
	14	180 350	Φ8	1210	8	9.68
QLF-I-13a	1	700 6040 700	Φ20	7440	6	44.64
	2	230 6010 230	Φ16	6470	6	38.82
	3	180 300	Φ8	1110	68	75.48
	4	880 8810 880	Φ25	10570	4	42.28
	5	880 8810 880	Φ25	10570	2	21.14
	6	440 8780 440	Φ22	9660	4	38.64
	7	440 8780 440	Φ22	9660	2	19.32
	8	180 300	Φ10	1110	50	55.50
	9	180 300	Φ10	1110	52	57.72
	10	160 6010 160	Φ14	6330	8	50.64
	11	160 8780 160	Φ14	9100	4	36.40
	12	180 300	Φ6	1110	119	132.09

钢筋表

构件号	钢筋编号	简图	直径(mm)	长度(mm)	根数	共长(m)
QLF-I-13a	13	250 850 250 45°	Φ12	1350	8	10.80
	14	180 350	Φ8	1210	8	9.68
QLF-II-12a	1	770 6280 770	Φ22	7820	6	46.92
	2	180 6250 180	Φ18	6610	6	39.66
	3	180 420	Φ10	1350	68	91.80
	4	770 7250 770	Φ22	8790	4	35.16
	5	770 7250 770	Φ22	8790	2	17.58
	6	250 7220 250	Φ20	7720	4	30.88
	7	250 7220 250	Φ20	7720	2	15.44
	8	180 420	Φ10	1350	38	51.30
	9	180 420	Φ10	1350	40	54.00
	10	100 6250 100	Φ12	6450	8	51.60
	11	100 7220 100	Φ12	7420	4	29.68
	12	180 300	Φ6	1110	107	118.77
	13	250 1190 250 45°	Φ12	1690	8	13.52
	14	180 490	Φ8	1490	8	11.92

钢筋表

构件号	钢筋编号	简图	直径(mm)	长度(mm)	根数	共长(m)
QLF-II-13a	1	770 6280 770	Φ22	7820	6	46.92
	2	180 6250 180	Φ18	6610	6	39.66
	3	180 420	Φ10	1350	68	91.80
	4	880 9050 880	Φ25	10810	4	43.24
	5	880 9050 880	Φ25	10810	4	43.24
	6	430 9020 430	Φ25	9880	4	39.52
	7	320 9020 320	Φ22	9660	4	38.64
	8	180 420	Φ10	1350	74	99.90
	9	180 420	Φ10	1350	52	70.20
	10	160 6250 160	Φ14	6570	8	52.56
	11	160 9020 160	Φ14	9340	4	37.36
	12	180 300	Φ6	1110	119	132.09
	13	250 1190 250 45°	Φ12	1690	8	13.52
	14	180 490	Φ8	1490	8	11.92

材料表

构件号	钢筋(kg)											混凝土	
	Φ6	Φ8	Φ10	Φ12	Φ14	Φ16	Φ18	Φ20	Φ22	Φ25	合计	等级	体积(m^3)
QLF-I-12a	26.4	67.8		79.2		61.3	91.0	234.9			561	C25	3.81
QLF-I-13a	29.3	33.6	69.9	9.6	105.3	61.3		110.3	172.7	244.2	836		4.31
QLF-II-12a	26.4	4.7	121.6	84.2			79.3	114.4	297.0		728		4.62
QLF-II-13a	29.3	4.7	161.6	12.0	108.8		79.3		255.0	485.1	1136		5.23

12a号、13a号砖砌化粪池(有覆土) 中部圈梁 QLF-$\frac{I}{II}$-(12a、13a)钢筋表及材料表		图集号	02S701
审核	校对	设计	页 156

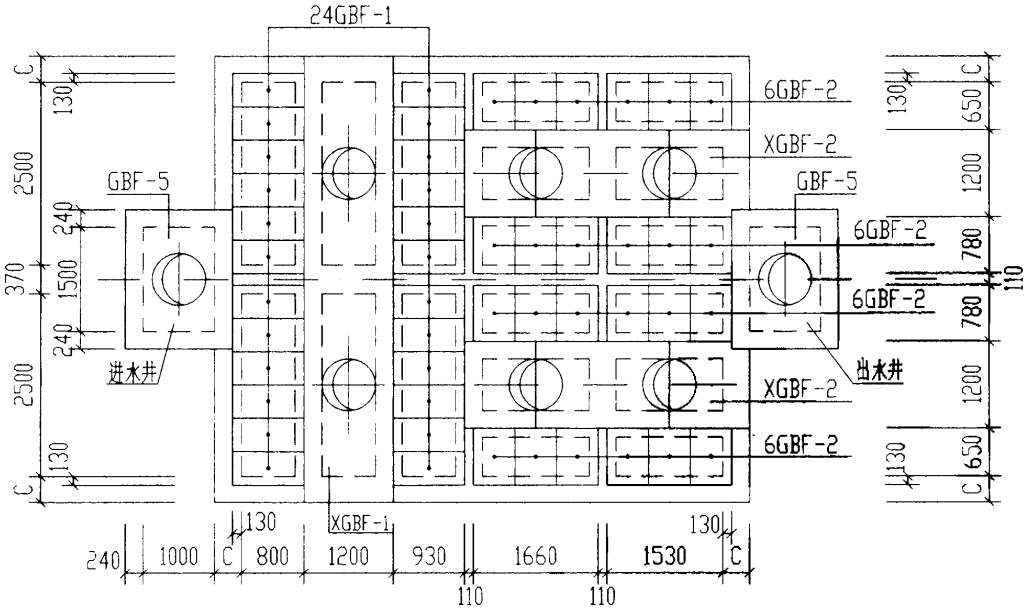

12a号化粪池盖板平面布置图

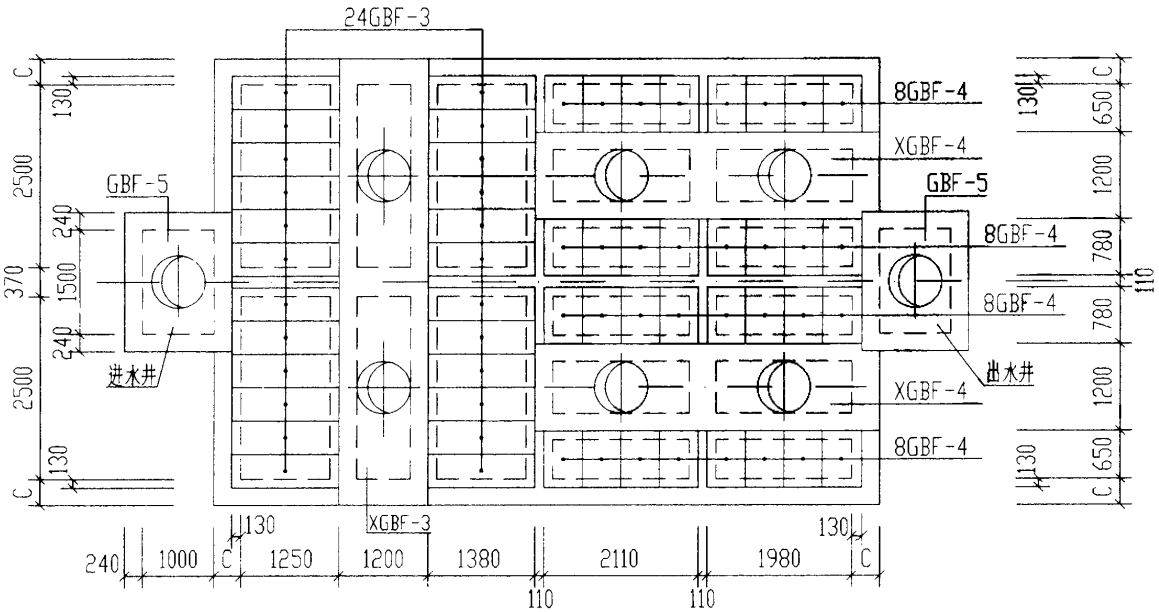

13a号化粪池盖板平面布置图

说明：

1. XGBF-1～4为现浇盖板，详见第160~162页。

2. GBF-1～4及GBF-5为预制盖板，详见第158、159页。

12a号、13a号砖砌化粪池(有覆土)盖板平面布置图(一)(顶面不过汽车)				图集号	02S701
审核	郭素华	校对	王龙生	设计	田金行	页	157

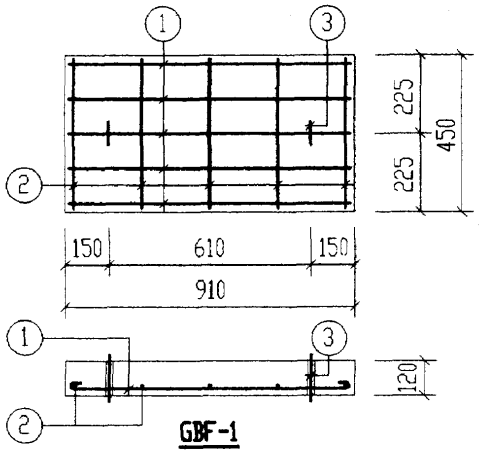

GBF-1

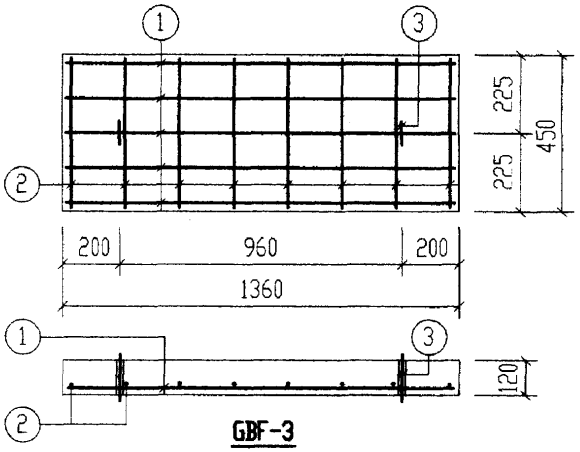

GBF-3

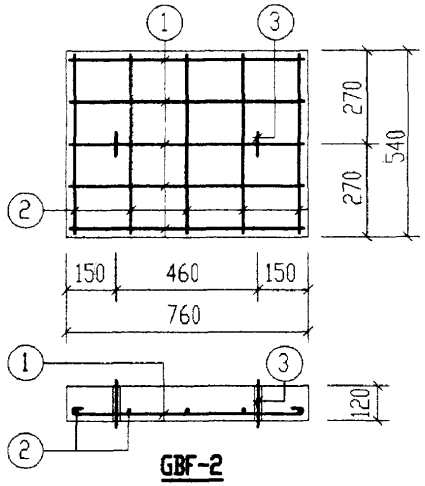

GBF-2

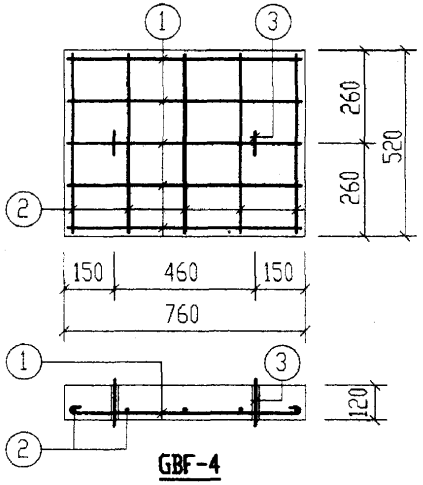

GBF-4

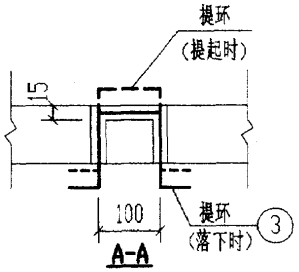

A-A

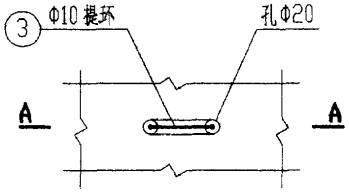

提环平面图

钢　筋　表

构件号	钢筋编号	简　图	直径(mm)	长度(mm)	根数	共长(m)
GBF-1	1	840	Φ8	940	5	4.70
	2	380	Φ6	460	5	2.30
	3	80 180 100 180 80	Φ10	620	2	1.24
GBF-2	1	690	Φ8	790	5	3.95
	2	470	Φ6	550	5	2.75
	3	80 180 100 180 80	Φ10	620	2	1.24
GBF-3	1	1290	Φ12	1440	5	7.20
	2	380	Φ6	460	8	3.68
	3	80 180 100 180 80	Φ10	620	2	1.24
GBF-4	1	690	Φ8	790	5	3.95
	2	450	Φ6	530	5	2.65
	3	80 180 100 180 80	Φ10	620	2	1.24

每一个构件材料表

构件号	钢筋(kg)						混凝土	
	Φ6	Φ8	Φ10	Φ12		合计	等级	体积(m³)
GBF-1	0.5	1.9	0.8			4	C25	0.049
GBF-2	0.6	1.6	0.8			3		0.049
GBF-3	0.8		0.8	6.4		8		0.073
GBF-4	0.6	1.6	0.8			3		0.047

12a号、13a号砖砌化粪池(有覆土) 预制盖板GBF-(1～4)配筋图		图集号	02S701
审核 张英硕	校对 王龙生	设计 贾今石	页 158

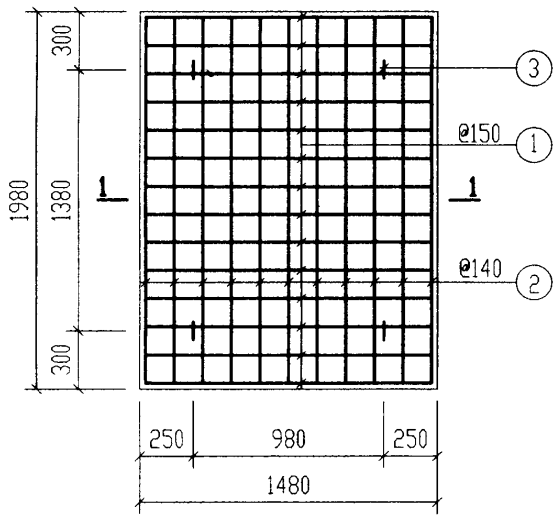

DBF-1

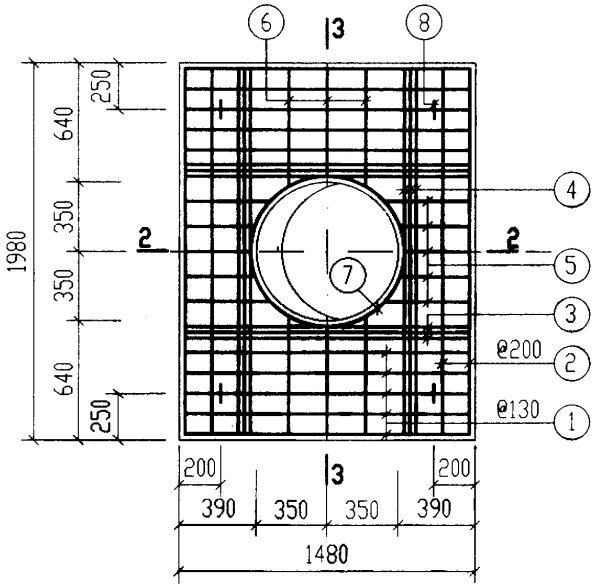

GBF-5

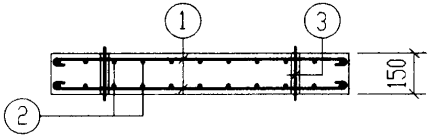

1-1

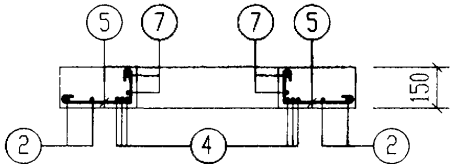

2-2

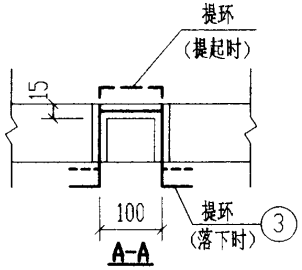

A-A

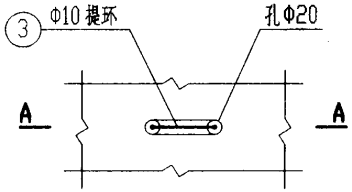

提环平面图

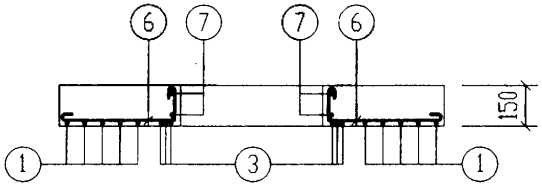

3-3

钢　筋　表

构件号	钢筋编号	简图	直径(mm)	长度(mm)	根数	共长(m)
DBF-1	1	1410	Φ8	1510	28	42.28
	2	1910	Φ8	2010	22	44.22
	3	80 210 100 210 80	Φ10	680	4	2.72
GBF-5	1	1410	Φ10	1540	10	15.40
	2	1910	Φ10	2040	4	8.16
	3	1410	Φ12	1410	6	8.46
	4	1910	Φ12	1910	6	11.46
	5	320~420 80	Φ10	530~630	10	5.90
	6	570~620 80	Φ10	780~830	6	4.88
	7	300 r=385	Φ10	2850	2	5.70
	8	80 210 100 210 80	Φ10	680	4	2.72

材　料　表

构件号	钢筋(kg) Φ8	Φ10	Φ12		合计	混凝土 等级	体积(m^3)
DBF-1	34.2	1.7			36	C25	0.440
GBF-5		26.4	17.7		44		0.382

12a号,13a号砖砌化粪池(有覆土) 进出水井预制底板DBF-1及盖板GBF-5配筋图		图集号	02S701
审核	校对	设计	页 159

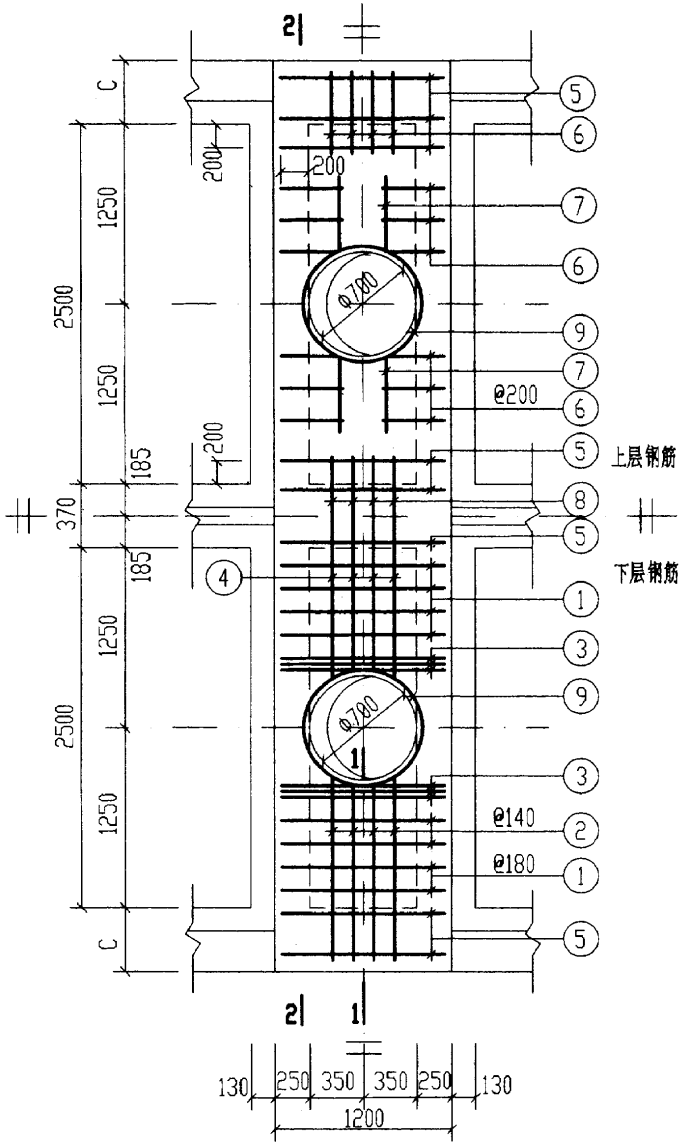

XGBF-1.XGBF-3

钢筋表						
构件号	钢筋编号	简图	直径(mm)	长度(mm)	根数	共长(m)
XGBF-1	1	1130	Φ12	1130	16	18.08
	2	80 1080~1130 80	Φ10	1290~1340	8	10.52
	3	1130	Φ14	1130	12	13.56
	4	80 2100~2200 80	Φ10	2390~2490	4	9.76
	5	1130	Φ6	1210	16	19.36
	6	110 400 110	Φ8	620	32	19.84
	7	550	Φ6	630	8	5.04
	8	110 770 110	Φ8	990	4	3.96
	9	300 r=385	Φ10	2850	4	11.40
	10	6040	Φ18	6040	6	36.24
	11	6040	Φ22	6040	6	36.24
	12	330 180	Φ10	1170	52	60.84
	13	110 310 110	Φ8	530	68	36.04
	14	6040	Φ6	6120	4	24.48

钢筋表						
构件号	钢筋编号	简图	直径(mm)	长度(mm)	根数	共长(m)
XGBF-3	1	1130	Φ12	1130	16	18.08
	2	80 1080~1130 80	Φ10	1290~1340	8	10.52
	3	1130	Φ14	1130	12	13.56
	4	80 2100~2200 80	Φ10	2390~2490	4	9.76
	5	1130	Φ6	1210	16	19.36
	6	110 400 110	Φ8	620	32	19.84
	7	550	Φ6	630	8	5.04
	8	110 770 110	Φ8	990	4	3.96
	9	300 r=385	Φ10	2850	4	11.40
	10	6040	Φ18	6040	6	36.24
	11	6040	Φ25	6040	6	36.24
	12	330 180	Φ10	1170	68	79.56
	13	110 310 110	Φ8	530	68	36.04
	14	6040	Φ6	6120	4	24.48

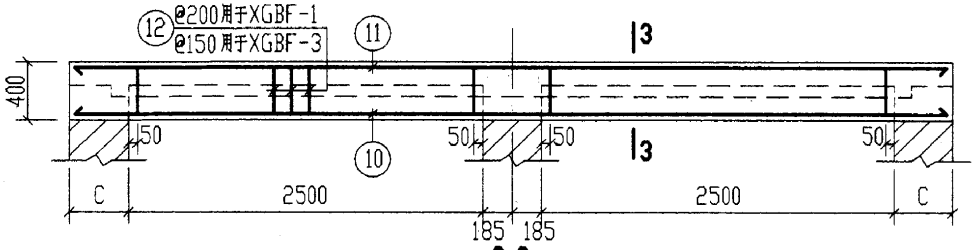

2-2

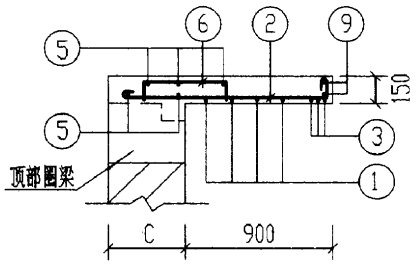

1-1

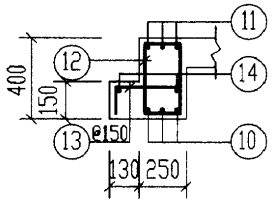

3-3

说明：材料表详见第161页。

12a号,13a号砖砌化粪池(有覆土)现浇盖板XGBF-(1、3)配筋图		图集号	02S701
审核 张英	校对 王龙	设计	页 160

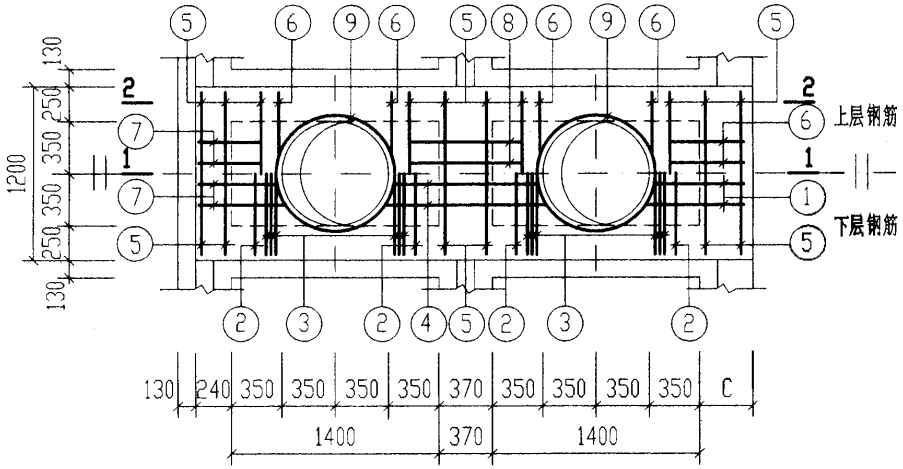

XGBF-2

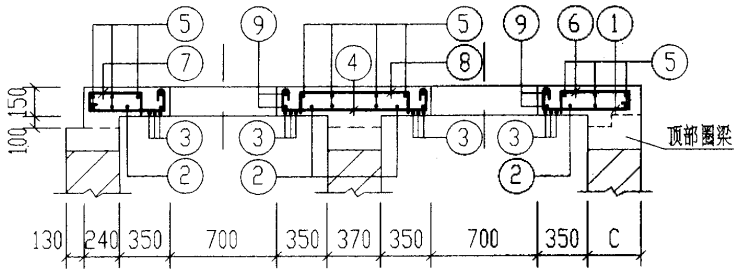

1-1

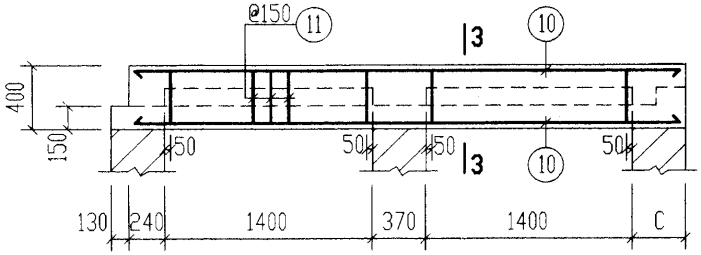

2-2

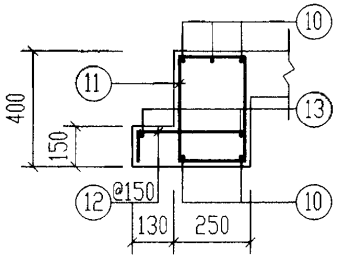

3-3

钢筋表							
构件号	钢筋编号	简图	直径(mm)	长度(mm)	根数	共长(m)
XGBF-2	1	80 530~580	Φ10	740~790	4	3.06
	2	1130	Φ10	1260	4	5.04
	3	1130	Φ12	1130	12	13.56
	4	80 1000~1100 80	Φ10	1290~1390	4	5.36
	5	1130	Φ6	1210	16	19.36
	6	110 400 110	Φ8	620	12	7.44
	7	400 80 620~570 80 80	Φ10	1230~1280	4	5.02
	8	110 770 110	Φ8	990	4	3.96
	9	300 r=385	Φ10	2850	4	11.40
	10	3710	Φ14	3710	10	37.10
	11	330 180	Φ8	1170	40	46.80
	12	110 310 110	Φ8	530	40	21.20
	13	3710	Φ6	3790	4	15.16

材料表				
构件号		XGBF-1	XGBF-2	XGBF-3
钢筋(kg)	Φ6	10.9	7.7	10.9
	Φ8	23.6	31.4	23.6
	Φ10	57.1	18.4	68.6
	Φ12	16.1	12.0	16.1
	Φ14	16.4	44.9	16.4
	Φ16			
	Φ18	72.5		72.5
	Φ22	108.0		
	Φ25			139.5
	合计	305	114	348
混凝土	等级	C25	C25	C25
	体积(m^3)	1.943 (2.016)	1.147 (1.183)	2.096 (2.175)

说明：1. XGBF-1、3配筋图见第160页。
2. 材料表中混凝土体积栏内括号内的数字用于有地下水时。

12a号、13a号砖砌化粪池(有覆土)现浇盖板XGBF-2配筋图		图集号	02S701
审核	校对	设计	页 161

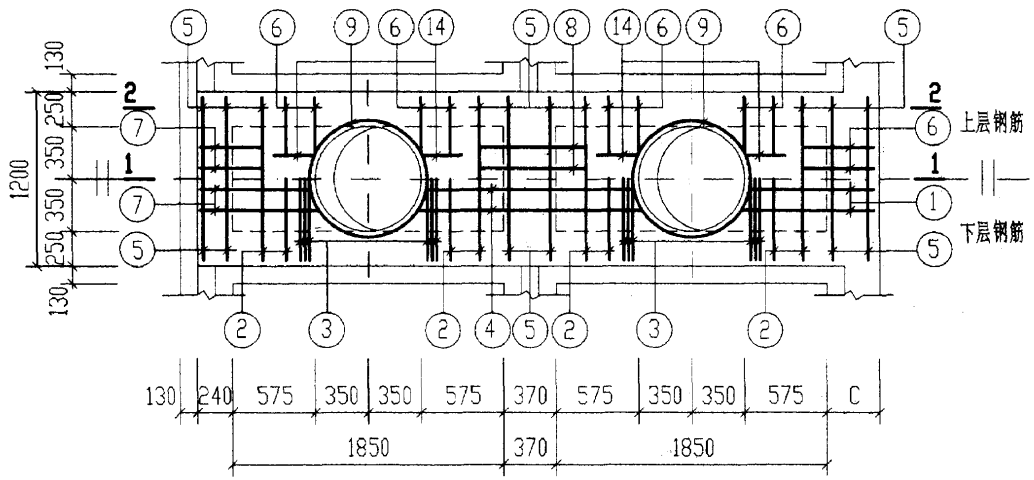

XGBF-4

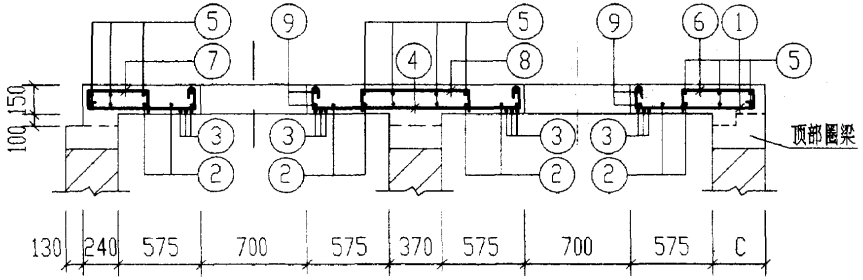

1-1

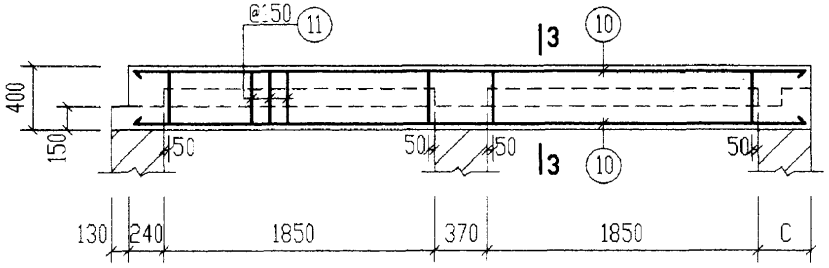

2-2

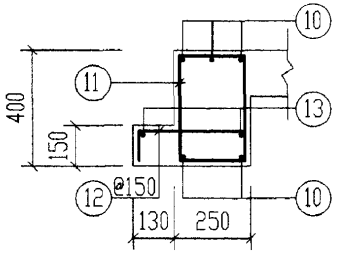

3-3

钢筋表							材料表		
构件号	钢筋编号	简图	直径(mm)	长度(mm)	根数	共长(m)	构件号		XGBF-4
XGBF-4	1	80 755~805	Φ10	965~1015	4	3.96	箍筋(kg)	Φ6	9.1
	2	1130	Φ10	1260	8	10.08		Φ8	41.4
	3	1130	Φ12	1130	12	13.56		Φ10	23.8
	4	80 1450~1550 80	Φ10	1740~1840	4	7.16		Φ12	12.0
	5	1130	Φ6	1210	16	19.36		Φ16	72.8
	6	110 400 110	Φ8	620	20	12.40			
	7	400 80 745~795 80 80	Φ10	1455~1505	4	5.92			
	8	110 770 110	Φ8	990	4	3.96			
	9	300 r=385	Φ10	2850	4	11.40			
	10	4610	Φ16	4610	10	46.10			
	11	330 180	Φ8	1170	52	60.84			
	12	110 310 110	Φ8	530	52	27.56		合计	159
	13	4610	Φ6	4690	4	18.76	混凝土	等级	C25
	14	300	Φ6	380	8	3.04		体积(m^3)	1.456 (1.493)

说明：材料表中混凝土体积栏内括号内的数字用于有地下水时。

12a号、13a号砖砌化粪池(有覆土)现浇盖板XGBF-4配筋图		图集号	02S701
审核	校对	设计	页 162

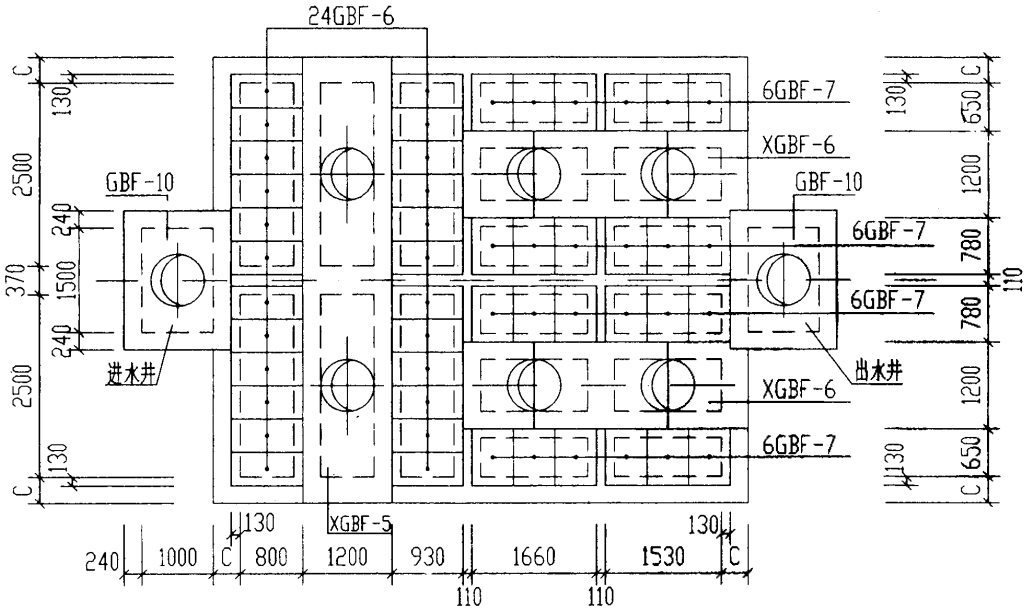

12a号化粪池盖板平面布置图

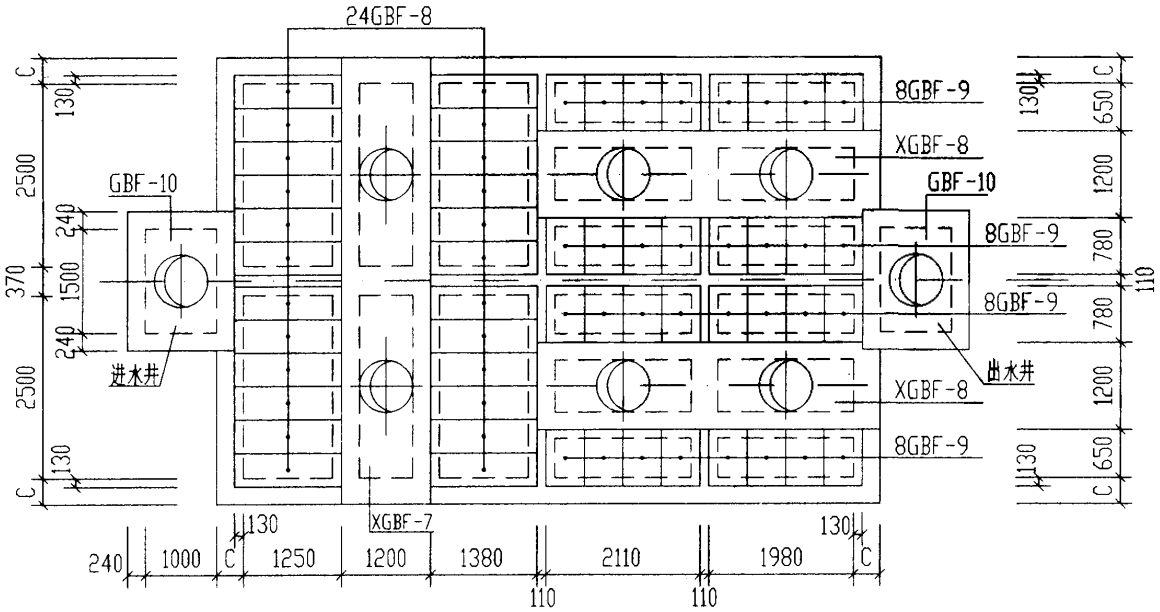

13a号化粪池盖板平面布置图

说明：

1. XGBF-5～8为现浇盖板，详见第166～168页。

2. GBF-6～9及GBF-10为预制盖板，详见第164、165页。

12a号，13a号砖砌化粪池(有覆土)盖板平面布置图(二)(顶面可过汽车)						图集号	02S701
审核	张其砚	校对	王松生	设计	曹今石	页	163

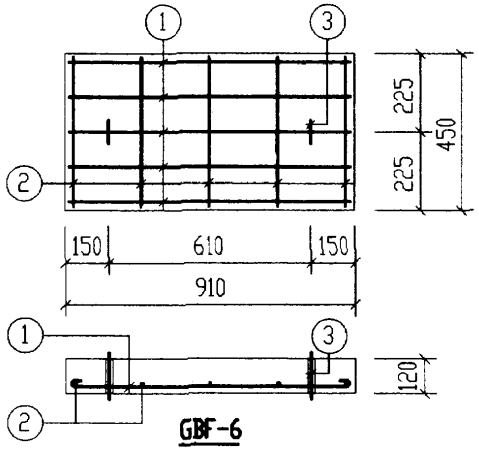

GBF-6

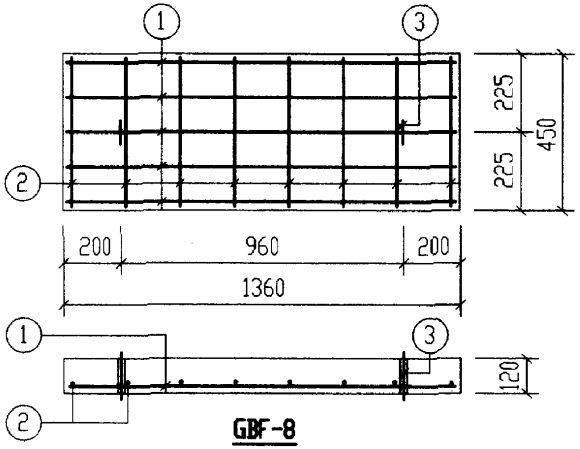

GBF-8

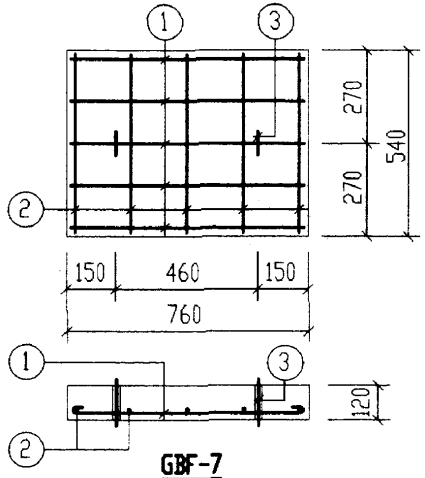

GBF-7

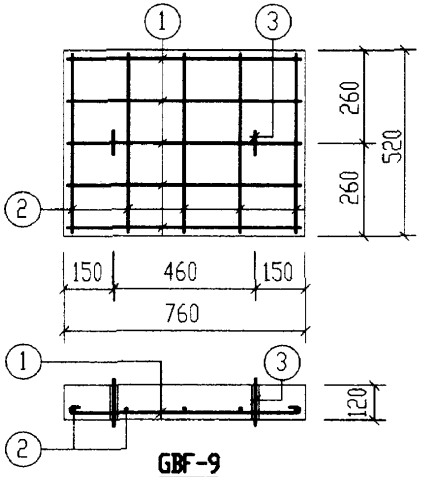

GBF-9

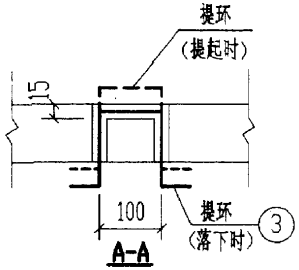

A-A

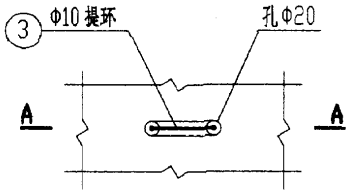

提环平面图

钢　筋　表

构件号	钢筋编号	简　图	直径(mm)	长度(mm)	根数	共长(m)
GBF-6	1	840	Φ10	970	5	4.85
	2	380	Φ6	460	5	2.30
	3	80 180 100 180 80	Φ10	620	2	1.24
GBF-7	1	690	Φ8	790	5	3.95
	2	470	Φ6	550	5	2.75
	3	80 180 100 180 80	Φ10	620	2	1.24
GBF-8	1	1290	Φ12	1290	5	6.45
	2	380	Φ6	460	8	3.68
	3	80 180 100 180 80	Φ10	620	2	1.24
GBF-9	1	690	Φ8	790	5	3.95
	2	450	Φ6	530	5	2.65
	3	80 180 100 180 80	Φ10	620	2	1.24

每一个构件材料表

构件号	钢筋(kg)						混凝土	
	Φ6	Φ8	Φ10	Φ12		合计	等级	体积(m^3)
GBF-6	0.5		3.8			5	C25	0.049
GBF-7	0.6	1.6	0.8			3		0.049
GBF-8	0.8		0.8	5.7		8		0.073
GBF-9	0.6	1.6	0.8			3		0.047

12a号,13a号砖砌化粪池(有覆土)预制盖板GBF-(6~9)配筋图		图集号	02S701
审核	校对	设计	页 164

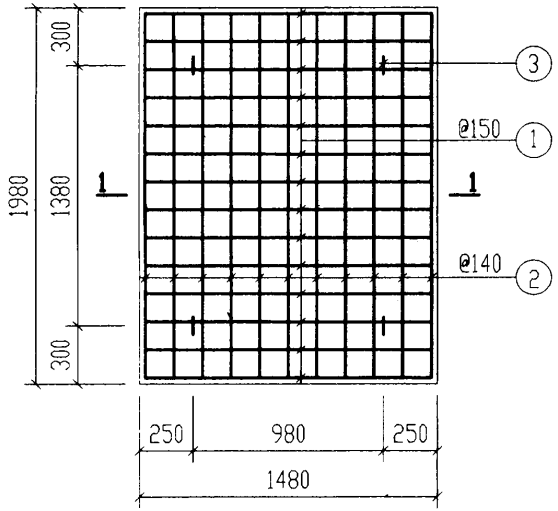

DBF-2

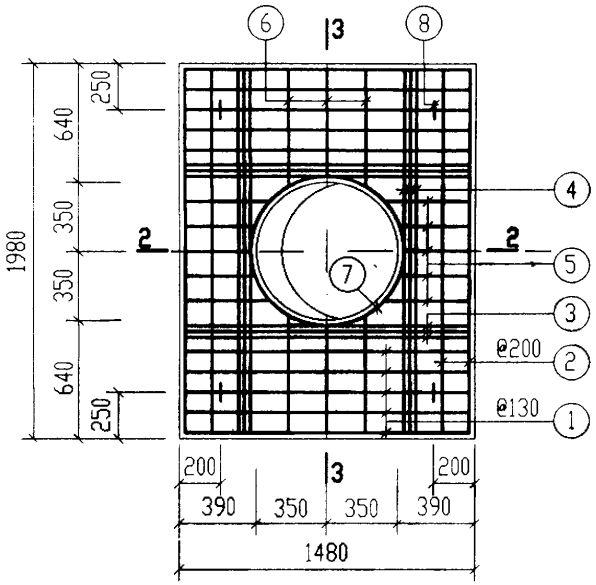

GBF-10

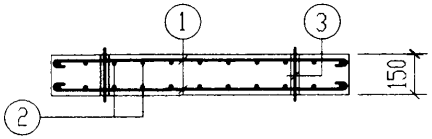

1-1

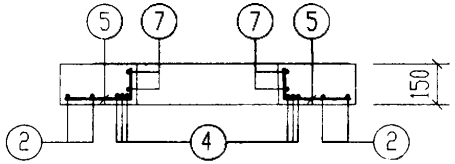

2-2

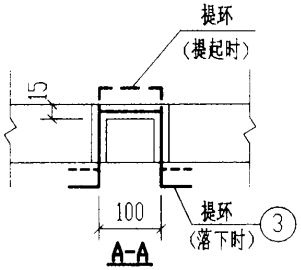

A-A

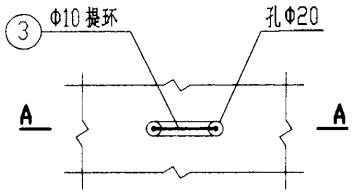

提环平面图

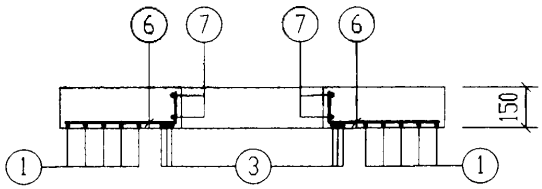

3-3

钢　筋　表

构件号	钢筋编号	简图	直径(mm)	长度(mm)	根数	共长(m)
DBF-2	1	1410	Φ8	1510	28	42.28
	2	1910	Φ8	2010	22	44.22
	3	80 210 100 210 80	Φ10	680	4	2.72
GBF-10	1	1410	Φ12	1540	10	15.40
	2	1910	Φ12	2040	4	8.16
	3	1410	Φ16	1410	6	8.46
	4	1910	Φ16	1910	6	11.46
	5	320~420 80	Φ12	400~500	10	4.60
	6	570~620 80	Φ12	650~700	6	4.10
	7	300 r=385	Φ10	2850	2	5.70
	8	80 210 100 210 80	Φ10	680	4	2.72

材　料　表

构件号	钢筋(kg)					混凝土	
	Φ8	Φ10	Φ12	Φ16	合计	等级	体积(m^3)
DBF-2	34.2	1.7			36	C25	0.440
GBF-10		5.2	28.6	31.5	65		0.382

12a号,13a号砖砌化粪池(有覆土) 进出水井预制底板DBF-2及盖板GBF-10配筋图		图集号	02S701
审核	校对	设计	页 165

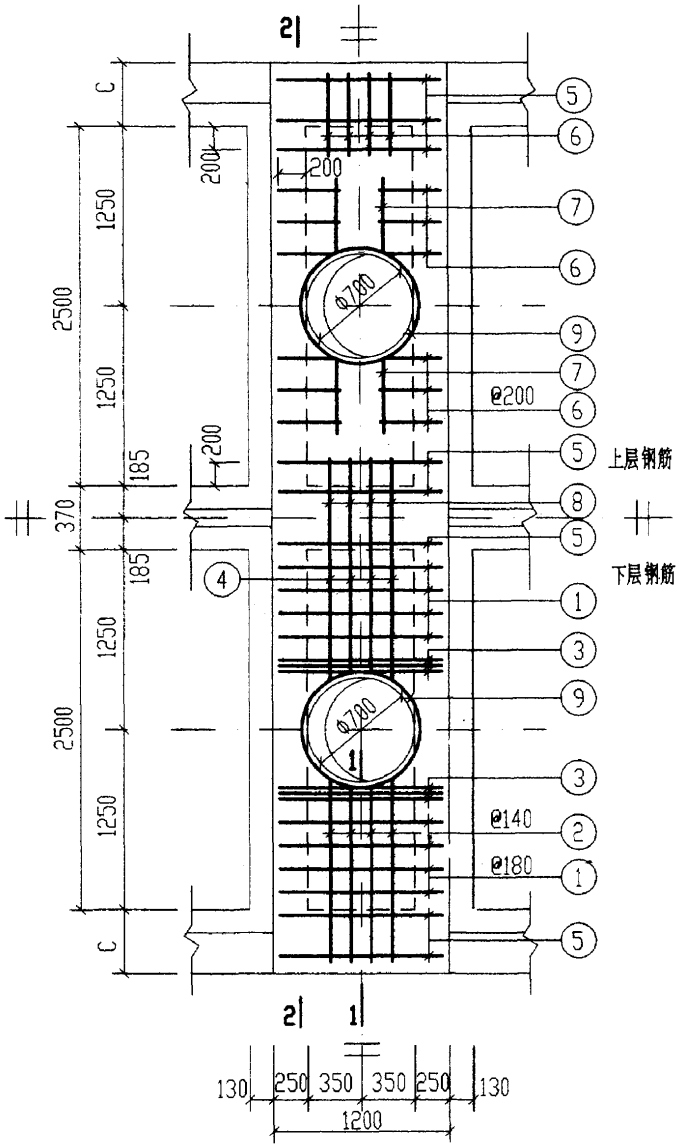

XGBF-5、XGBF-7

钢筋表						
构件号	钢筋编号	简图	直径(mm)	长度(mm)	根数	共长(m)
XGBF-5	1	1130	Φ12	1130	16	18.08
	2	80 1080~1130 80	Φ10	1290~1340	8	10.52
	3	1130	Φ14	1130	12	13.56
	4	80 2100~2200 80	Φ10	2390~2490	4	9.76
	5	1130	Φ6	1210	16	19.36
	6	110 400 110	Φ8	620	32	19.84
	7	550	Φ6	630	8	5.04
	8	110 770 110	Φ8	990	4	3.96
	9	300 r=385	Φ10	2850	4	11.40
	10	6040	Φ20	6040	6	36.24
	11	6040	Φ22	6040	6	36.24
	12	330 180	Φ10	1170	52	60.84
	13	110 310 110	Φ8	530	68	36.04
	14	6040	Φ6	6120	4	24.48

钢筋表						
构件号	钢筋编号	简图	直径(mm)	长度(mm)	根数	共长(m)
XGBF-7	1	1130	Φ12	1130	16	18.08
	2	80 1080~1130 80	Φ10	1290~1340	8	10.52
	3	1130	Φ14	1130	12	13.56
	4	80 2100~2200 80	Φ10	2390~2490	4	9.76
	5	1130	Φ6	1210	16	19.36
	6	110 400 110	Φ8	620	32	19.84
	7	550	Φ6	630	8	5.04
	8	110 770 110	Φ8	990	4	3.96
	9	300 r=385	Φ10	2850	4	11.40
	10	6040	Φ20	6040	6	36.24
	11	6040	Φ25	6040	6	36.24
	12	330 180	Φ10	1170	68	79.56
	13	110 310 110	Φ8	530	68	36.04
	14	6040	Φ6	6120	4	24.48

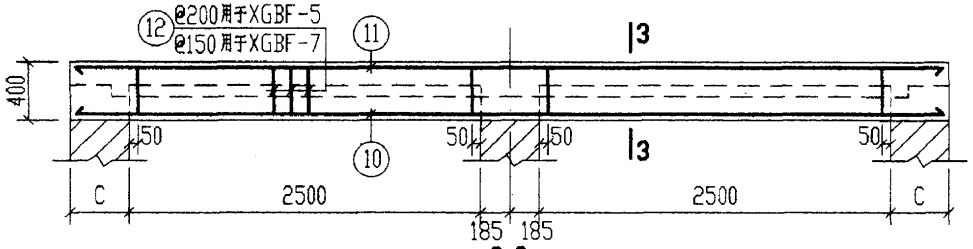

2-2

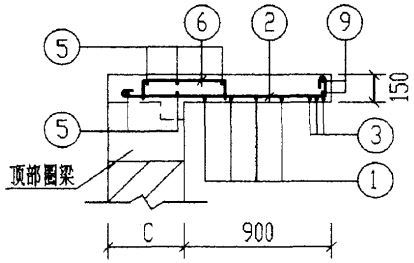

1-1

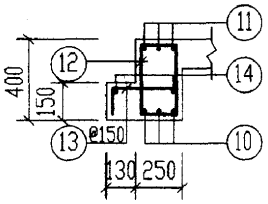

3-3

说明：材料表详见第167页。

12a号、13a号砖砌化粪池(有覆土)现浇盖板XGBF-(5、7)配筋图		图集号	02S701
审核	校对	设计	页 166

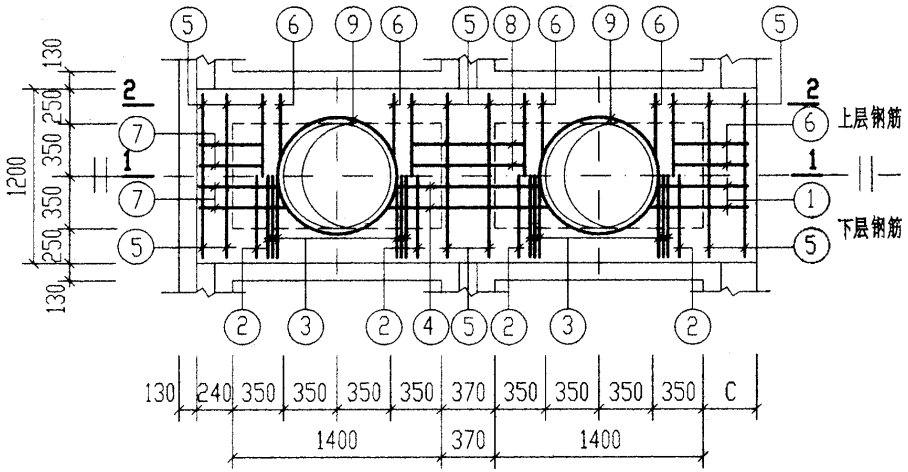

XGBF-6

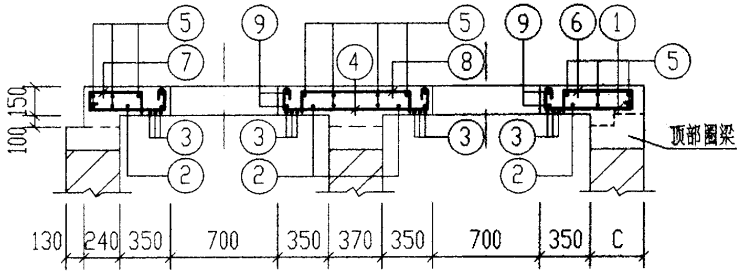

1-1

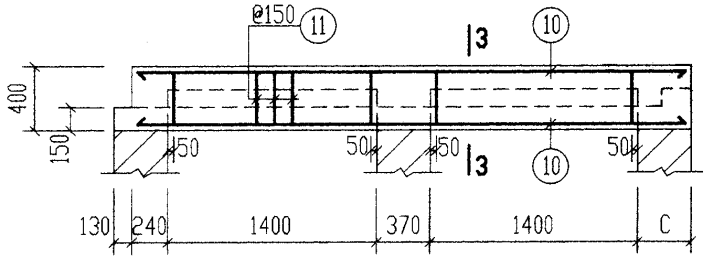

2-2

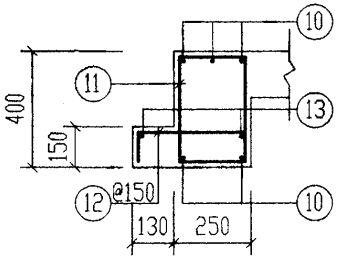

3-3

钢筋表							材料表				
构件号	钢筋编号	简图	直径(mm)	长度(mm)	根数	共长(m)	构件号		XGBF-5	XGBF-6	XGBF-7
XGBF-6	1	80 530~580	Φ10	740~790	4	3.06	钢筋(kg)	Φ6	10.9	7.7	10.9
	2	1130	Φ10	1260	4	5.04		Φ8	23.6	31.4	23.6
	3	1130	Φ12	1130	12	13.56		Φ10	57.1	18.4	68.6
	4	80 1000~1100 80	Φ10	1290~1390	4	5.36		Φ12	16.1	12.0	16.1
	5	1130	Φ6	1210	16	19.36		Φ14	16.4		16.4
	6	110 400 110	Φ8	620	12	7.44		Φ16		58.6	
	7	80 400 520~570 80 80	Φ10	1230~1280	4	5.02		Φ20	89.5		89.5
	8	110 770 110	Φ8	990	4	3.96		Φ22	108.0		
	9	300 r=385	Φ10	2850	4	11.40		Φ25			139.5
	10	3710	Φ16	3710	10	37.10					
	11	330 180	Φ8	1170	40	46.80					
	12	110 310 110	Φ8	530	40	21.20		合计	322	128	365
	13	3710	Φ6	3790	4	15.16	混凝土	等级	C25	C25	C25
								体积(m^3)	1.943 (2.016)	1.147 (1.183)	2.096 (2.175)

说明：1. XGBF-5、7配筋图见第166页。

2. 材料表中混凝土体积栏内括号内的数字用于有地下水时。

12a号、13a号砖砌化粪池(有覆土) 现浇盖板XGBF-6配筋图		图集号	02S701
审核	校对	设计	页 167

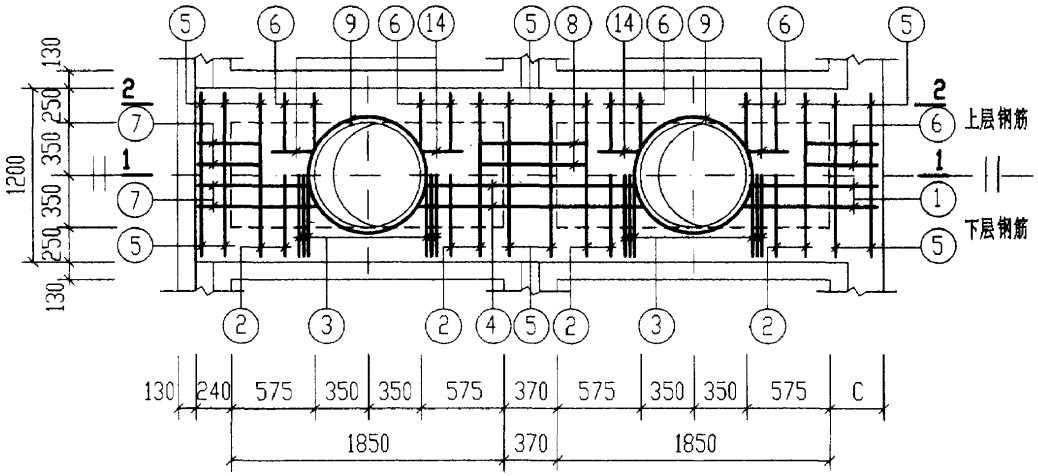

XGBF-8

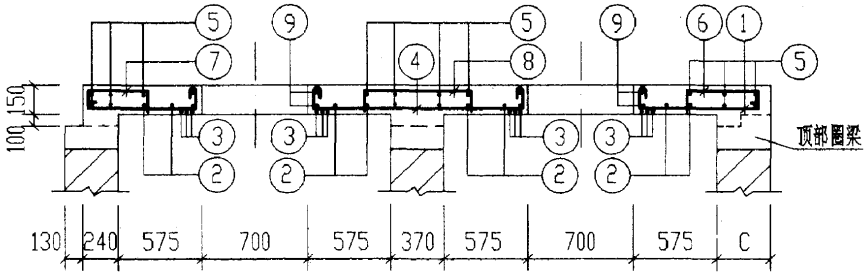

1-1

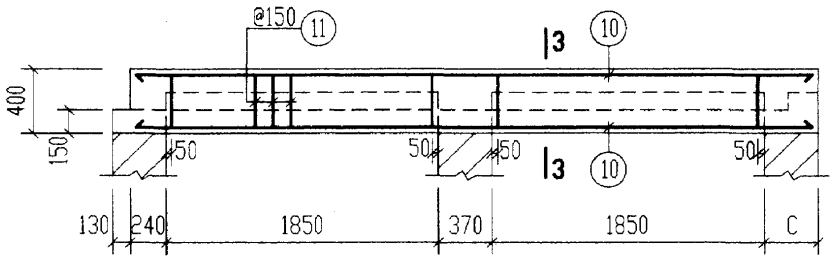

2-2

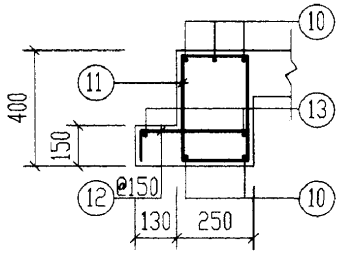

3-3

钢筋表							材料表		
构件号	钢筋编号	简图	直径(mm)	长度(mm)	根数	共长(m)	构件号		XGBF-8
XGBF-8	1	80 755~805	Φ10	965~1015	4	3.96	钢筋(kg)	Φ6	9.1
	2	1130	Φ10	1260	8	10.08		Φ8	41.4
	3	1130	Φ12	1130	12	13.56		Φ10	23.8
	4	80 1450~1550 80	Φ10	1740~1840	4	7.16		Φ12	12.0
	5	1130	Φ6	1210	16	19.36		Φ18	92.2
	6	110 400 110	Φ8	620	20	12.40			
	7	400 80 745~795 80 80	Φ10	1455~1505	4	5.92			
	8	110 770 110	Φ8	990	4	3.96			
	9	300 r=385	Φ10	2850	4	11.40			
	10	4610	Φ18	4610	10	46.10			
	11	330 180	Φ8	1170	52	60.84			
	12	110 310 110	Φ8	530	52	27.56		合计	179
	13	4610	Φ6	4690	4	18.76	混凝土	等级	C25
	14	300	Φ6	380	8	3.04		体积(m^3)	1.456 (1.493)

说明：材料表中混凝土体积栏内括号内的数字用于有地下水时。

12α号,13α号砖砌化粪池(有覆土) 现浇盖板XGBF-8配筋图		图集号	02S701
审核 张平	校对 王龙生	设计 曹令江	页 168

底 板 尺 寸 表

构件号	L	L1	L2	L3	B	B1	B3	C
DBF-I-12a	9960	2800	1400	7080	6510	2500	6110	370
DBF-I-13a	11760	3700	1850	8880	6510	2500	6110	370
DBF-II-12a	10200	2800	1400	7320	6750	2500	6350	490
DBF-II-13a	12000	3700	1850	9120	6750	2500	6350	490

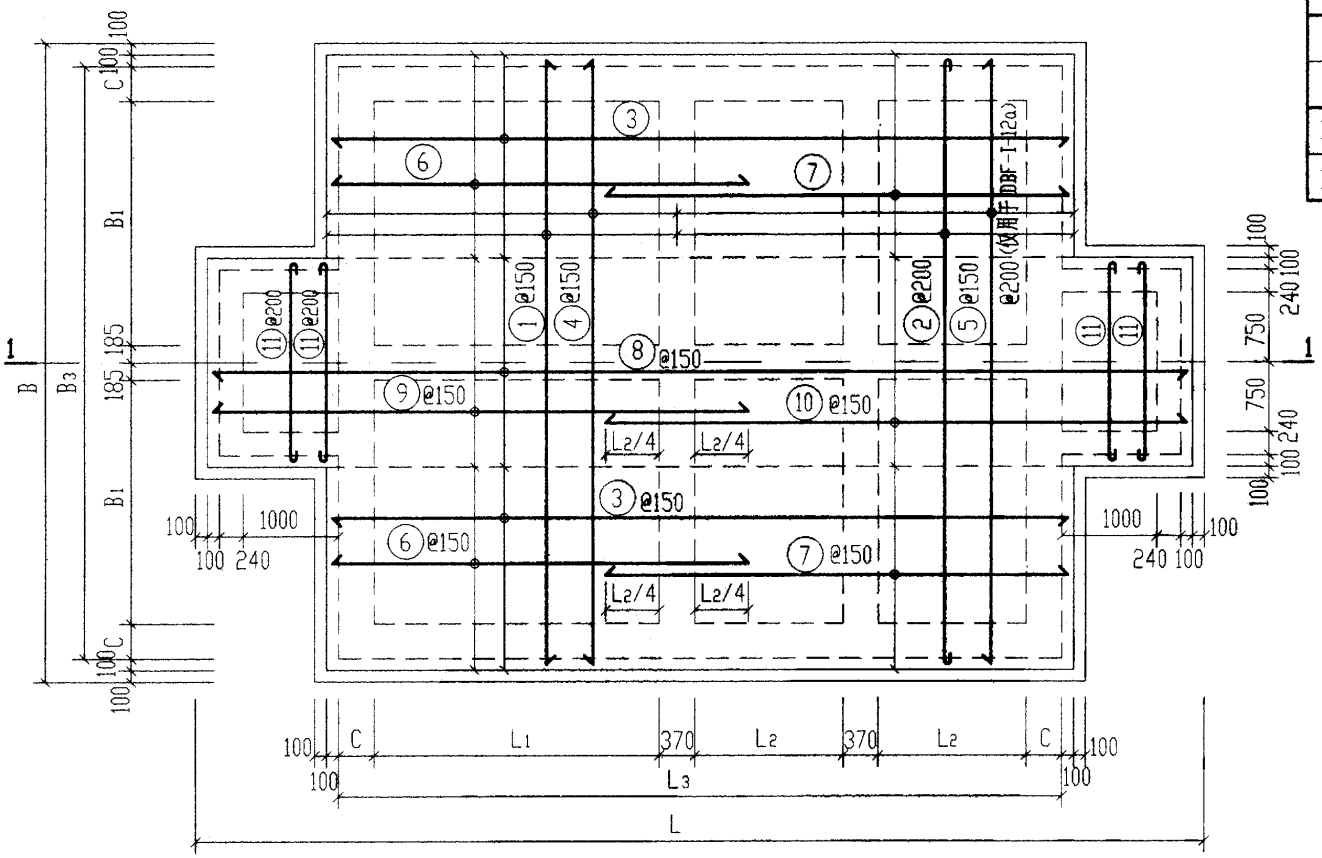

底板DBF-$\frac{I}{II}$-12a、13a配筋图

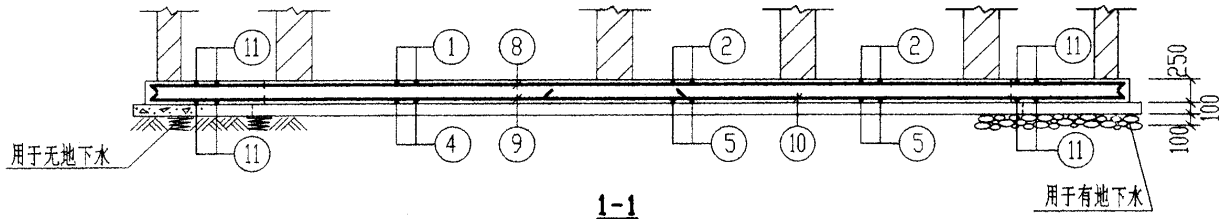

1-1

12a号、13a号砖砌化粪池(有覆土) 现浇钢筋混凝土底板DBF-$\frac{I}{II}$-(12a、13a)配筋图				图集号	02S701
审核	张玉华	校对	王龙	设计	贾今	页	169

钢筋表

构件号	钢筋编号	简图	直径(mm)	长度(mm)	根数	共长(m)
DBF-I-12a	1	6240	Φ12	6240	24	149.76
	2	6240	Φ10	6370	20	127.40
	3	7210	Φ12	7210	28	201.88
	4	6240	Φ16	6240	24	149.76
	5	6240	Φ12	6240	20	124.80
	6	3950	Φ16	3950	28	110.60
	7	4320	Φ12	4320	28	120.96
	8	9690	Φ12	9690	15	145.35
	9	5190	Φ16	5190	15	77.85
	10	5560	Φ12	5560	15	83.40
	11	2110	Φ10	2240	28	62.72
DBF-I-13a	1	6240	Φ12	6240	30	187.20
	2	6240	Φ10	6370	25	159.25
	3	9010	Φ12	9010	28	252.28
	4	6240	Φ16	6240	30	187.20
	5	6240	Φ12	6240	33	205.92
	6	4960	Φ16	4960	28	138.88
	7	5330	Φ12	5330	28	149.24
	8	11490	Φ12	11490	15	172.35
	9	6200	Φ16	6200	15	93.00
	10	6570	Φ12	6570	15	98.55
	11	2110	Φ10	2240	28	62.72

钢筋表

构件号	钢筋编号	简图	直径(mm)	长度(mm)	根数	共长(m)
DBF-II-12a	1	6480	Φ12	6480	25	162.00
	2	6480	Φ10	6610	21	138.81
	3	7450	Φ12	7450	30	223.50
	4	6480	Φ16	6480	25	162.00
	5	6480	Φ12	6480	28	181.44
	6	4070	Φ16	4070	30	122.10
	7	4440	Φ12	4440	30	133.20
	8	9930	Φ12	9930	15	148.95
	9	5310	Φ16	5310	15	79.65
	10	5680	Φ12	5680	15	85.20
	11	2110	Φ10	2240	28	62.72
DBF-II-13a	1	6480	Φ14	6480	31	200.88
	2	6480	Φ10	6610	26	171.86
	3	9250	Φ12	9250	30	277.50
	4	6480	Φ18	6480	31	200.88
	5	6480	Φ12	6480	34	220.32
	6	5080	Φ16	5080	30	152.40
	7	5450	Φ14	5450	30	163.50
	8	11730	Φ12	11730	15	175.95
	9	6320	Φ16	6320	15	94.80
	10	6690	Φ14	6690	15	100.35
	11	2110	Φ10	2240	28	62.72

材料表

构件号	钢筋(kg) Φ10	Φ12	Φ14	Φ16	Φ18		合计	混凝土 等级	体积(m^3)
DBF-I-12a	117.3	733.6		534.4			1385	C25	12.83
DBF-I-13a	137.0	946.2		662.1			1745		15.67
DBF-II-12a	124.3	829.6		574.7			1529		13.66
DBF-II-13a	144.7	598.3	562.3	390.6	401.8		2098		16.61

12a号、13a号砖砌化粪池(有覆土) 现浇钢筋混凝土底板DBF-I-(12a、13a)钢筋表及材料表		图集号	02S701
审核 张其明	校对 王加生	设计	页 170